ヒューマンハードウェアのマキタ
人の暮らしとすまいのために……

makita

取扱説明書

充電式シャーレンチ

モデル WT310D

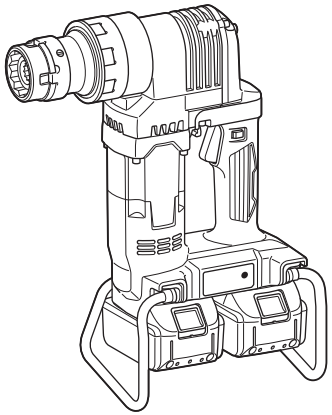

このたびは**充電式シャーレンチ**をお買い上げ賜わり厚くお礼申し上げます。
ご使用に先立ち、この取扱説明書をよくお読みいただき本製品の性能を十分ご理解の上で、適切な取り扱いと保守をしていただいて、いつまでも安全に能率よくお使いくださるようお願いいたします。
なお、この取扱説明書はお手元に大切に保管してください。

目次

・主要機能 ---------- 3
・安全上のご注意 ---------- 5
・充電式シャーレンチ安全上のご注意 ---------- 13
・各部の名称および標準付属品 ---------- 15
・別販売品のご紹介 ---------- 16
・バッテリについて ---------- 17
・充電器について ---------- 20
・アウタスリーブ・インナスリーブの交換 ---------- 28
・使い方 ---------- 31
  ・スイッチの操作 ---------- 31
  ・トリガロックレバー ---------- 31
  ・ボルトの締め付け方法 ---------- 32
  ・ボルトサイズと余長について ---------- 35
  ・フックについて ---------- 36
  ・バッテリ切れお知らせ機能 ---------- 37
・保護機能 ---------- 38
  ・本製品およびバッテリの保護機能 ---------- 38
・故障かな？と思ったら ---------- 39
・保守・点検について ---------- 40
  ・ガードについて ---------- 40
  ・本製品のお手入れ ---------- 41
  ・ご修理の際は ---------- 41

主要機能

主要機能＼モデル		WT310D
電動機		DC ブラシレスモータ
バッテリ		リチウムイオンバッテリ
		バッテリ BL1860B（容量 6.0 Ah）× 2 個
電圧		直流 36 V
適用ボルト	トルシア形高力ボルト（S10T）	M16、M20、M22
	トルシア形超高力ボルト	M16、M20
常用最大締付トルク		804 N·m
無負荷回転数		14 min^{-1}
寸法（長さ×幅×高さ）		296 mm × 130 mm × 377 mm
質量※		7.1 kg

充電器		DC18RD
入力電圧		単相交流 100 V
入力周波数		50-60 Hz
入力容量		690 VA
バッテリ充電端子	出力電圧	直流 7.2-18 V
	出力電流	直流 9 A × 2
USB 電源端子	出力電圧	直流 5.0 V
	出力電流	直流 1.5 A
	形状	USB A 型

- 改良のため、主要機能および形状などは変更する場合がありますので、ご了承ください。

※ BL1860B × 2　装着、アウタスリーブ・インナスリーブ非装着時。

推奨バッテリアダプタ類

BAP182, BL36120A

・ 詳細は各バッテリアダプタ類の取扱説明書をご参照ください。

主要機能

1 回の充電での締め付け本数

ボルト径	締め付け本数 (BL1860B)
M22	約 380 本

・ 締め付け本数は参考値です。気温など条件の違いにより異なります。

注

・ 予備のバッテリを使用して連続作業される場合は、本製品を 15 分以上休止させてください。

安全上のご注意

JPA002-65

- ご使用前に、「取扱説明書」と「安全上のご注意」すべてをよくお読みの上、正しく使用してください。
- 感電、火災、重傷などの事故を未然に防ぐために、この「安全上のご注意」を必ず守ってください。
- 「充電工具」は、充電式（バッテリパック式）の電動工具を示します。

注意文の ⚠警告 ・ ⚠注意 ・ 注 の意味について

ご使用上の注意事項は ⚠警告 と ⚠注意 ・ 注 に区分していますが、それぞれ次の意味を表します。

⚠警告：誤った取り扱いをしたときに、使用者が死亡または重傷を負う可能性が想定される内容のご注意。

⚠注意：誤った取り扱いをしたときに、使用者が傷害を負う可能性が想定される内容および物的損害のみの発生が想定される内容のご注意。
なお ⚠注意 に記載した事項でも、状況によっては重大な結果に結びつく可能性があります。いずれも安全に関する重要な内容を記載していますので、必ず守ってください。

注：製品および付属品の取り扱いなどに関する重要なご注意。

⚠警告

作業環境

1. 作業場は、整理整頓してください。また、十分に明るくし、いつもきれいに保ってください。
・ ちらかった暗い場所や作業台は、事故の原因となります。
2. 可燃性の液体・ガス・粉じんのある所で使用しないでください。
・ 充電工具から発生する火花が発火や爆発の原因になります。
3. 使用中は子供や第三者を作業場に近づけないでください。
・ 注意力が散漫になり、操作に集中できなくなる可能性があります。
・ 作業者以外、充電工具や充電器のコードに触れさせないでください。
4. 十分な、防じん対策や飛散防止対策をしてください。
・ 特に、人体に有害な成分を含む材料を加工するときは、注意してください。
5. アスベスト（石綿）周辺の環境下（除去作業含む）で使用しないでください。
・ アスベストは、人体に肺がんなどの重大な健康被害を発症させる物質です。

電気に関する安全事項

1. 電源コンセントは充電器の電源プラグに合ったものを使用してください。また、電源プラグの改造をしないでください。アース（接地）付きプラグは確実にアース（接地）をしてください。
・ 改造していない電源プラグおよびそれに対応するコンセントを使用すれば、感電のリスクが低減されます。
2. 金属製のパイプや暖房器具、電子レンジ、冷蔵庫の外枠などアース（接地）されているものに身体を接触させないようにしてください。
・ 感電する恐れがあります。
3. 充電工具、バッテリおよび充電器は、雨ざらしにしたり、湿った、または濡れた場所で使用したり、充電したりしないでください。
・ 充電工具や充電器内部に水が入り、感電やバッテリが短絡（ショート）する恐れがあります。
・ バッテリ内部に水が入り短絡（ショート）すると、発熱、発火、破裂の恐れがあります。
4. 充電器の電源コードを乱暴に扱わないでください。
・ 電源コードを持って充電器を運んだり、引っ張ったりしないでください。また、電源プラグを抜くために電源コードを利用しないでください。
・ 電源コードを熱、油、角のある所、動くものに近づけないでください。電源コードが損傷したり、身体にからまって感電する恐れがあります。
5. 使用環境に適した延長コードを使用してください。
6. USB 端子付きの充電工具や充電器は、USB 端子間を短絡（ショート）させないでください。
・ 釘、針金が USB 端子内に入ると、短絡（ショート）して発煙、発火の恐れがあります。

⚠警告

作業者に関する安全事項

1. 油断しないで十分注意して作業を行ってください。
- 充電工具を使用する場合は、取扱方法、作業の仕方、周りの状況など十分注意して慎重に作業してください。
- 疲れていたり、アルコールまたは医薬品を飲んでいる方や妊娠している方は、充電工具を使用しないでください。
- 屋外での作業の場合は、夜間の使用や悪天候などで視界の悪いときは充電工具を使用しないでください。
- 一瞬の不注意が深刻な傷害を招きます。

2. 安全保護具を使用してください。
- 作業時は、常に保護メガネを使用してください。また、粉じんの多い作業では防じんマスクを併用してください。必要に応じて、すべり防止安全靴･ヘルメット、耳栓、イヤマフなどを着用してください。

3. 不意な始動は避けてください。
- バッテリを本製品に差し込む前に、スイッチが切れていることを確かめてください。
- スイッチに指をかけて運ばないでください。

4. 充電工具の電源を入れる前に、調整キーやレンチなどは、必ず取りはずしてください。
- 電源を入れたときに、取り付けたキーやレンチなどが回転して負傷する恐れがあります。
- 本製品に収納場所がある場合は、決められた位置にしっかり固定してください。

5. 無理な姿勢で作業をしないでください。
- 本製品を無理に押しつけず、常に足元をしっかりさせ、バランスを保つようにしてください。

6. きちんとした服装で作業してください。
- だぶだぶの衣服やネックレスなどの装身具は、回転部に巻き込まれる恐れがあるので着用しないでください。
- 髪、衣服、手袋は回転部分に近づけないでください。
- 屋外での作業の場合には、ゴム手袋とすべり止めの付いた履物の使用をおすすめします。
- 長い髪は、帽子やヘアカバーなどで覆ってください。

7. 集じん装置が接続できるものは接続して使用してください。
- 充電工具に集じん機などが接続できる場合は、これらの装置を確実に接続することで粉じんの人体への影響を軽減できます。

8. 使用直後は製品の端子部に触れないでください。熱くなっているためやけどの恐れがあります。

充電工具の使用および手入れ

1. 充電工具は能力に合った作業に使用してください。
- 安全に能率よく作業するために、充電工具の能力に合った負荷で作業してください。

2. スイッチに異常がないか点検してください。
- スイッチで始動および停止操作のできない充電工具は危険です。使用せず修理をお申し付けください。

⚠警告

3. 充電工具の誤始動を防ぐために、次の作業前はスイッチを切り、バッテリを本製品から抜いてください。
- 本製品の調整
- 刃物、砥石、ビットなどの先端工具や付属品の交換
- 保管、または修理
- 充電工具から離れるとき
- 本製品の受け渡し
- その他危険が予想される作業

4. 使用しない充電工具、充電器およびバッテリは、子供の手の届かない乾燥した鍵のかかる場所に保管してください。
- 充電工具や充電器からバッテリを抜いて保管してください。
- 充電器は電源コンセントから電源プラグを抜いて保管してください。
- バッテリはバッテリカバーをつけて保管してください（バッテリカバー付きの場合）。

5. 可動部分の位置調整および締め付け状態、部品の破損、取り付け状態、その他運転に影響をおよぼすすべての部位に異常がないか確認してください。
- 保守点検が不十分であることが事故の原因になります。
- 握り部は、常に乾かしてきれいな状態に保ち、油やグリスなどが付かないようにしてください。
- 注油や付属品の交換は、取扱説明書に従ってください。
- 充電器の電源コードは定期的に点検し、損傷している場合は、お買い上げの販売店、または当社営業所に修理をお申し付けください。
- 充電器に使用する延長コードは、定期的に点検し、損傷している場合は交換してください。
- 安全に能率よく作業していただくために、刃物類は常に手入れをし、よく切れる状態を保ってください。

6. 先端工具は、鋭利できれいな状態を保ってください。
- 先端工具を適切に手入れすることで、円滑な作業と容易な操作ができます。

7. 取扱説明書で指定した先端工具、付属品、アタッチメントなどを使用してください。
- 取扱説明書で指定のサイズ、形状、付属品などは、本製品の性能や安全を引出すよう、最適に設計されています。

8. 充電工具、付属品、アタッチメント、先端工具類は、作業条件や実施する作業に合わせてご使用ください。
- 指定された用途以外に使用すると、事故の原因になります。

9. 極端な高温や低温の環境下では十分な性能を得られません。

バッテリに関する安全事項

1. バッテリを差し込む前に、スイッチが切れていることを確認してください。
- スイッチがオンの位置にあるときにバッテリを差し込むと事故につながります。

⚠警告

2. バッテリは専用充電器以外では充電しないでください。
・ ほかのバッテリ用の充電器を流用すると、火災、発熱、破裂、液漏れの恐れがあります。
3. マキタが指定した専用バッテリ以外使わないでください。また、改造したバッテリ（分解してセルなどの内蔵部品を交換したバッテリを含む）を使用しないでください。
・ 工具本体の性能や安全性なども損なう恐れがあり、火災やけが、故障、破裂などの原因になります。
4. バッテリの端子部を金属などで接触させないでください。
・ バッテリを金属と一緒に工具箱や釘袋などに保管しないでください。短絡（ショート）して発熱、発火、破裂の恐れがあります。
・ 本製品または充電器からはずした後は、バッテリにバッテリカバーを必ず取り付けてください（バッテリカバー付きの場合）。
5. 高温などの過酷な条件下ではバッテリから液漏れすることがあります。漏れ出た液体に不用意に触れないでください。
・ 万が一、バッテリの液が目に入ったら、直ちにきれいな水で十分洗い医師の治療を受けてください。
・ バッテリの液は炎症ややけどの原因になることがあります。
6. バッテリはマキタ製品以外に取り付けて使用しないでください。
・ 火災、発熱、破裂、液漏れの恐れがあります。
7. バッテリは、火への投入、加熱をしないでください。
・ 発火、破裂の恐れがあります。
8. バッテリに釘を刺す、切る、潰す、投げる、落とす、硬い物で叩くなど衝撃を与えないでください。
・ 発熱、発火、破裂の恐れがあります。
9. 分解・改造をしないでください。
・ 発熱、発火、破裂の恐れがあります。
10. バッテリを火のそばや炎天下など高温の場所で充電・使用・保管しないでください。
・ バッテリを周囲温度が 50 ℃以上に上がる可能性のある場所（金属の箱や夏の車内など）に保管しないでください。バッテリ劣化の原因になり、発煙、発火の恐れがあります。
11. バッテリを水のような導電体に浸さないでください。またバッテリの内部に水のような導電体を侵入させないでください。
・ バッテリ内部に水のような導電体が侵入すると短絡（ショート）し、発熱、発火、破裂の恐れがあります。
12. 使用時間が極端に短くなったバッテリは使用しないでください。
13. 落としたり、何らかの損傷を受けたバッテリは使用しないでください。
・ 損傷、または使用できなくなったバッテリは回収しております。お買い上げの販売店、または当社営業所へご持参ください。
14. 使用済みのバッテリは一般家庭ゴミとして棄てないでください。
・ 棄てられたバッテリがゴミ収集車内などで破壊されて短絡（ショート）し、発火・発煙の原因になる恐れがあります。

⚠警告

15.バッテリは、電力量が 100 Wh を超える場合、危険物に分類されます。
- 輸送の際は、輸送会社にお問い合わせの上、指示に従ってください。
- 電力量は、バッテリ裏側の注意ラベルに記載されています。

16.使用中、使用後にバッテリが熱くなることがあります。やけど、低温やけどの原因になるため注意してください。

17.バッテリに切りくず、ほこり、土などがたまらないようにしてください。
- 異常発熱によりやけどをしたり、発火、破裂または、作動不良によりけがに至る恐れがあります。

整備

1. 充電工具は、専門家による純正部品だけを用いた修理により安全性を維持することができます。
- 本製品、充電器、バッテリを分解、修理、改造はしないでください。発火したり、異常動作して、けがをする恐れがあります。
- 本製品が熱くなったり、異常に気づいたときは点検・修理に出してください。
- 本製品は、該当する安全規格に適合しているので改造しないでください。
- 修理は、必ずお買い上げの販売店、または当社営業所にお申し付けください。
- 修理の知識や技術のない方が修理すると、十分な性能を発揮しないだけでなく、事故やけがの恐れがあります。
- アスベスト(石綿)周辺の環境下(除去作業含む)で使用した本製品の保守・点検・修理は受付できません。

その他の安全事項

1. 損傷した部品がないか点検してください。
- 使用前に、保護カバーやその他の部品に損傷がないか十分点検し、正常に作動するか、また所定機能を発揮するか確認してください。異常がある場合は、使用する前に修理を行ってください。
- 破損した保護カバー、その他の部品交換や修理は、取扱説明書に従ってください。取扱説明書に記載されていない場合は、お買い上げの販売店、または当社営業所に修理をお申し付けください。スイッチが故障した場合は、お買い上げの販売店、または当社営業所に修理をお申し付けください。
- 異常・故障時には、直ちに使用を中止してください。そのまま、使用すると発煙・発火、感電、けがに至る恐れがあります。
  ＜異常・故障例＞
  - 本製品やバッテリが異常に熱い。
  - 本製品やバッテリに深いキズや変形がある。
  - 焦げくさい臭いがする。
  - ビリビリと電気を感じる。
- スイッチを入れても動かないなど不具合を感じた場合は、すぐにバッテリを抜いてお買い上げの販売店、または当社営業所に点検、修理をお申し付けください。

⚠ 警告

2. 正しい付属品やアタッチメントを使用してください。
- この取扱説明書および当社カタログに記載されている付属品やアタッチメント以外のものを使用すると、事故やけがの原因となる恐れがあるので使用しないでください。

3. 材料を加工する工具では、材料をしっかりと固定してください。
- 材料を固定するために、クランプや万力などを利用してください。手で保持するより安全で、両手で充電工具を使用できます（材料を動かして加工する製品を除く）。

4. ラッカー、ペイント、ベンジン、シンナー、ガソリン、ガス、接着剤などのある場所では充電しないでください。
- 爆発や火災の恐れがあります。

5. 火災の恐れがあります。次のようなことをしないでください。
- ダンボールなどの紙類、座布団などの布類、畳、カーペット、ビニールなどの上では充電しないでください。
- 風窓のある充電器は、充電中に風窓をふさがないでください。また風窓に金属類、燃えやすいものを挿し込まないでください。
- 綿ぼこりなど、ほこりの多い場所で充電しないでください。

6. 充電器のバッテリ装着部には充電用端子があります。金属片・水などの異物を近づけないでください。
- そのまま充電を続けると発煙、発火、破裂の恐れがあります。

7. 充電器は充電以外の用途には使用しないでください。

8. 充電中、発熱などの異常に気が付いたときは、直ちに電源プラグを抜いて充電を中止してください。そのまま充電を続けると発煙、発火、破裂の恐れがあります。

9. 正しく充電してください。
- 充電器は定格表示してある電源で使用してください。
- 昇圧器などのトランス類や直流電源では使用しないでください。異常に発熱し、火災の恐れがあります。
- ラベルに 発電機 の表示がある充電器はエンジン発電機（当社インバータ制御付エンジン発電機は除く）では使用しないでください。異常に発熱し、火災の恐れがあります。
- 周囲温度が 10 ℃未満、または周囲温度が 40 ℃以上ではバッテリを充電しないでください。破裂や火災の恐れがあります。
- バッテリは、換気のよい場所で充電してください。充電中のバッテリや充電器を布などで覆わないでください。破裂や火災の恐れがあります。
- 充電器の電源コードが踏まれたり、引っかけられたり、無理な力を受けて損傷することがないような場所で充電してください。発煙、発火、感電の恐れがあります。
- 充電器を使用しないときは、電源プラグを抜いてください。

⚠警告

10.充電器の電源プラグにぬれた手で触れないでください。
- 感電の恐れがあります。

11.充電工具を高圧電線の近くで使用しないでください（高圧電線対応製品は除く）。
- 誤動作や故障する恐れがあります。

12.充電器で使用する延長コードの太さ（導体公称断面積）と長さの目安
- 充電器の使用時に延長コードが必要な場合、充電器を最高の能率で支障なくご使用いただくために十分な太さの延長コードをできるだけ短くお使いください。

太さ（導体公称断面積）	長さの目安
2.0 mm^2	30 m

この取扱説明書は、大切に保管してください。
- お読みになった後は、お使いになる方がいつでも見ることができる所に必ず保管してください。
- ほかの人に貸し出す場合は、一緒に取扱説明書もお渡しください。

●騒音防止規制について
騒音に関しては、法令や各都道府県などの条例で定める規制がありますので、ご近所などの周囲に迷惑をかけないようにご使用ください。

充電式シャーレンチ安全上のご注意

JPB264-3

先に電動工具として共通の注意事項を述べましたが、充電式シャーレンチとして、さらに次に述べる注意事項を守ってください。

⚠ 警告

1. 使用中は、振り回されないよう本製品を確実に保持してください。
   - 確実に保持していないと、けがの原因になります。
2. 使用中は、スリーブなどの回転部に手や顔などを近づけないでください。
   - けがの原因になります。
3. 使用中、本製品の調子が悪かったり、異常音がしたときは、直ちにスイッチを切って使用を中止し、お買い上げの販売店、または当社営業所に点検・修理を申し付けください。
   - そのまま使用していると、けがの原因になります。
4. 誤って落としたり、ぶつけたときは、スリーブや本製品などに破損や亀裂、変形がないことをよく点検してください。
   - 破損や亀裂、変形があると、けがの原因になります。
5. 使用前に、アウタースリーブが手でスムーズに回転することを確認してください。スムーズに回転しないときは、直ちにスイッチを切って使用を中止し、お買い上げの販売店、または当社営業所に点検・修理を申し付けください。
   - そのまま使用すると、本製品が振られけがの原因になります。
6. チップレバーの操作を行っていないにもかかわらず、ピンテールが脱落するときは、直ちに使用を中止し、お買い上げの販売店、または当社営業所に点検・修理を申し付けください。
   - ピンテールが脱落し、けがや事故の原因になります。
7. 高所では本製品を身体や安全帯に吊り下げないでください。
   - 身体が本製品の重さに引っ張られて、落下など事故の原因になります。
8. ボルトにスリーブを挿し込む前に、スイッチが切れていることを確認してください。
   - スイッチを入れたままボルトにスリーブを挿し込むと故障の恐れがあり、けがや事故の原因になります。

⚠ 注意

1. 付属品は、取扱説明書に従って確実に取り付けてください。
・ 確実でないと、はずれたりし、けがの原因になります。
2. 本製品を使用して高所で作業される際は、下に人がいないことをよく確かめてください。
・ 材料や本製品などを落とした場合、事故の原因になります。
3. 本製品を使用して高所で作業される際は、必ず安全帯をご使用ください。
・ 落下など事故の原因になります。

各部の名称および標準付属品

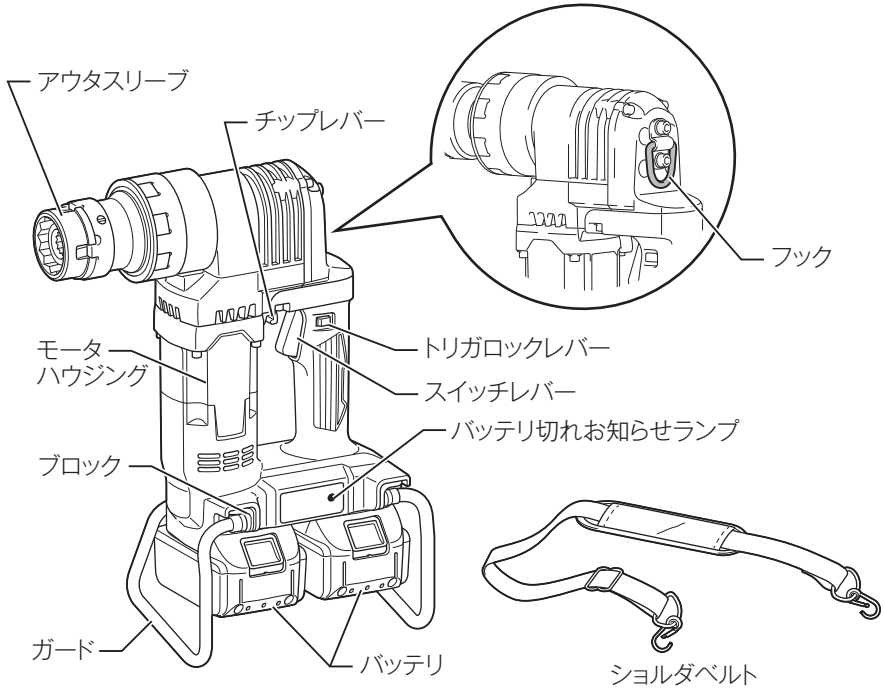

標準付属品

モデル / 標準付属品	WT310DZK	WT310DPG2
バッテリ	×	BL1860B （容量 6.0 Ah） 2 個
充電器 （充電時間）	×	DC18RD （約 55 分）
バッテリカバー	×	2 個
アウタスリーブ	M20 用 1 個 M22 用 1 個	
インナスリーブ	M20 用 1 個 M22 用 1 個	
マイナスドライバ	○	
プラスチックケース	○	
ショルダベルト	○	

別販売品のご紹介

・ 別販売品の詳細につきましてはカタログを参照していただくか、お買い上げの販売店、または当社営業所へお問い合わせください。

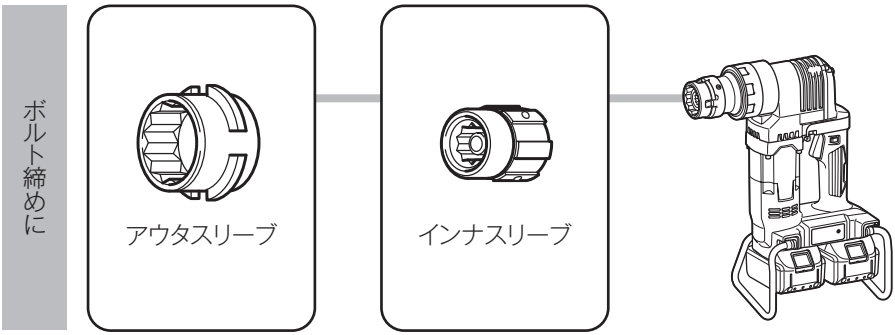

・ バッテリ BL1815N（容量 1.5 Ah）
部品番号：A-60311

・ バッテリ BL1820B（容量 2.0 Ah）
部品番号：A-61715

・ バッテリ BL1830B（容量 3.0 Ah）
部品番号：A-60442

・ バッテリ BL1850B（容量 5.0 Ah）
部品番号：A-59900

・ バッテリ BL1860B（容量 6.0 Ah）
部品番号：A-60464

バッテリについて

バッテリについて

・ お買い上げ時は、バッテリは十分に充電されていないため、バッテリ保護機能が働いている場合があります。（スイッチを操作すると本製品は動く恐れがありますので注意してください。）ご使用前に急速充電器で正しく充電してからご使用ください。
・ 使用しないときはバッテリカバーをかぶせてください。バッテリを水やほこりから保護するのに役立ちます。
・ 使用しないときは本製品からバッテリを抜いて保管してください。

バッテリを長持ちさせるには

・ 工具の力が弱くなってきたと感じたら使うのをやめ、充電してください。
・ 満充電したバッテリを再度充電しないでください。
・ 充電は周囲温度 10 ℃～ 40 ℃の範囲で行ってください。
・ 使用直後などの熱くなったバッテリは、充電器に差し込んで冷却し充電することをおすすめします。
・ 長期間（6 ヶ月以上）ご使用にならない場合、リチウムイオンバッテリは充電してから保管することをおすすめします。

バッテリの回収について

・ 使用済みバッテリはリサイクルのため回収しております。お買い上げの販売店、または当社営業所へご持参ください。

リチウムイオンバッテリは
リサイクルへ

バッテリについて

バッテリの取り付け・取りはずし方

⚠ 警告

バッテリは確実に差し込んでください。ボタン上部の赤色部が見えている場合は完全にロックされていません。赤色部が見えなくなるまでしっかり差し込んでください。

・ 差し込みが不十分ですと、はずれて事故の原因になります。

・ バッテリを本製品から取りはずすときは、
  1. バッテリ正面のボタンを下げながら
  2. スライドさせると取りはずせます。
・ 取り付けるときは逆の要領で、本製品の溝に合わせ、奥まで挿入してください。この際、ボタン上部の赤色部が見えている場合は完全にロックされていません。赤色部が見えなくなるまで、奥まで確実に挿入してください。

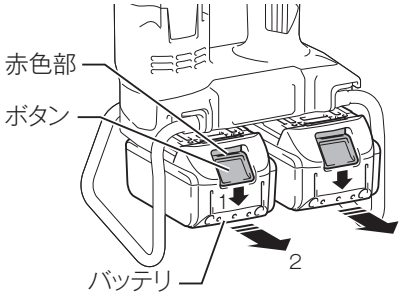

注

・ **必ず充電済みのバッテリ２本を取り付けてください。**
・ **バッテリが１本の場合やバッテリ２本のうち片方が充電されていない場合はスイッチが入りません。**

バッテリについて

バッテリ残容量表示機能

モデル名の末尾に「B」の付くバッテリは、残容量表示機能が付いています。

・ チェックボタンを押すとバッテリ表示ランプが残容量を数秒間表示します。

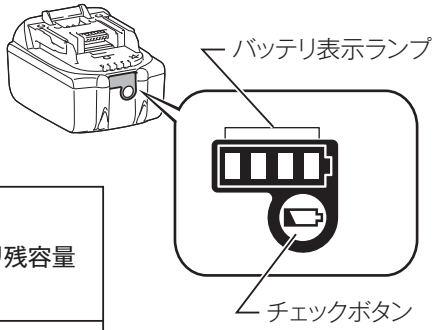

バッテリ表示ランプ :点灯　:点滅　:消灯	バッテリ残容量
■ ■ ■ ■	75% - 100%
■ ■ ■ □	50% - 75%
■ ■ □ □	25% - 50%
■ □ □ □	0% - 25%
◪ □ □ □	充電してください。
■ ■ □ □ ↓ ↑ □ □ ■ ■	バッテリの異常です。

注

・ 表示される残容量は、ご利用状況や気温などによって実際の残容量と異なる場合があります。

充電器について

バッテリの充電方法

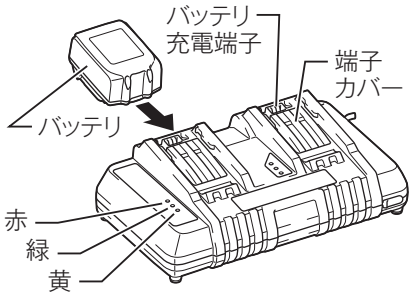

1. 2口急速充電器の電源プラグを100 Vの電源コンセントに挿し込んでください。
   充電表示ライトは「緑」の点滅を繰り返します。
2. バッテリを2口急速充電器の挿入ガイドにそって、一番奥まで入れてください。
   充電器の端子カバーはバッテリ挿入に伴い開閉します。
3. バッテリを挿入しますと充電表示ライトが「赤」に点灯し、現在設定されている充電完了メロディーの確認音が短時間鳴り、充電を開始します。
   充電が完了すると「緑」の点灯に変わり、充電完了メロディーや電子ブザー音が鳴ります。
   そのままバッテリを挿入しておけば、バッテリを冷却します。
   充電時間は周囲温度（10 ℃～ 40 ℃）やバッテリの状態（新品・長期保存バッテリや寿命に近いバッテリなど）により変動します。
4. 充電完了後すぐに使用しない場合は、バッテリの冷却を行いますので、そのまま差し込んでおくことをおすすめします。冷却時間は約30分です。
5. バッテリを抜き取り、電源コンセントから2口急速充電器の電源プラグを抜いてください。

充電器について

充電完了メロディーの切り替え方法

1. バッテリを充電器に差し込むと、現在設定（※）されている充電完了メロディーの確認音が短時間流れます。
2. このとき、素早くバッテリを差し直すと充電完了メロディーの確認音が変わります。
3. 続けて素早くバッテリを差し直すたびに充電完了メロディーの確認音が順に変わります。
4. 設定したい充電完了メロディーの確認音が流れましたら、バッテリを挿入したままにすることで充電を開始します。
   「ピピッ！」と鳴るモードを選んだときは充電完了時に音がしません（無音モード）。
5. 充電が完了すると充電表示ライトが「緑」の点灯に変わり、バッテリ挿入時に設定した充電完了メロディーや電子ブザーが鳴ります。無音モードを選択した場合には完了時に音はしません。
6. 設定した充電完了メロディーは急速充電器の電源プラグを抜いても記憶されています。

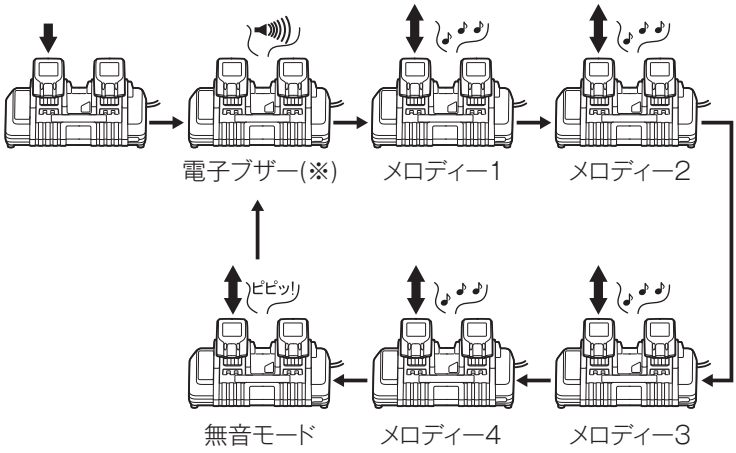

（※）出荷時は電子ブザーに設定されています。

充電器について

充電表示ライトについて

充電表示ライトの内容は以下のようになっています。
（通常充電のライト表示および表示内容）

ライト表示 点滅 点灯	表示内容
緑	充電前「緑 1 個」点滅 電源に挿し込んだ状態です。
赤	冷却中「赤 1 個」点滅 バッテリが高温です。冷却後、自動的に充電開始します。
赤	充電中「赤 1 個」点灯 バッテリ容量約0～80％を示します。
赤 緑	充電中「赤 1 個・緑 1 個」点灯 バッテリ容量約80～100％を示します。
緑	充電完了「緑 1 個」点灯　電子ブザーまたはメロディー

充電器について

ライト表示 点滅 点灯	表示内容
（オートメンテナンス時のライト表示および表示内容）	
黄	オートメンテナンス「黄」点灯 バッテリ寿命低下防止のため充電時間が長くなります。
（異常時のライト表示および表示内容）	
赤 緑	充電不可「赤・緑１個」交互点滅 電子ブザー バッテリ寿命またはゴミづまりで充電できません。
黄	冷却システム異常「黄」点滅 冷却ファン故障または冷却不足です。

充電器について

注

- DC18RD はマキタバッテリ専用の 2 口急速充電器です。他の目的に使用しないでください。
- 使用直後のバッテリや直射日光の当たる所に長時間放置したバッテリを充電されますと充電表示ライトが「赤」の点滅を繰り返す場合があります。このようなときは、充電器内蔵の冷却ファンによりバッテリを冷却してから充電を開始します。
- 充電開始後、充電表示ライトが「赤・緑」の交互点滅を繰り返し、電子ブザーが「ピッピッピッ」と約 20 秒間鳴った場合は、バッテリの寿命またはゴミづまりで充電できません。
- バッテリを連続で充電される場合は、充電時間が長くなることがあります。
- オートメンテナンス機能により、充電時間が周囲温度（10 ℃～ 40 ℃）やバッテリの状態に応じて変動します。
- 次のような状態のときは、充電器またはバッテリに故障があると考えられますので、充電器とバッテリの両方を、お買い上げの販売店、または当社営業所へお持ちください。
  - × 充電器のプラグを 100 V の電源に挿し込んでも、表示ライトが「緑」に点滅しない。
  - × バッテリを挿入しても、表示ライトが「赤」に点灯または点滅しない。
  - × 充電開始後、表示ライトが「赤」に点灯した後、3 時間以上たっても充電が完了しない。
    （表示ライトが「緑」に変わらない。）
- バッテリを使用しないときは、バッテリカバーをかぶせてください。
  バッテリを水やほこりから保護するのに役立ちます。

充電器について

冷却システムについて

・ バッテリの性能を十分に発揮させるため、充電器内蔵の冷却ファンによりバッテリを効率良く冷却するシステムです。送風の音がしますが故障ではありません。
・ 充電完了後すぐに使用しない場合は、バッテリの冷却を行いますので、そのまま差し込んでおくことをおすすめします。
・ 冷却ファンが故障したり、充電器やバッテリのゴミづまりによって冷却不足となった場合、「黄」のライトが点滅し冷却システム異常をお知らせします。冷却システム異常の場合も充電を行いますが、充電時間が長くなることがあります。このようなときは、充電器、バッテリの風穴がふさがれていないか、または送風の音がしないか、ご確認ください。
・ 充電中、送風の音がしない場合がありますが、「黄」のライトが点滅していなければ故障ではありません。冷却ファンを停止して充電することがあります。
・ 充電器、バッテリの風穴をふさがないでください。
・ 頻繁に「黄」のライトが点滅するようなときは、点検・修理をお申し付けください。

オートメンテナンス機能について

・ オートメンテナンス機能は、バッテリの使用状態に応じて自動的にバッテリを長持ちさせるように最適な充電を行うことを特徴としています。
・ 下記 1 ～ 4 の状態となった場合、特にバッテリ寿命が低下しやすい状況にあるため、充電中に「黄」のライトが点灯して充電時間が長くなることがあります。
  1 高温充電の繰り返し
  2 低温充電の繰り返し
  3 満充電バッテリの再充電の繰り返し
  4 過放電の繰り返し
  （過放電とは工具の力が弱くなってもさらに使用する状態です。）

充電器について

USB 電源端子の使い方

⚠ 警告

USB 電源部の端子間を短絡（ショート）させないでください。
・ 釘、針金が USB 電源端子部に入ると、短絡（ショート）して発煙、発火の恐れがあります。

2 口急速充電器は、様々な USB 機器の外部電源としても使用することができます。次の注意事項をよくお読みの上、正しくお使いください。

注

- 万一の場合に備えて、ご使用になる USB 機器の内部データを必ず事前にバックアップしてください。接続した USB 機器の内部データが（予測できない問題により）破損・消失する可能性があります。
- USB 機器の種類によっては、動作しない、または充電できない機種があります。
- 1.5 A を超える出力電流を必要とする USB 機器は、2 口急速充電器に接続しないでください。USB 電源端子の最大出力電流は、1.5 A です。
- 2 口急速充電器との接続には、USB 機器付属の USB ケーブルをご使用ください。
- 使用後は 2 口急速充電器正面のカバーを戻してください。カバーが開いていると充電器内部に水滴やほこりが侵入し充電器の故障につながります。
- USB 電源端子に釘や針金が入らないよう注意してください。釘などが入ると充電器の故障につながります。

1. 本体正面のカバーをはずして、USB ケーブルで USB 機器と 2 口急速充電器を接続してください。
2. 2 口急速充電器の電源プラグを電源コンセントに挿し込んでください。
3. 使用後は、USB 機器、USB ケーブルを取りはずし、カバーを戻してください。
4. 電源コンセントから 2 口急速充電器の電源プラグを抜いてください。

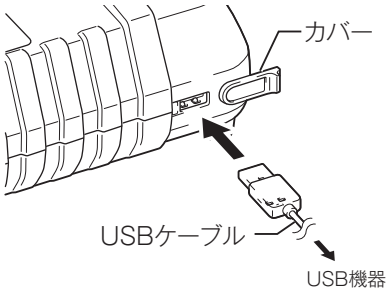

充電器について

充電器の点検・修理・保管について

・ いつも安全に能率よくお使いいただくために定期点検をおすすめします。修理・点検はお買い上げの販売店、または当社営業所にお申し付けください。
・ 充電器の保管場所として次のような場所は避けてください。
  × お子様の手が届いたり、簡単に持ち出せる所
  × 温度や湿度の急変する所
  × 湿気の多い所
  × 直射日光の当たる所
  × 揮発性物質の置いてある所

アウタスリーブ・インナスリーブの交換

⚠ 警告

付属品やアウタスリーブ・インナスリーブなどの取り付け、取りはずしの際は、必ずスイッチを切りバッテリを本製品からはずしてください。

・ バッテリを本製品につないだまま行うと、事故の原因になります。

⚠ 注意

アウタスリーブ・インナスリーブの交換の際は、内部に異物が入らないように注意してください。

・ アウタスリーブ、インナスリーブは M22 用が本製品に取り付けられています。他のサイズのスリーブを使用するときは、下記の手順で交換してください。

取りはずし方

1. アウタスリーブを手で押さえ、マイナスドライバで止めネジ 2 個をゆるめます。
   アウタスリーブ、インナスリーブがスプリングの力で押し出されます。

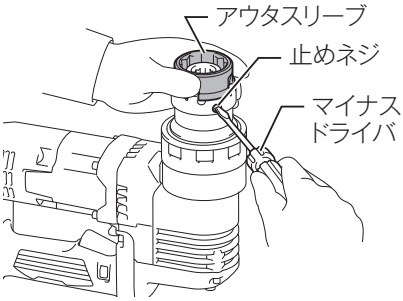

2. 次にアウタスリーブからインナスリーブをはずします。
   - インナスリーブは、ピンを押すとはずれます。インナスリーブを落とさないように注意してください。

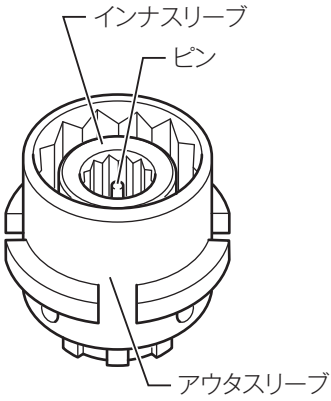

   - インナスリーブスプリング、チップロッド、チップロッドスプリングは、そのまま本製品に取り付けておいてください。

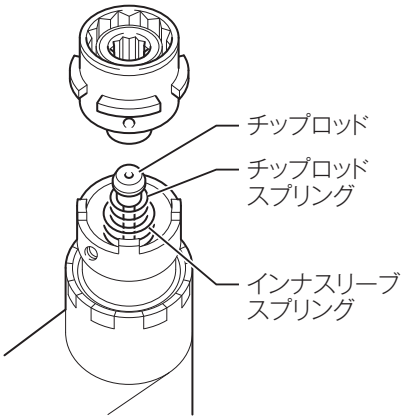

アウタスリーブ・インナスリーブの交換

取り付け方

1. インナスリーブのピンを上にしてアウタスリーブをかぶせます。
2. ピンを押してアウタスリーブにインナスリーブを取り付けるとインナスリーブがセットされます。

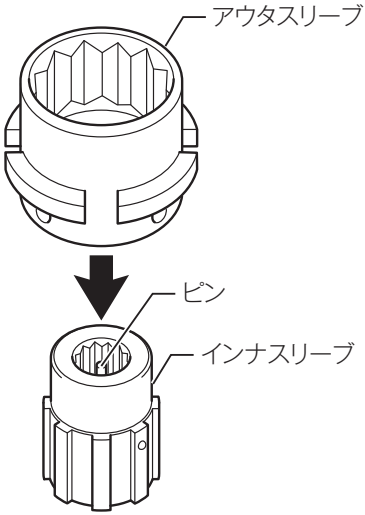

3. インナスリーブを取り付けたアウタスリーブを本製品にはめます。
   インナスリーブを左右に回しながら確実にはめてください。
4. 止めネジ２個をしっかり締め付けて、取り付け完了です。

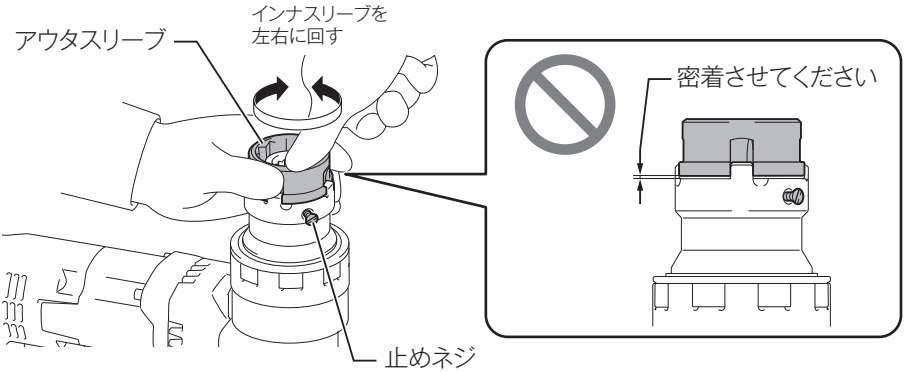

スイッチの操作

⚠ 警告

本製品にバッテリを差し込む前に、スイッチが切れていることを必ず確認してください。

・ スイッチを入れたままバッテリを差し込むと急に回りだし、事故の原因になります。

・ スイッチはスイッチレバーを引くと入り、放すと切れます。
・ スイッチレバーを約６分以上引き続けると、本製品は自動的に停止します。

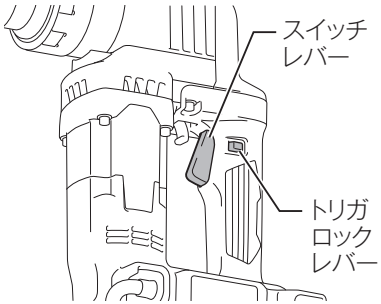

トリガロックレバー

・ トリガロックレバーを🔒側から押し込むと、スイッチレバーがロックします。
・ トリガロックレバーを🔓側から押し込むと、スイッチレバーがロック解除します。

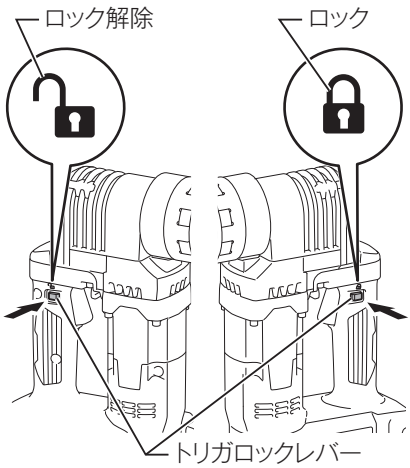

ボルトの締め付け方法

⚠ 警告

ボルトにスリーブを挿し込む前に、スイッチが切れていることを確認してください。

・ スイッチを入れたままボルトにスリーブを挿し込むと故障の恐れがあり、けがや事故の原因になります。

1. インナスリーブをボルトのテール部に完全にはめ込みます。

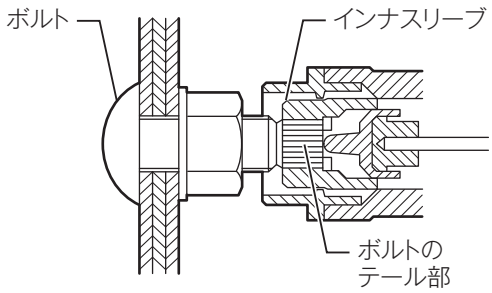

注

- **ボルトのテール部をたたくと変形して、インナスリーブに入らなくなることがありますのでたたかないでください。**
- **レンチなどを用いてボルトを 1 次締めし、その後当該シャーレンチで締め付けを行います。最初からシャーレンチで締め付けるのではなく、1 次締め後に当該シャーレンチを用いてください。**

2. 軽く押しながらアウタスリーブをナットに完全にはめます。
   うまくはまらない場合は、本製品を左右どちらかに振りながらはめてください。

3. スイッチレバーを引いて始動します。
   アウタスリーブが回転して、ナットを締め付け始めます。

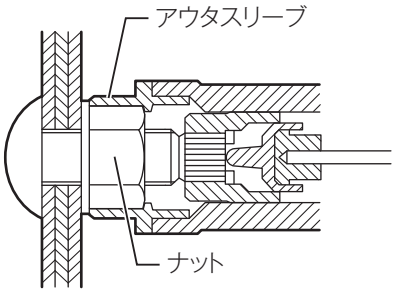

4. 規定のトルクに達すると、ボルトのテール部がノッチ部でせん断されます。
テール部はインナスリーブにチップとして残ります。

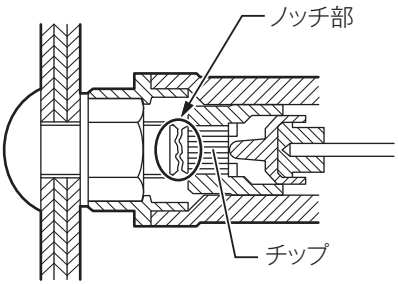

5. スイッチレバーを放し、本製品を引いてアウタスリーブをナットからはずします。

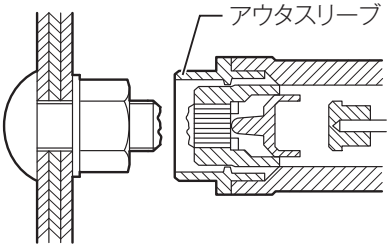

注

- 使用時、本製品を過度に押さえつけないでください。シャーレンチはアウタスリーブとインナスリーブの回転により締め付けを行いますので、本製品を安定させる程度の力で結構です。

6. チップレバーを引いてチップを排出します。

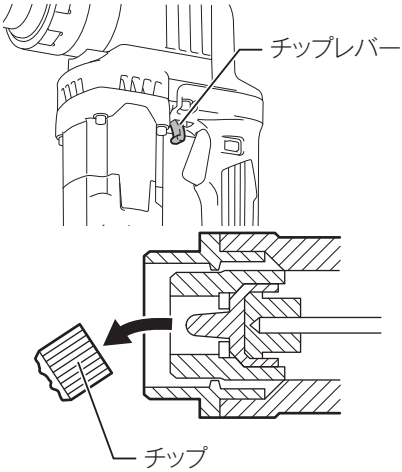

⚠ 注意

チップが落下しないように手で受けるなどして確実に回収してください。
・ チップが落下すると事故の原因になります。

ボルト締め付け時の注意

注

・ 座金およびナットには裏表がありますので、ボルトを接合部に組み込むときには、逆使いしないように注意してください。

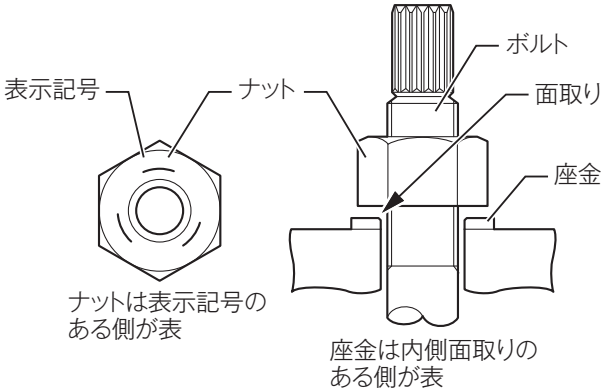

・ 次の場合はナット・ボルト・座金をセットで交換してください。
  ・ ナット・ボルト・座金などが供回り・軸回りを生じた場合
  ・ ナット回転量に異常が認められた場合
  ・ ナット面から突き出た余長が過大または過小の場合

・ 一度使用したナット・ボルト・座金は再度使用しないでください。

ボルトサイズと余長について

締め付け部材の厚さに基づきボルトをお選びください。ボルトのサイズ毎にチップ切断後の余長の長さの範囲は決まっています。詳細については、下記表をご参照ください。

ボルトサイズ	WT310D	
	最大余長	最小余長
M16	20 mm	4.5 mm
M20	15 mm	5.5 mm
M22	14 mm	7 mm

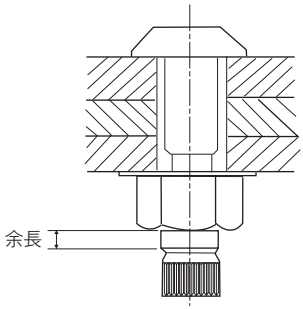

- サイズの異なるボルトで最大、最小の余長が異なりますので使用時には余長が上表の規定のものをご使用ください。
- ご使用のボルトが規定範囲内を越えますと、本製品故障の原因となりますので注意してください。

フックについて

⚠ 警告

本製品のフックは運搬以外の用途（高所での落下防止など）では使用しないでください。

・ フックに過度な負荷がかかるとフックが破損し、作業者および周囲または下にいる人がけがをする恐れがあります。

フックを使用する際は、付属の本製品専用ショルダベルト以外は使用しないでください。また、ショルダベルトがしっかりと本製品に取り付いていることを確認して使用してください。

・ 本製品が脱落するなど、事故の原因になります。

ショルダベルトは本製品を使用する際、必ず本製品から取りはずしてください。

・ バランスを崩して事故の原因になります。

⚠ 注意

ショルダベルトを使用して運搬される際は、ショルダベルトや本製品が身体や障害物に絡まないように注意してください。

・ ぶつけたり、引っ掛けたりして事故の原因になります。

・ 本製品後部のフックに付属の専用ショルダベルトを使用して、運搬することができます。

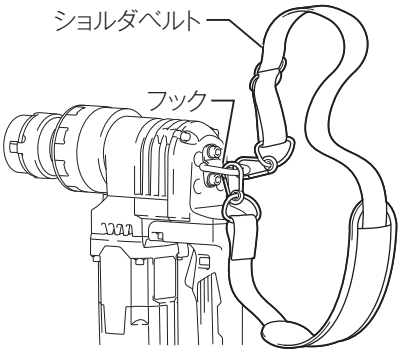

バッテリ切れお知らせ機能

バッテリの残量が少なくなると、バッテリ切れお知らせランプが「赤」点滅をして、ボルトの締め付け本数が残りわずかなことをお知らせします。

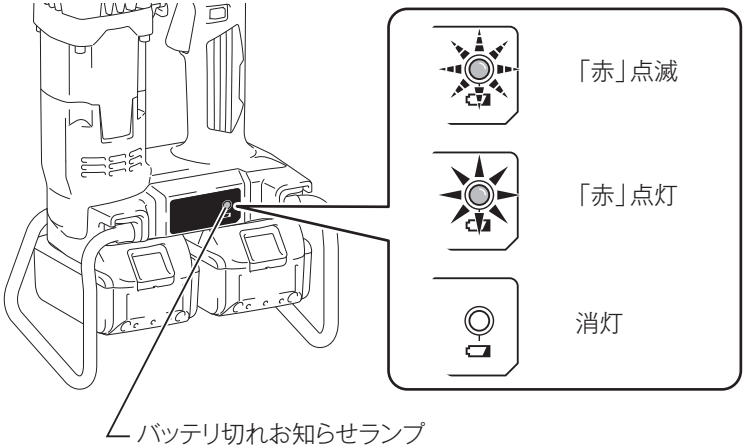

ランプの状態	バッテリ残量の状態
「赤」点滅	バッテリ残量少 ・「赤」点滅開始後、約 10 本のボルトを締め付けることができます。
「赤」点灯	バッテリ残量無し ・ ボルトを締め付けることができません。 ・ 約 60 秒後に「赤」ランプが消灯します。

保護機能

本製品およびバッテリの保護機能

本製品を使用中、下記状態になりますとモータが自動停止しますが、これは保護機能によるものであり故障ではありません。

保護機能	
・ 本製品およびバッテリの温度が高温になるとモータが自動停止します。 ・ 使用を中断して本製品よりバッテリを取りはずし、冷却ファン付きの充電器で充電および冷却をしてください。 ・ バッテリを冷ましても本製品が動作しない場合は、本製品を冷ましてください。	
・ バッテリの容量が少なくなるとモータが自動停止します。 ・ 本製品よりバッテリを取りはずし、バッテリを充電してください。	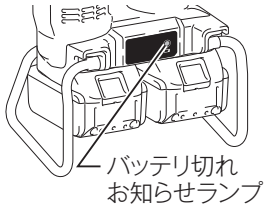 「赤」ランプ点灯 （約 60 秒後消灯）
・ 本製品が過負荷状態になるとモータが自動停止します。 ・ いったんスイッチを放し、本製品よりバッテリを取りはずしたあと、過負荷の原因を取り除いてください。原因を取り除けば再びご使用になれます。	

★マークについて

図のようにバッテリに★マークがあるバッテリは保護機能を搭載しています。

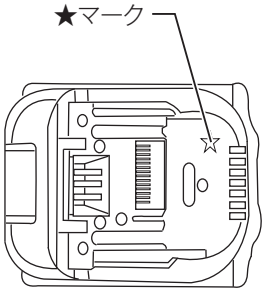

故障かな？と思ったら

修理を依頼される前に、下記項目を点検してください。

症状

●本製品が停止する

●始動しない

原因

保護機能※が働き、本製品またはバッテリが機能停止している可能性があります。

解消方法

スイッチを切って、再度入れてください。

↓ 解消しない

バッテリを充電するか、充電済みのバッテリと交換してください。

↓ 解消しない

本製品を十分に冷ましてください。

↓ 解消しない

お買い上げの販売店、または当社営業所まで修理をお申し付けください。

※保護機能については 38 ページ参照。

・ 修理をお申し付けの際は、製品、バッテリ、充電器を一緒にお持ちください。

保守・点検について

⚠ 警告

点検・整備の際には必ずスイッチを切り、バッテリを本製品からはずしてください。
・ バッテリを本製品に取り付けたまま行うと、事故の原因になります。

ガードについて

⚠ 警告

ガードとブロックを取りはずさないでください。
・ 正常な状態で取り付いていない場合、本製品に強い衝撃が加わると本製品およびバッテリが故障する恐れがあります。

本製品やガードにストラップなどを取り付けないでください。
・ バランスを崩したり、ストラップなどが脱落したりして、事故の原因になります。

ガードにショルダベルトを取り付けないでください。
・ ガードにショルダベルトを取り付けて持ち運ぶと、本製品が脱落するなど事故の原因になります。

注

・ ガード、ブロックが破損や変形した場合は、お買い上げの販売店、または当社営業所にて修理をお申し付けください。

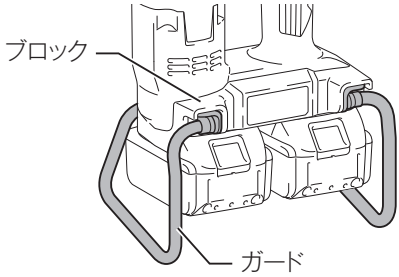

保守・点検について

本製品のお手入れ

・ 乾いた布か薄めた中性洗剤をつけた布できれいに拭いてください。

注

- **水洗いは絶対にしないでください。**
  - 本製品内部に水が入り、故障の原因になります。
- **ガソリン、ベンジン、シンナー、アルコールなどは変色、変形、ひび割れの原因となりますので使用しないでください。**

ご修理の際は

・ 修理はご自分でなさらないで、必ずお買い上げの販売店、または当社営業所にお申し付けください。

メモ

メモ

株式会社マキタ
愛知県安城市住吉町 3-11-8 〒446-8502
TEL.0566-98-1711（代表）

881B96C0
IWT