ヒューマンハードウェアのマキタ
人の暮らしとすまいのために……

makita

取扱説明書

充電式グリスガン

モデル GP180D

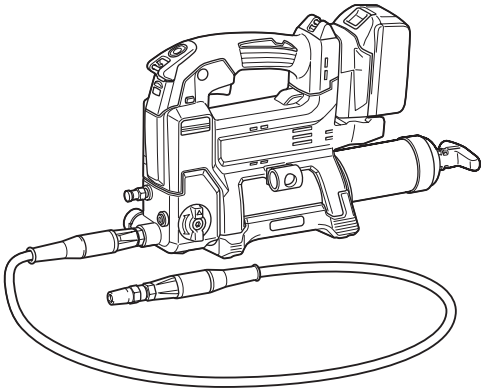

このたびは**充電式グリスガン**をお買い上げ賜わり厚くお礼申し上げます。
ご使用に先立ち、この取扱説明書をよくお読みいただき本製品の性能を十分ご理解の上で、適切な取り扱いと保守をしていただいて、いつまでも安全に能率よくお使いくださるようお願いいたします。
なお、この取扱説明書はお手元に大切に保管してください。

目次

・主要機能----------3
・安全上のご注意----------4
・充電式グリスガン　安全上のご注意----------12
・各部の名称----------14
・標準付属品----------15
・別販売品のご紹介----------16
・バッテリについて----------18
・充電器について----------21
・付属品の取り付け・取りはずし方----------30
　・ショルダーベルト----------30
・グリスの充填方法----------31
　・バレル----------31
　・カートリッジで充填する場合----------31
　・バレルに直接充填する場合----------33
　・ポンプで充填する場合----------35
・操作方法----------37
　・スイッチの操作----------37
　・吐出速度の切り替え----------38
　・ライトの点灯----------39
　・リリーフ弁、エアドレンバルブについて----------40
・作業方法----------41
　・グリスの注入----------41
　・バレルの清掃----------42
・保護機能----------45
　・本製品およびバッテリの保護機能----------45
・別販売品の使い方----------46
　・アダプタの交換方法----------46
　・ホースの交換方法----------46
　・ロックオンアダプタの交換方法と使い方----------47
　・アングルアダプタの取り付け方法----------48
・故障かな？と思ったら----------49
　・トラブルシューティング----------49
・保守・点検について----------51
　・本製品のお手入れ----------51
　・ご修理の際は----------51

主要機能

主要機能＼モデル		GP180D
電動機		直流マグネットモータ
バッテリ（容量 / セル数）		リチウムイオンバッテリ
		BL1860B（6.0 Ah/10 本）
電圧		直流 18 V
バレル内径		φ 60 mm
グリス容量		カートリッジ420 ml(400 g)、バルク570 ml(540 g)
グリスちょう度		ちょう度番号 0-2 号（NLGI No.0-No.2）*1
最大吐出圧力		69 MPa
吐出量 *2	低速モード	145 ml / min
	自動変速モード	290 ml / min
1 充電当たりの作業量	低速モード	8,000 ml
	自動変速モード	15,000 ml
本製品寸法（バッテリ含む）		長さ 449 mm ×幅 114 mm ×高さ 245 mm
質量（バッテリ含む）		5.5 kg

充電器		DC18RF
入力電圧		単相交流 100 V
入力周波数		50/60 Hz
入力容量		330 W
バッテリ充電端子	出力電圧	直流 14.4-18 V
	出力電流	直流 12 A
USB 電源端子	出力電圧	直流 5.0 V
	出力電流	直流 2.1 A
	端子形状	USB A 型

・ 改良のため、主要機能および形状などは変更する場合がありますので、ご了承ください。
*1：JIS K 2220
*2：常圧にて吐出した場合の参考値です。また、注油対象側の圧力などにより異なります。

バッテリアダプタ類について

・ 本製品はバッテリアダプタ類を使用できません。使用した場合、けがや事故の原因になります。

注

・ **予備のバッテリを使用して連続作業をされる場合は、本製品を 15 分以上休止させてください。**

安全上のご注意

JPA002-65

- ご使用前に、「取扱説明書」と「安全上のご注意」すべてをよくお読みの上、正しく使用してください。
- 感電、火災、重傷などの事故を未然に防ぐために、この「安全上のご注意」を必ず守ってください。
- 「充電工具」は、充電式（バッテリパック式）の電動工具を示します。

注意文の ⚠警告 ・ ⚠注意 ・ 注 の意味について

ご使用上の注意事項は ⚠警告 と ⚠注意 ・ 注 に区分していますが、それぞれ次の意味を表します。

⚠警告：誤った取り扱いをしたときに、使用者が死亡または重傷を負う可能性が想定される内容のご注意。

⚠注意：誤った取り扱いをしたときに、使用者が傷害を負う可能性が想定される内容および物的損害のみの発生が想定される内容のご注意。
なお ⚠注意 に記載した事項でも、状況によっては重大な結果に結びつく可能性があります。いずれも安全に関する重要な内容を記載していますので、必ず守ってください。

注：製品および付属品の取り扱いなどに関する重要なご注意。

⚠警告

作業環境

1. 作業場は、整理整頓してください。また、十分に明るくし、いつもきれいに保ってください。
・ ちらかった暗い場所や作業台は、事故の原因となります。
2. 可燃性の液体・ガス・粉じんのある所で使用しないでください。
・ 充電工具から発生する火花が発火や爆発の原因になります。
3. 使用中は子供や第三者を作業場に近づけないでください。
・ 注意力が散漫になり、操作に集中できなくなる可能性があります。
・ 作業者以外、充電工具や充電器のコードに触れさせないでください。
4. 十分な、防じん対策や飛散防止対策をしてください。
・ 特に、人体に有害な成分を含む材料を加工するときは、注意してください。
5. アスベスト（石綿）周辺の環境下（除去作業含む）で使用しないでください。
・ アスベストは、人体に肺がんなどの重大な健康被害を発症させる物質です。

電気に関する安全事項

1. 電源コンセントは充電器の電源プラグに合ったものを使用してください。また、電源プラグの改造をしないでください。アース（接地）付きプラグは確実にアース（接地）をしてください。
・ 改造していない電源プラグおよびそれに対応するコンセントを使用すれば、感電のリスクが低減されます。
2. 金属製のパイプや暖房器具、電子レンジ、冷蔵庫の外枠などアース（接地）されているものに身体を接触させないようにしてください。
・ 感電する恐れがあります。
3. 充電工具、バッテリおよび充電器は、雨ざらしにしたり、湿った、または濡れた場所で使用したり、充電したりしないでください。
・ 充電工具や充電器内部に水が入り、感電やバッテリが短絡（ショート）する恐れがあります。
・ バッテリ内部に水が入り短絡（ショート）すると、発熱、発火、破裂の恐れがあります。
4. 充電器の電源コードを乱暴に扱わないでください。
・ 電源コードを持って充電器を運んだり、引っ張ったりしないでください。また、電源プラグを抜くために電源コードを利用しないでください。
・ 電源コードを熱、油、角のある所、動くものに近づけないでください。電源コードが損傷したり、身体にからまって感電する恐れがあります。
5. 使用環境に適した延長コードを使用してください。
6. USB 端子付きの充電工具や充電器は、USB 端子間を短絡（ショート）させないでください。
・ 釘、針金が USB 端子内に入ると、短絡（ショート）して発煙、発火の恐れがあります。

⚠警告

作業者に関する安全事項

1. 油断しないで十分注意して作業を行ってください。
- 充電工具を使用する場合は、取扱方法、作業の仕方、周りの状況など十分注意して慎重に作業してください。
- 疲れていたり、アルコールまたは医薬品を飲んでいる方や妊娠している方は、充電工具を使用しないでください。
- 屋外での作業の場合は、夜間の使用や悪天候などで視界の悪いときは充電工具を使用しないでください。
- 一瞬の不注意が深刻な傷害を招きます。

2. 安全保護具を使用してください。
- 作業時は、常に保護メガネを使用してください。また、粉じんの多い作業では防じんマスクを併用してください。必要に応じて、すべり防止安全靴・ヘルメット、耳栓、イヤマフなどを着用してください。

3. 不意な始動は避けてください。
- バッテリを本製品に差し込む前に、スイッチが切れていることを確かめてください。
- スイッチに指をかけて運ばないでください。

4. 充電工具の電源を入れる前に、調整キーやレンチなどは、必ず取りはずしてください。
- 電源を入れたときに、取り付けたキーやレンチなどが回転して負傷する恐れがあります。
- 本製品に収納場所がある場合は、決められた位置にしっかり固定してください。

5. 無理な姿勢で作業をしないでください。
- 本製品を無理に押しつけず、常に足元をしっかりさせ、バランスを保つようにしてください。

6. きちんとした服装で作業してください。
- だぶだぶの衣服やネックレスなどの装身具は、回転部に巻き込まれる恐れがあるので着用しないでください。
- 髪、衣服、手袋は回転部分に近づけないでください。
- 屋外での作業の場合には、ゴム手袋とすべり止めの付いた履物の使用をおすすめします。
- 長い髪は、帽子やヘアカバーなどで覆ってください。

7. 集じん装置が接続できるものは接続して使用してください。
- 充電工具に集じん機などが接続できる場合は、これらの装置を確実に接続することで粉じんの人体への影響を軽減できます。

8. 使用直後は製品の端子部に触れないでください。熱くなっているためやけどの恐れがあります。

充電工具の使用および手入れ

1. 充電工具は能力に合った作業に使用してください。
- 安全に能率よく作業するために、充電工具の能力に合った負荷で作業してください。

2. スイッチに異常がないか点検してください。
- スイッチで始動および停止操作のできない充電工具は危険です。使用せず修理をお申し付けください。

⚠警告

3. 充電工具の誤始動を防ぐために、次の作業前はスイッチを切り、バッテリを本製品から抜いてください。
- 本製品の調整
- 刃物、砥石、ビットなどの先端工具や付属品の交換
- 保管、または修理
- 充電工具から離れるとき
- 本製品の受け渡し
- その他危険が予想される作業

4. 使用しない充電工具、充電器およびバッテリは、子供の手の届かない乾燥した鍵のかかる場所に保管してください。
- 充電工具や充電器からバッテリを抜いて保管してください。
- 充電器は電源コンセントから電源プラグを抜いて保管してください。
- バッテリはバッテリカバーをつけて保管してください（バッテリカバー付きの場合）。

5. 可動部分の位置調整および締め付け状態、部品の破損、取り付け状態、その他運転に影響をおよぼすすべての部位に異常がないか確認してください。
- 保守点検が不十分であることが事故の原因になります。
- 握り部は、常に乾かしてきれいな状態に保ち、油やグリスなどが付かないようにしてください。
- 注油や付属品の交換は、取扱説明書に従ってください。
- 充電器の電源コードは定期的に点検し、損傷している場合は、お買い上げの販売店、または当社営業所に修理をお申し付けください。
- 充電器に使用する延長コードは、定期的に点検し、損傷している場合は交換してください。
- 安全に能率よく作業していただくために、刃物類は常に手入れをし、よく切れる状態を保ってください。

6. 先端工具は、鋭利できれいな状態を保ってください。
- 先端工具を適切に手入れすることで、円滑な作業と容易な操作ができます。

7. 取扱説明書で指定した先端工具、付属品、アタッチメントなどを使用してください。
- 取扱説明書で指定のサイズ、形状、付属品などは、本製品の性能や安全を引出すよう、最適に設計されています。

8. 充電工具、付属品、アタッチメント、先端工具類は、作業条件や実施する作業に合わせてご使用ください。
- 指定された用途以外に使用すると、事故の原因になります。

9. 極端な高温や低温の環境下では十分な性能を得られません。

バッテリに関する安全事項

1. バッテリを差し込む前に、スイッチが切れていることを確認してください。
- スイッチがオンの位置にあるときにバッテリを差し込むと事故につながります。

⚠警告

2. バッテリは専用充電器以外では充電しないでください。
・ ほかのバッテリ用の充電器を流用すると、火災、発熱、破裂、液漏れの恐れがあります。
3. マキタが指定した専用バッテリ以外使わないでください。また、改造したバッテリ（分解してセルなどの内蔵部品を交換したバッテリを含む）を使用しないでください。
・ 工具本体の性能や安全性なども損なう恐れがあり、火災やけが、故障、破裂などの原因になります。
4. バッテリの端子部を金属などで接触させないでください。
・ バッテリを金属と一緒に工具箱や釘袋などに保管しないでください。短絡（ショート）して発熱、発火、破裂の恐れがあります。
・ 本製品または充電器からはずした後は、バッテリにバッテリカバーを必ず取り付けてください（バッテリカバー付きの場合）。
5. 高温などの過酷な条件下ではバッテリから液漏れすることがあります。漏れ出た液体に不用意に触れないでください。
・ 万が一、バッテリの液が目に入ったら、直ちにきれいな水で十分洗い医師の治療を受けてください。
・ バッテリの液は炎症ややけどの原因になることがあります。
6. バッテリはマキタ製品以外に取り付けて使用しないでください。
・ 火災、発熱、破裂、液漏れの恐れがあります。
7. バッテリは、火への投入、加熱をしないでください。
・ 発火、破裂の恐れがあります。
8. バッテリに釘を刺す、切る、潰す、投げる、落とす、硬い物で叩くなど衝撃を与えないでください。
・ 発熱、発火、破裂の恐れがあります。
9. 分解・改造をしないでください。
・ 発熱、発火、破裂の恐れがあります。
10. バッテリを火のそばや炎天下など高温の場所で充電・使用・保管しないでください。
・ バッテリを周囲温度が 50 ℃以上に上がる可能性のある場所（金属の箱や夏の車内など）に保管しないでください。バッテリ劣化の原因になり、発煙、発火の恐れがあります。
11. バッテリを水のような導電体に浸さないでください。またバッテリの内部に水のような導電体を侵入させないでください。
・ バッテリ内部に水のような導電体が侵入すると短絡（ショート）し、発熱、発火、破裂の恐れがあります。
12. 使用時間が極端に短くなったバッテリは使用しないでください。
13. 落としたり、何らかの損傷を受けたバッテリは使用しないでください。
・ 損傷、または使用できなくなったバッテリは回収しております。お買い上げの販売店、または当社営業所へご持参ください。
14. 使用済みのバッテリは一般家庭ゴミとして棄てないでください。
・ 棄てられたバッテリがゴミ収集車内などで破壊されて短絡（ショート）し、発火・発煙の原因になる恐れがあります。

⚠警告

15.バッテリは、電力量が 100 Wh を超える場合、危険物に分類されます。
- 輸送の際は、輸送会社にお問い合わせの上、指示に従ってください。
- 電力量は、バッテリ裏側の注意ラベルに記載されています。

16.使用中、使用後にバッテリが熱くなることがあります。やけど、低温やけどの原因になるため注意してください。

17.バッテリに切りくず、ほこり、土などがたまらないようにしてください。
- 異常発熱によりやけどをしたり、発火、破裂または、作動不良によりけがに至る恐れがあります。

整備

1. 充電工具は、専門家による純正部品だけを用いた修理により安全性を維持することができます。
- 本製品、充電器、バッテリを分解、修理、改造はしないでください。発火したり、異常動作して、けがをする恐れがあります。
- 本製品が熱くなったり、異常に気づいたときは点検・修理に出してください。
- 本製品は、該当する安全規格に適合しているので改造しないでください。
- 修理は、必ずお買い上げの販売店、または当社営業所にお申し付けください。
- 修理の知識や技術のない方が修理すると、十分な性能を発揮しないだけでなく、事故やけがの恐れがあります。
- アスベスト(石綿)周辺の環境下(除去作業含む)で使用した本製品の保守・点検・修理は受付できません。

その他の安全事項

1. 損傷した部品がないか点検してください。
- 使用前に、保護カバーやその他の部品に損傷がないか十分点検し、正常に作動するか、また所定機能を発揮するか確認してください。異常がある場合は、使用する前に修理を行ってください。
- 破損した保護カバー、その他の部品交換や修理は、取扱説明書に従ってください。取扱説明書に記載されていない場合は、お買い上げの販売店、または当社営業所に修理をお申し付けください。スイッチが故障した場合は、お買い上げの販売店、または当社営業所に修理をお申し付けください。
- 異常・故障時には、直ちに使用を中止してください。そのまま、使用すると発煙・発火、感電、けがに至る恐れがあります。
  ＜異常・故障例＞
  - 本製品やバッテリが異常に熱い。
  - 本製品やバッテリに深いキズや変形がある。
  - 焦げくさい臭いがする。
  - ビリビリと電気を感じる。
- スイッチを入れても動かないなど不具合を感じた場合は、すぐにバッテリを抜いてお買い上げの販売店、または当社営業所に点検、修理をお申し付けください。

⚠警告

2. 正しい付属品やアタッチメントを使用してください。
- この取扱説明書および当社カタログに記載されている付属品やアタッチメント以外のものを使用すると、事故やけがの原因となる恐れがあるので使用しないでください。

3. 材料を加工する工具では、材料をしっかりと固定してください。
- 材料を固定するために、クランプや万力などを利用してください。手で保持するより安全で、両手で充電工具を使用できます（材料を動かして加工する製品を除く）。

4. ラッカー、ペイント、ベンジン、シンナー、ガソリン、ガス、接着剤などのある場所では充電しないでください。
- 爆発や火災の恐れがあります。

5. 火災の恐れがあります。次のようなことをしないでください。
- ダンボールなどの紙類、座布団などの布類、畳、カーペット、ビニールなどの上では充電しないでください。
- 風窓のある充電器は、充電中に風窓をふさがないでください。また風窓に金属類、燃えやすいものを差し込まないでください。
- 綿ぼこりなど、ほこりの多い場所で充電しないでください。

6. 充電器のバッテリ装着部には充電用端子があります。金属片・水などの異物を近づけないでください。
- そのまま充電を続けると発煙、発火、破裂の恐れがあります。

7. 充電器は充電以外の用途には使用しないでください。

8. 充電中、発熱などの異常に気が付いたときは、直ちに電源プラグを抜いて充電を中止してください。そのまま充電を続けると発煙、発火、破裂の恐れがあります。

9. 正しく充電してください。
- 充電器は定格表示してある電源で使用してください。
- 昇圧器などのトランス類や直流電源では使用しないでください。異常に発熱し、火災の恐れがあります。
- ラベルに 発電機 の表示がある充電器はエンジン発電機（当社インバータ制御付エンジン発電機は除く）では使用しないでください。異常に発熱し、火災の恐れがあります。
- 周囲温度が 10 ℃未満、または周囲温度が 40 ℃以上ではバッテリを充電しないでください。破裂や火災の恐れがあります。
- バッテリは、換気のよい場所で充電してください。充電中のバッテリや充電器を布などで覆わないでください。破裂や火災の恐れがあります。
- 充電器の電源コードが踏まれたり、引っかけられたり、無理な力を受けて損傷することがないような場所で充電してください。発煙、発火、感電の恐れがあります。
- 充電器を使用しないときは、電源プラグを抜いてください。

⚠警告

10.充電器の電源プラグにぬれた手で触れないでください。
- 感電の恐れがあります。

11.充電工具を高圧電線の近くで使用しないでください（高圧電線対応製品は除く）。
- 誤動作や故障する恐れがあります。

12.充電器で使用する延長コードの太さ（導体公称断面積）と長さの目安
- 充電器の使用時に延長コードが必要な場合、充電器を最高の能率で支障なくご使用いただくために十分な太さの延長コードをできるだけ短くお使いください。

太さ（導体公称断面積）	長さの目安
2.0 mm^2	30 m

この取扱説明書は、大切に保管してください。
- お読みになった後は、お使いになる方がいつでも見ることができる所に必ず保管してください。
- ほかの人に貸し出す場合は、一緒に取扱説明書もお渡しください。

●騒音防止規制について
騒音に関しては、法令や各都道府県などの条例で定める規制がありますので、ご近所などの周囲に迷惑をかけないようにご使用ください。

充電式グリスガン　安全上のご注意

JPB282-4

先に充電工具として共通の注意事項を述べましたが、充電式グリスガンとして、さらに次の注意事項を守ってください。

⚠ 警告

1. 使用中は、本製品を確実に保持してください。
・ 確実に保持していないと、けがの原因になります。
2. 火気の近くで作業しないでください。
・ グリスが発火する恐れがあります。
3. 指定したグリスちょう度以外のものは使用しないでください。
・ 発煙する恐れがあります。
4. グリス以外は使用しないでください。
・ 工具が破損し、液体が飛び出し、けがをする恐れがあります。
5. ホースやバレルを持って運ばないでください。
・ 本体がはずれて身体に当たるなど、けがの原因になります。
・ ホースや本体が破損する恐れがあります。
6. 使用する前には必ずホースの折れや摩耗、本製品の一部が損傷していないか点検をしてください。ホースや本製品が損傷している場合は使用しないでください。
・ 本製品の一部またはホースは、高圧により破損や破裂をする可能性があります。部品が破裂すると、グリスが皮膚や目に注入され、重傷や感染症を引き起こす可能性があります。単なる切り傷として扱わないでください。直ちに医師の診察を受けてください。
7. バレルのハンドルを引いて固定するときは、確実にロックしてください。
・ バレルとハンドルの間に指をはさむなど、けがの原因になります。
8. 使用前にグリス製造元の指示を読んでそれに従ってください。
9. ハンドルとバレルの間に手や衣服を近づけないでください。
・ 指や衣服をはさむ恐れがあります。
10. ショルダーベルトを使用するときは、肩からはずれたり、不安定にならないことを確認してください。
・ けがや事故の原因になります。
11. 本製品に付着したグリスは拭き取ってください。
・ すべりやすくなり、けがの原因になります。
12. ホースを無理に曲げたり、踏みつけたりしないでください。
・ ホースの破損や変形の原因になります。
13. アダプタを近くにいる人に向けないでください。
14. 指定した純正品のホース、アダプタ、アタッチメント以外は使用しないでください。
・ 圧力でホースや製品が破損してグリスが勢いよく飛び出し、けがをする恐れがあります。
15. 誤って落としたり、ぶつけたときは、本製品や付属品などに破損や亀裂、変形がないことをよく点検してください。
・ 破損や亀裂、変形があると、けがの原因になります。

⚠警告

16.ホースを極端に曲げなければならない狭所作業では、アングルアダプタ（別販売品）を使用してください。
- ホースを極端に曲げた状態で使用すると、ホースが破損したり変形したりして、けがをする恐れがあります。

17.グリスガンは高圧を発生する場合があります。本製品を使用するときは保護メガネ、厚手袋（革手袋など）を着用してください。
- グリスが勢いよく飛び出し、けがをする恐れがあります。

18.ホースのガードははずさないでください。
- ガードはホースの折り曲げを防止しているため、ガードをはずすとホースが破損してグリスが飛び出し、けがをする恐れがあります。

⚠注意

1. 付属品や別販売品は、取扱説明書に従って確実に取り付けてください。
- 確実でないと、はずれたりし、けがの原因になります。

2. 部品の交換時は、指定した工具を使用してください。
- 間違った工具を使用すると、けがの原因になります。

3. 高所作業のときは、下に人がいないことをよく確かめてください。
- 本製品や付属品などを落とした場合、事故の原因になります。

4. 本製品を保管する場合は、ゴミやほこりが入らないように注意してください。
- 本製品にゴミやほこりが入ると本製品の故障やグリスアップを行う時にゴミが入り、相手部品の故障につながる恐れがあります。

5. 本製品に不具合や異常を感じた場合は、直ちに使用を中止し、お買い上げの販売店、または当社営業所に点検や修理をお申し付けください。

各部の名称

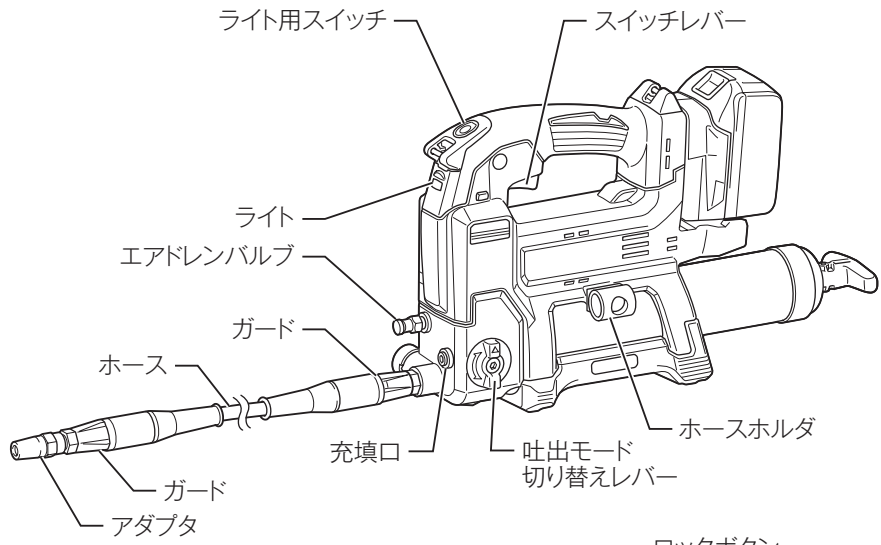

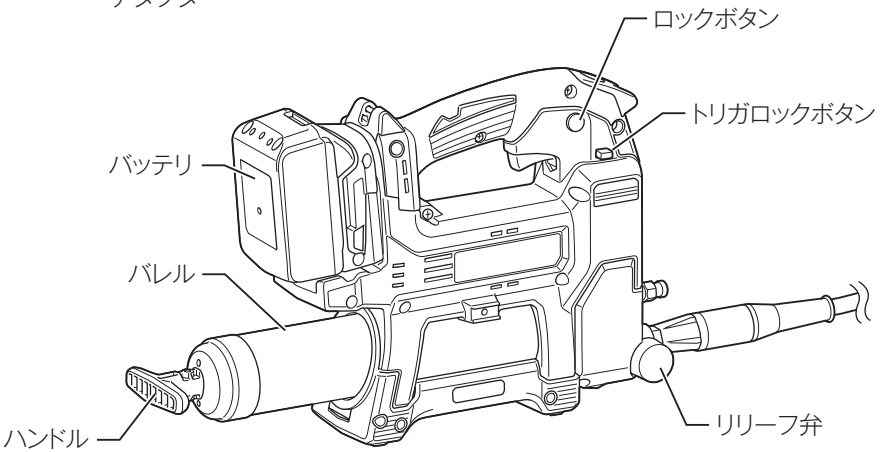

※ホースホルダは、ネジをはずすことで左右の付け替えが可能です。

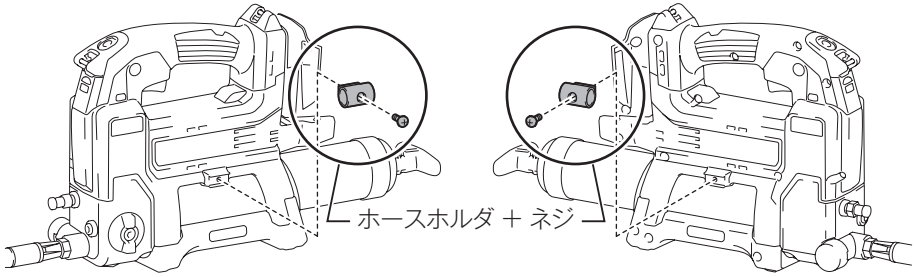

標準付属品

モデル 標準付属品	GP180DZ	GP180DRG
バッテリ （カバー付き） （容量 / セル数）	×	BL1860B （6.0 Ah/10 本）
充電器 （充電時間）	×	DC18RF （実用充電完了 *1: 約 27 分） （フル充電完了 *2: 約 40 分）
ショルダーベルト	○	○
プラスチックケース	×	○

*1 実用充電完了：フル充電完了の約 80 % の充電が完了した状態。
*2 フル充電完了：バッテリの容量いっぱいまで充電された状態。

別販売品のご紹介

・ 別販売品の詳細につきましてはカタログを参照していただくか、お買い上げの販売店、または当社営業所へお問い合わせください。

・ アダプタセット品（3 個入り）
部品番号：A-71152
標準付属アダプタの交換部品です。
（46 ページの「アダプタの交換方法」参照）。

・ ホース

名称	長さ	部品番号
フレキシブルホース 600 セット品	600 mm	A-00027
フレキシブルホース 1200 セット品	1,200 mm	A-00011

（46 ページの「ホースの交換方法」参照）。

・ ロックオンアダプタセット品
部品番号：A-79142
供給先の注入口を確実に固定します。
（47 ページの「ロックオンアダプタの交換方法と使い方」参照）。

・ アングルアダプタセット品
部品番号：A-71146
供給先の注入口が直角の位置などに使用します。
（48 ページの「アングルアダプタの取り付け方法」参照）。

・ バレルアッセンブリ B セット品
部品番号：A-74893

・ 延長パイプセット品
部品番号：A-75138

別販売品のご紹介

・ バッテリ

名称	容量 / セル数	部品番号
BL1815N	1.5 Ah/5 本	A-60311
BL1820B	2.0 Ah/5 本	A-61715
BL1830B	3.0 Ah/10 本	A-60442
BL1860B	6.0 Ah/10 本	A-60464

バッテリについて

バッテリについて

・ お買い上げ時は、バッテリは十分に充電されていないため、バッテリ保護機能が働いている場合があります。（スイッチを操作すると本製品は動く恐れがありますので注意してください。）ご使用前に急速充電器で正しく充電してからご使用ください。
・ 使用しないときはバッテリカバーをかぶせてください。バッテリを水やほこりから保護するのに役立ちます。
・ 使用しないときは本製品からバッテリを抜いて保管してください。

バッテリを長持ちさせるには

・ 工具の力が弱くなってきたと感じたら使うのをやめ、充電してください。
・ 満充電したバッテリを再度充電しないでください。
・ 充電は周囲温度 10 ℃～ 40 ℃の範囲で行ってください。
・ 使用直後などの熱くなったバッテリは、充電器に差し込んで冷却し充電することをおすすめします。
・ 長期間（6 ヶ月以上）ご使用にならない場合、リチウムイオンバッテリは充電してから保管することをおすすめします。

バッテリの回収について

・ 使用済みバッテリはリサイクルのため回収しております。お買い上げの販売店、または当社営業所へご持参ください。

リチウムイオンバッテリは
リサイクルへ

バッテリについて

バッテリ残容量表示機能

バッテリ表示ランプを搭載したバッテリでは残容量の確認ができます。

・ チェックボタンを押すとバッテリ表示ランプが残容量を数秒間表示します。

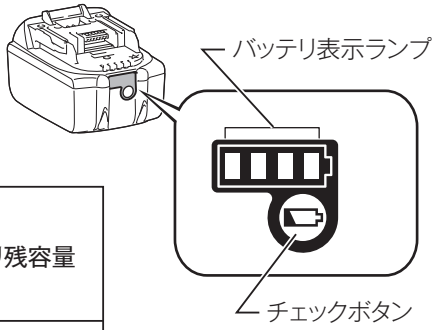

バッテリ表示ランプ ■:点灯 ◪:点滅 □:消灯	バッテリ残容量
■ ■ ■ ■	75 % - 100 %
■ ■ ■ □	50 % - 75 %
■ ■ □ □	25 % - 50 %
■ □ □ □	0 % - 25 %
◪ □ □ □	充電してください。
■ ■ □ □ ↓ ↑ □ □ ■ ■	バッテリの異常です。

注

・ 表示される残容量は、ご利用状況や気温などによって実際の残容量と異なる場合があります。
・ バッテリ保護機能が働いた際は、左端の表示灯が点滅します。

バッテリについて

バッテリの取り付け・取りはずし方

⚠ 警告

本製品にバッテリを差し込む前に、スイッチが切れていることを必ず確認してください。

・ スイッチを入れたままバッテリを差し込むと、事故の原因になります。

バッテリは確実に差し込んでください。ボタン上部の赤色部分が見えている場合は完全にロックされていません。赤色部分が見えなくなるまでしっかり差し込んでください。

・ 差し込みが不十分ですと、はずれて事故の原因になります。

取り付け方

・ バッテリを本製品の溝に合わせ、赤色部分が見えなくなるまで差し込みます。

取りはずし方

・ バッテリのボタンを
1. 矢印方向に押しながら
2. 引き出します。

充電器について

シンボルマークについて

・ 充電器および取扱説明書にシンボルマークを表記しております。このシンボルマークの意味をご理解の上ご使用ください。

	充電器は屋内で使用してください。

バッテリの充電方法

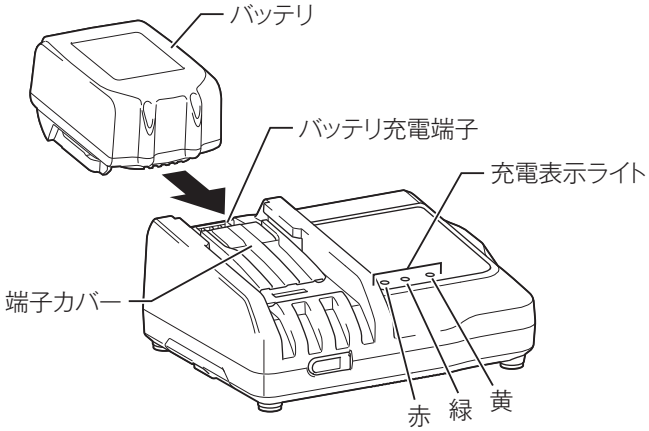

1. 充電器の電源プラグを 100 V の電源コンセントに挿し込みます。
・ 充電表示ライトは「緑」の点滅を繰り返します。
2. バッテリを充電器の挿入ガイドにそって、一番奥まで入れます。
・ 充電器の端子カバーはバッテリ挿入に伴い開閉します。
3. バッテリを挿入しますと充電表示ライトが「赤」に点灯し、現在設定されている充電完了メロディーの確認音が短時間鳴り、充電を開始します。
4. 充電が完了すると「緑」の点灯に変わり、充電完了メロディーや電子ブザー音が鳴ります。
・ 充電時間は周囲温度（10 ℃～ 40 ℃）やバッテリの状態（新品・長期保存バッテリや寿命に近いバッテリなど）により変動します。
・ 充電完了後すぐに使用しない場合は、バッテリの冷却を行いますので、そのまま差し込んでおくことをおすすめします。冷却時間は約30分です。
5. バッテリを抜き取り、電源コンセントから充電器の電源プラグを抜きます。

充電器について

充電完了メロディーの切り替え方法

1. バッテリを充電器に差し込むと、現在設定されている充電完了メロディーの確認音が短時間鳴ります。
2. このとき、素早くバッテリを差し直すと充電完了メロディーの確認音が変わります。
3. 続けて素早くバッテリを差し直すたびに充電完了メロディーの確認音が順に変わります。
4. 設定したい充電完了メロディーの確認音が鳴りましたら、バッテリを挿入したままにすることで充電を開始します。
   「ピピッ！」と鳴るモードを選んだときは充電完了時に音が鳴りません（無音モード）。
5. 充電が完了すると充電表示ライトが「緑」の点灯に変わり、バッテリ挿入時に設定した充電完了メロディーや電子ブザー音が鳴ります。無音モードを選択した場合には完了時に音はしません。
6. 設定した充電完了メロディーは充電器の電源プラグを抜いても記憶されています。

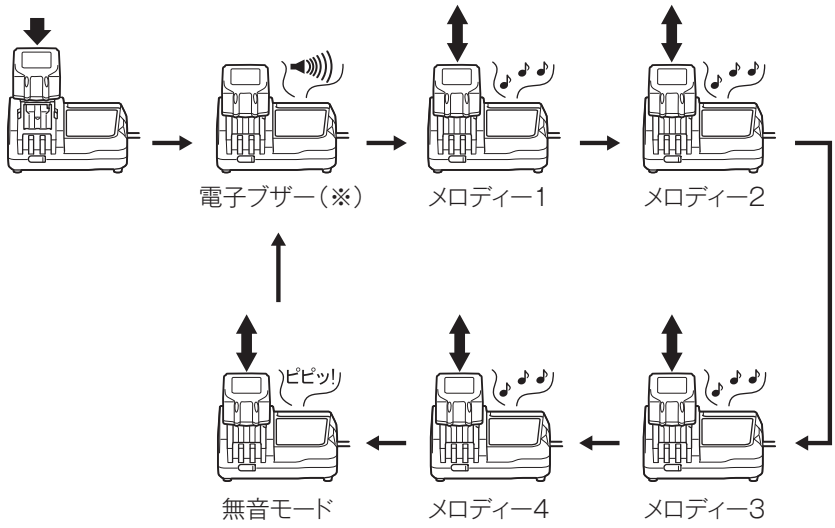

（※）出荷時は電子ブザーに設定されています。

充電器について

充電表示ライトについて

充電表示ライトの内容は以下のようになっています。

（通常充電のライト表示および表示内容）

ライト表示 ☀ 点滅 ● 点灯	表示内容
○ 緑 ○	充電前　「緑 1 個」点滅 電源に挿し込んだ状態です。
赤 ○ ○	冷却中　「赤 1 個」点滅 バッテリが高温です。冷却後、自動的に充電開始します。
赤 ○ ○	充電中　「赤 1 個」点灯 バッテリ容量約0~80 %を示します。
赤 緑 ○	実用充電完了　「赤 1 個・緑 1 個」点灯 バッテリ容量約80~100 %を示します。
○ 緑 ○	フル充電完了　「緑 1 個」点灯 電子ブザーまたはメロディー

（オートメンテナンス時のライト表示および表示内容）

○ ○ 黄	オートメンテナンス　「黄」点灯 バッテリ寿命低下防止のため充電時間が長くなります。

（異常時のライト表示および表示内容）

赤 緑 ○	充電不可　「赤・緑 1 個」交互点滅 電子ブザー バッテリ寿命またはゴミづまりで充電できません。
○ ○ 黄	冷却システム異常　「黄」点滅 冷却ファン故障または冷却不足です。

充電器について

注

- DC18RF はマキタバッテリ専用の急速充電器です。他の目的に使用しないでください。
- 使用直後のバッテリや直射日光の当たる所に長時間放置したバッテリを充電されますと充電表示ライトが「赤」の点滅を繰り返す場合があります。このようなときは、充電器内蔵の冷却ファンによりバッテリを冷却してから充電を開始します。
- 充電開始後、充電表示ライトが「赤・緑」の交互点滅を繰り返し、電子ブザーが「ピッピッピッ」と約 20 秒間鳴った場合は、バッテリの寿命またはゴミづまりで充電できません。
- 次のような状態のときは、充電器またはバッテリに故障があると考えられますので、充電器とバッテリの両方を、お買い上げの販売店、または当社営業所へお持ちください。
  × 充電器のプラグを 100 V の電源に挿し込んでも、表示ライトが「緑」に点滅しない。
  × バッテリを挿入しても、表示ライトが「赤」に点灯または点滅しない。
- バッテリを使用しないときは、バッテリカバーをかぶせてください。バッテリを水やほこりから保護するのに役立ちます。

充電器について

冷却システムについて

・ バッテリの性能を十分に発揮させるため、充電器内蔵の冷却ファンによりバッテリを効率良く冷却するシステムです。送風の音がしますが故障ではありません。
・ 冷却ファンが故障したり、充電器やバッテリのゴミづまりによって冷却不足となった場合、「黄」のライトが点滅し冷却システム異常をお知らせします。冷却システム異常の場合も充電を行いますが、充電時間が長くなることがあります。このようなときは、充電器、バッテリの風穴がふさがれていないか、または送風の音がしないか、ご確認ください。
・ 充電器の前面下部にある「冷却ファンの風穴」がゴミでふさがれていないか定期的に確認、清掃をしてください。

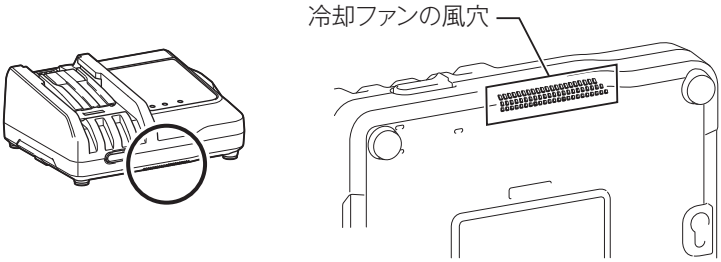

・ 充電中、送風の音がしない場合がありますが、「黄」のライトが点滅していなければ故障ではありません。冷却ファンを停止して充電することがあります。
・ 充電器、バッテリの風穴をふさがないでください。
・ 頻繁に「黄」のライトが点滅するようなときは、点検・修理をお申し付けください。

オートメンテナンス機能について

・ オートメンテナンス機能は、バッテリの使用状態に応じて自動的にバッテリを長持ちさせるように最適な充電を行うことを特徴としています。
・ 下記１ ～ ４の状態となった場合、特にバッテリ寿命が低下しやすい状況にあるため、充電中に「黄」のライトが点灯して充電時間が長くなることがあります。
  1 高温充電の繰り返し
  2 低温充電の繰り返し
  3 満充電バッテリの再充電の繰り返し
  4 過放電の繰り返し
  （過放電とは工具の力が弱くなってもさらに使用する状態です。）

充電器について

USB 電源端子への接続

⚠ 警告

USB 電源部の端子間を短絡（ショート）させないでください。
・ 釘、針金が USB 電源端子部に入ると、短絡（ショート）して発煙、発火の恐れがあります。

DC18RF は、様々な USB 機器の外部電源としても使用することができます。次の注意事項をよくお読みの上、正しくお使いください。

注

- 万一の場合に備えて、ご使用になる USB 機器の内部データを必ず事前にバックアップしてください。接続した USB 機器の内部データが（予測できない問題により）破損・消失する可能性があります。
- USB 機器の種類によっては、動作しない、または充電できない機種があります。
- 2.1 A を超える出力電流を必要とする USB 機器は、充電器に接続しないでください。USB 電源端子の最大出力電流は、2.1 A です。
- 充電器との接続には、USB 機器付属の USB ケーブルをご使用ください。
- 使用後は充電器正面のカバーを戻してください。カバーが開いていると充電器内部に水滴やほこりが侵入し充電器の故障につながります。

1. 本体正面のカバーをはずして、USB ケーブルで USB 機器と充電器を接続してください。
2. 充電器の電源プラグを電源コンセントに挿し込んでください。
3. 使用後は、USB 機器、USB ケーブルを取りはずし、カバーを戻してください。
4. 電源コンセントから充電器の電源プラグを抜いてください。

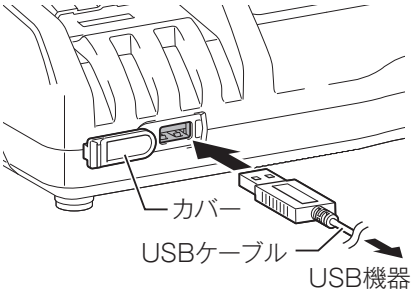

充電器について

壁に取り付けて使用する場合

⚠ 注意

- 壁に取り付けて使用する場合は、必ず吊下げ用ネジ２本で確実に吊下げてください。
- 充電器を吊下げた後は、固定用ネジなどにより充電器を固定してください。固定が不十分な場合、充電器からバッテリを抜き取る際に充電器が落下する恐れがあります。
- 取り付け作業を行うときは、バッテリを抜き取り、電源プラグを電源コンセントから抜いてください。
- 取り付け作業を途中で中断すると落下などの恐れがあります。取り付け手順を守り、最後まで確実に取り付け作業を行ってください。
- 定期的にネジのゆるみがないか確認してください。
- ネジのゆるみがあると充電器が落下する恐れがあります。
- 定期的に充電器の端子部を掃除してください。
- 端子部の掃除を行うときは、エアダスターなどでていねいに行ってください。
- 充電器本体、バッテリの総重量は、約 1.6 kg になります。取り付け場所の耐荷重が不足する場合は、十分な補強を行ってください。

壁面への充電器の取り付けは、次の手順で行ってください。

1. 事前準備

用意するもの（別途準備してください）

- 木ネジ（吊下げ用）4 mm × 20 mm 以上：２本
  ※ネジ頭は下図の寸法としてください。

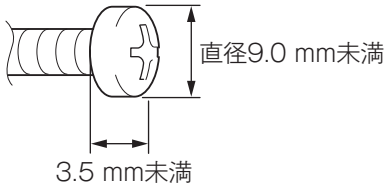

- 木ネジ（固定用ネジ 1）4 mm × 25 mm 以上：1 本
- 工具（ネジ締め用）

2. 吊下げ用ネジの取り付け
周りに充電器の取り付け作業や、バッテリの充電作業の障害になる出っ張りなどがない、強度のある壁面に取り付けてください。

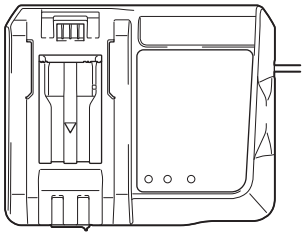

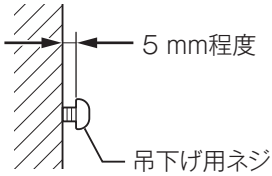

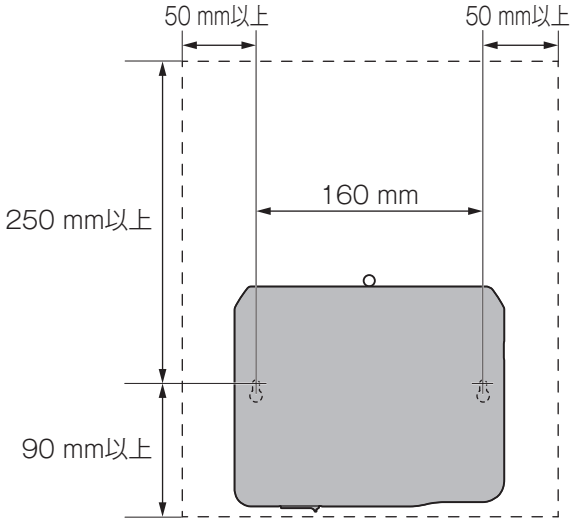

3. 充電器の取り付け
手順 2 で取り付けた吊下げ用ネジに充電器を引っかけてください。

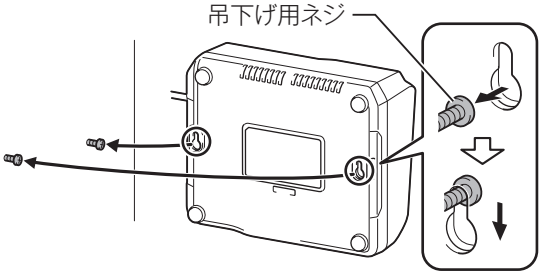

4. 充電器の固定
固定用ネジを図のように締め込んでください。

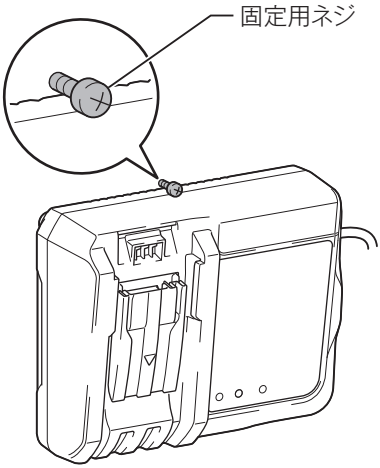

充電器の点検・修理・保管について

・ いつも安全に能率よくお使いいただくために定期点検をおすすめします。修理・点検はお買い上げの販売店、または当社営業所にお申し付けください。
・ 充電器の保管場所として次のような場所は避けてください。
×お子様の手が届いたり、簡単に持ち出せる所
×温度や湿度の急変する所
×湿気の多い所
×直射日光の当たる所
×揮発性物質の置いてある所

付属品の取り付け・取りはずし方

ショルダーベルト

取り付け方

・ ショルダーベルトのフック（2 か所）を本体に取り付けます。

取りはずし方

・ 取り付け方の逆の要領ではずします。

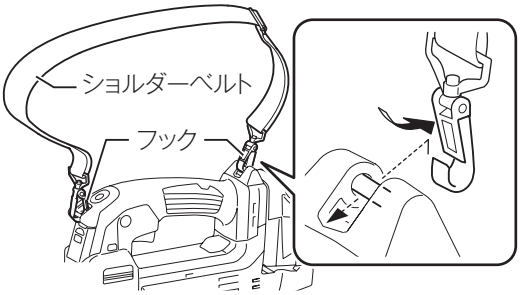

注

- 取り付けた後は、作業に適した長さに調整してください。
- 付属のショルダーベルト以外は使用しないでください。
- ショルダーベルト取付部は他の用途では使用しないでください。
  - 取付部に過度な負荷がかかると取付部が破損し、作業者および周囲または下にいる人がけがをする恐れがあります。
- ショルダーベルトを使用し運搬する際は、グリップを保持しながら運搬してください。

グリスの充填方法

⚠ 警告

付属品の取り付け、取りはずしの際は必ずスイッチを切り、バッテリを抜いてください。
・ バッテリを差したまま行うと事故の原因になります。

バレル

取りはずし方

・ バレルを回してゆるめ、本体から引き抜きます。

取り付け方

・ バレルを本体に挿し込み、締め付けて固定します。

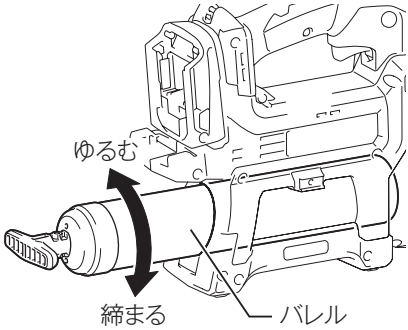

⚠ 警告

グリスの充填の際は必ずスイッチを切り、バッテリを抜いてください。
・ バッテリを差したまま行うと事故の原因になります。

火気の近くでグリスを充填しないでください。
・ グリスが発火する恐れがあります。

カートリッジで充填する場合

1. エアドレンバルブをゆるめてください。
2. ハンドルをいっぱいまで引き、ロッドをバレルの切り欠きにはめ込んでロックします。
3. バレルを本体からはずします（31 ページの「バレル」参照）。

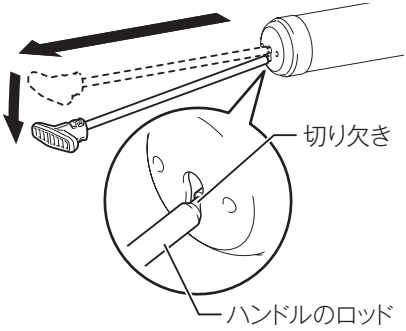

注

・ ハンドルのロッドが確実にロックしていることを確認してください。

グリスの充填方法

4. カートリッジのキャップをはずし、本体の取り付け穴にねじ込みます。

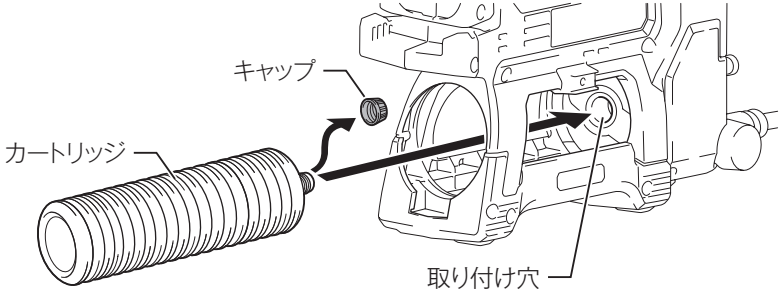

5. バレルを本体に取り付けます（31 ページの「バレル」参照）。
6. ロッドのロックを解除します。

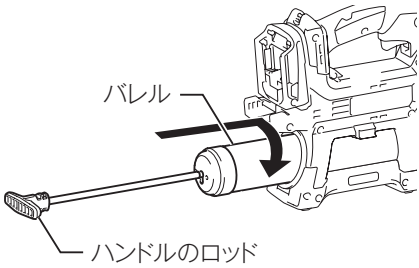

7. エアドレンバルブをゆるめてエア抜きをします。
   エア抜き後はエアドレンバルブを締め付けてください。

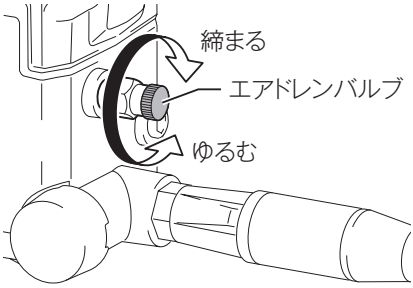

注

- カートリッジ取り付け穴周辺および本製品内には、出荷検査用グリスが残っています。

グリスの充填方法

注

- エア抜きの際は、保護メガネを着用してください。
- 空気が抜けた後にグリスが排出されますので、柔らかい布で拭き取ってください。
- カートリッジ取り付けのときは、グリスに砂やゴミなどが付着しないように注意してください。また、カートリッジの底を軽く押して、グリスを先端から数 mm 出してからねじ込むとエア抜きが容易です。

8. バッテリを取り付けます（20 ページの「バッテリの取り付け・取りはずし方」参照）。

注

- スイッチを操作してもグリスが注入されない場合、エアドレンバルブをゆるめてエア抜きをしてください（エア抜き方法は手順 7 参照）。

バレルに直接充填する場合

1. エアドレンバルブをゆるめてください。
2. ハンドルをいっぱいまで引き、ロッドをバレルの切り欠きにはめ込んでロックします。
3. バレルを本体からはずします（31 ページの「バレル」参照）。
   - ロッドのロックを解除し、ハンドルをゆっくり戻してください。
4. バレルの先端をグリスの中にまっすぐ入れます。
5. ハンドルをゆっくりと引き上げながら、グリスを充填します。

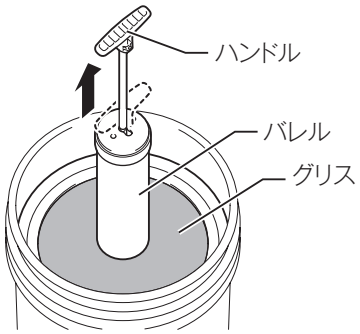

6. ハンドルをいっぱいまで引き、ロッドをバレルの切り欠きにはめ込んでロックします。

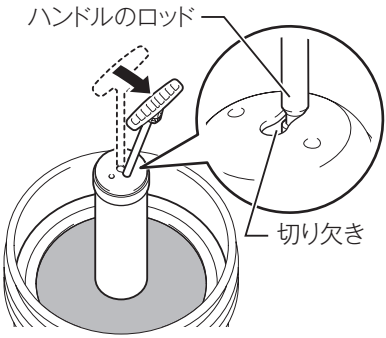

注

- ハンドルのロッドが確実にロックしていることを確認してください。
- ロックがはずれたり、途中で手をはなすとグリスがバレルから飛散します。
- バレルに付着した余分なグリスは拭き取ってください。
- グリスをバレルいっぱいに入れると本体取り付け時にあふれますので、バレルのネジ部より下までの量にしてください。

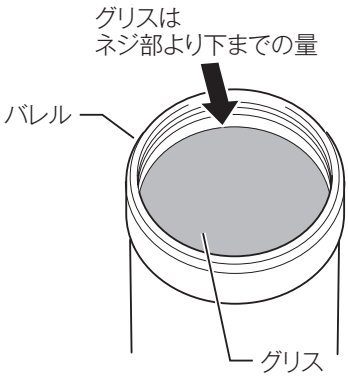

7. バレルを本体に取り付けます（31 ページの「バレル」参照）。

注

- バレルを取り付けた後は、エアドレンバルブを締めてください。

8. ロッドのロックを解除します。

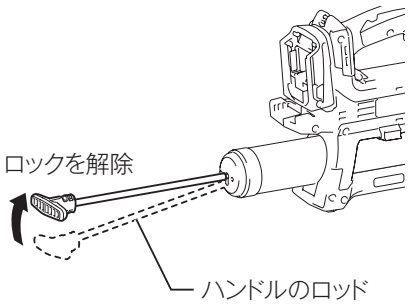

9. エアドレンバルブをゆるめてエア抜きをします。
   エア抜き後はエアドレンバルブを締め付けてください。

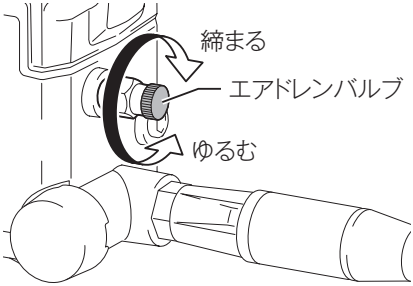

注

- エア抜きの際は、保護メガネを着用してください。
- 空気が抜けた後にグリスが排出されますので、柔らかい布で拭き取ってください。

10. バッテリを取り付けます（20 ページの「バッテリの取り付け・取りはずし方」参照）。

注

- スイッチを操作してもグリスが注入されない場合、エアドレンバルブをゆるめてエア抜きをしてください（エア抜き方法は手順 9 参照）。

ポンプで充填する場合

1. バレルを本体からはずします（31 ページの「バレル」参照）。
2. 充填口の止めネジを取りはずし、ポンプの給油口に接続可能なフィッティングを取り付けます。

注

- フィッティングは、市販品をお求めください。
- フィッティングネジ部にシールテープを巻いてください。

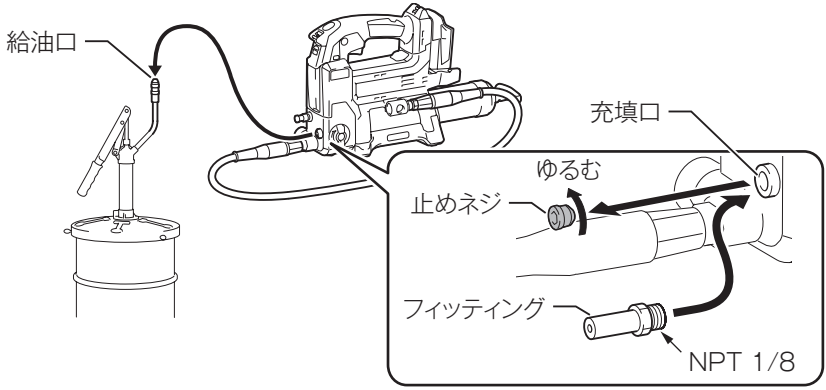

グリスの充填方法

3. バレルを本体に取り付けます。

注

- ロッドのロックは解除しておきます。

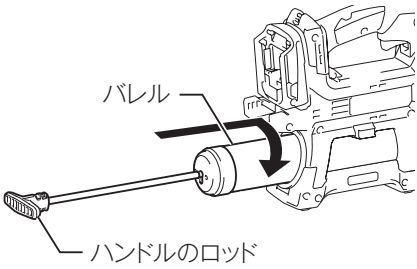

4. エアドレンバルブが締まっていることを確認し、ポンプの給油口にフィッティングを接続します。
5. ポンプを操作して、バレル内にグリスを充填します。

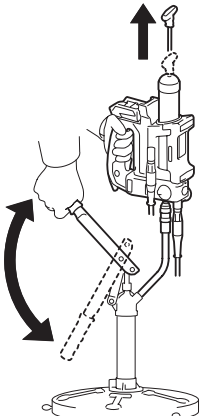

注

- グリス充填時にハンドルが動きます。
- 充填時は本製品をしっかりと保持してください。
- ロッドのロック位置以上に充填しないでください。

6. 充填後は、ポンプの給油口からはずします。
7. エアドレンバルブより、グリス注入時に残った空気を外に逃がします。エア抜き後は、エアドレンバルブを締めつけてください。
8. バッテリを取り付けます（20 ページの「バッテリの取り付け・取りはずし方」参照）。

注

- スイッチを操作してもグリスが注入されない場合、エアドレンバルブをゆるめてエア抜きをしてください（エア抜き方法は手順 7 参照）。

スイッチの操作

通常運転

・ トリガロックボタン A 側から押した状態にすると、スイッチレバーを引くことができます。
・ トリガロックボタン B 側から押した状態にすると、スイッチレバーが引けなくなります。
・ スイッチレバーの引き加減により、吐出量を調整することができます。

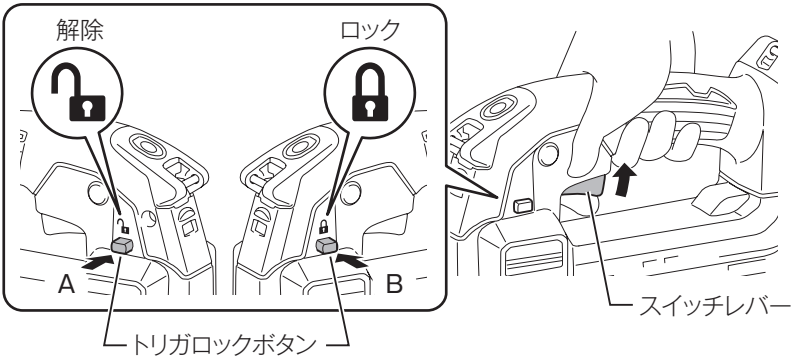

注

・ 使用後は、トリガロックボタンを B 側から押してロックしてください。
・ スイッチレバーをいっぱいに引いていない状態で圧力が高まると保護機能が働き、モータが自動停止することがあります。高い圧力で注入する場合は、スイッチレバーをいっぱいに引いてください。

連続運転

・ スイッチレバーをいっぱいに引いてからロックボタンを押し込むと、スイッチレバーを放しても連続運転します。
・ 停止させるには、もう一度スイッチレバーを引いてロックボタンが戻ってからスイッチレバーを放します。
・ ロックボタンは、左右どちらの方向からでも押すことができます。

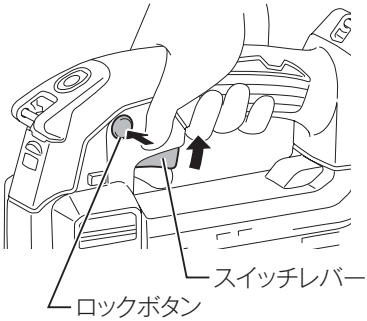

注

・ 6 分以上連続運転すると、本製品は停止します。
・ ロックボタンは、トリガロックボタンのように誤作動を防ぐためのものではありません。ロックボタンを使用のまま、電源投入をすると同時に自動的に給脂してしまい思わぬ事故が発生する恐れがあります。

吐出速度の切り替え

・ 作業用途によって吐出速度を切り替えることができます。

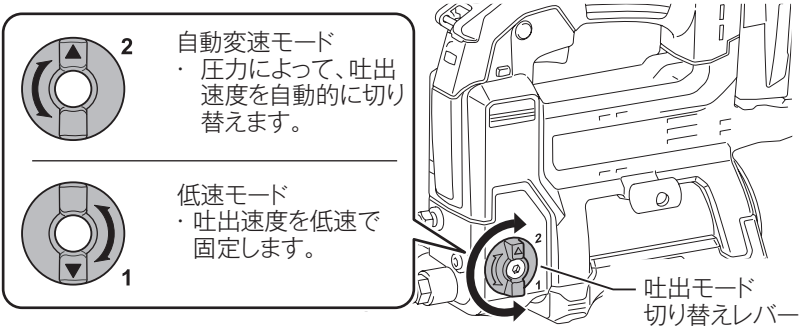

ライトの点灯

⚠ 警告

ライトの光を直接のぞき込んだり、目に当てたりしないでください。
・ ライトの光が連続して目に当たると目をいためる原因になります。

・ ライト用スイッチを押すと点灯し、再び押すと消灯します。
・ 点灯後、操作しない、もしくはモータ停止後 1 分間経過すると自動的に消灯します。

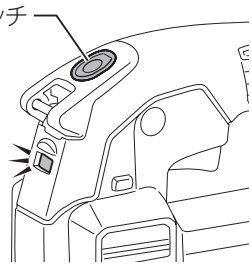

注

・ ライトレンズ部に付着したゴミは、柔らかい布などで拭き取り、キズが付かないように注意してください。ライトレンズ部にキズが付くと、照度低下の原因になります。
・ ライトレンズ掃除の際はガソリン、シンナーなどで拭かないでください。レンズをいためます。
・ 本製品が熱くなり過ぎるとライトが点滅します。本製品を冷ましてご使用ください。

⚠ 警告

エアドレンバルブを操作するときは、保護メガネを着用してください。
・　空気やグリスが勢いよく飛び出し、目に入る恐れがあります。

リリーフ弁、エアドレンバルブについて

・ 本製品には不要な内圧を逃がす機構があり、グリスや空気が漏れ出すことがありますが故障ではありません。状態などは下表をご覧ください。

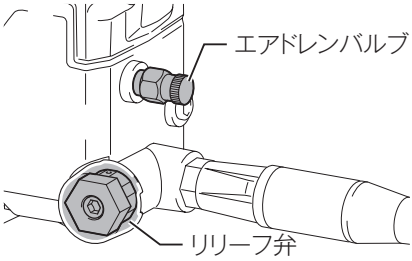

名称	解説
リリーフ弁	本製品の内圧が高まると、自動的にリリーフ弁よりグリスを排出して減圧します。 ⇒リリーフ弁は出荷時に調整してありますので、絶対にはずしたり、調整したりしないでください。 リリーフ弁には、排出グリスの飛散防止カバーが付いておりますので、取りはずさないでください。 (取りはずして使用しますとグリスが飛散し、目に入る恐れがあります)。
エアドレンバルブ	グリス充填時やグリス注入時に残った空気を外に逃がします。 ・31 ページの「カートリッジで充填する場合」参照 ・33 ページの「バレルに直接充填する場合」参照

⚠ 警告

火気の近くで作業しないでください。
・ グリスが発火する恐れがあります。
ホースが折れた状態で使用しないでください。
・ 圧力でホースが破損してグリスが勢いよく飛び出し、目に入る恐れがあります。

グリスの注入

1. ホース先端のアダプタを重機などのグリス注入口に接続します。

注

- アダプタ、注入口ともに汚れを拭き取ってから接続してください。
- アダプタがグリス注入口に接続できない場合は、無理やり取り付けることはせず、グリス注入口の種類をご確認ください。

作業例

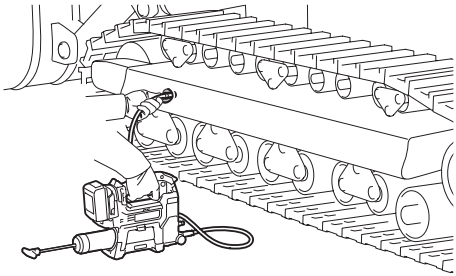

2. スイッチを操作してグリスを注入します（37 ページの「スイッチの操作」参照）。

注

- スイッチを操作してもグリスが注入されない場合や、注入途中で注入されなくなった場合、バレル内に空気が残っている可能性があります。エアドレンバルブをゆるめてエア抜きをしてください。

3. グリスの注入完了後、アダプタを注入口からはずします。

注

- 高圧で注入する際、リリーフ弁付近からグリスが漏れ出すことがあります。これは製品保護のためであり故障ではありません。この場合、それ以上の注入はできません。
- 異なる種類のグリスを使用するときは、接続する前に本製品内に残っているグリスを新しいグリスで押し出してください。
- ホース先端のアダプタ、重機のグリス注入口から出たグリスはきれいに拭き取ってください。
- アダプタをはずす時は、アダプタを傾け、内圧を抜いてからはずしてください。

⚠ 警告

バレルの清掃の際は、必ずスイッチを切り、バッテリを抜いてください。
- バッテリを差したまま行うと事故の原因になります。

バレルの清掃

- 作業後、バレル内にグリスが残っている場合は、下記手順で除去してください。

1. エアドレンバルブをゆるめます。

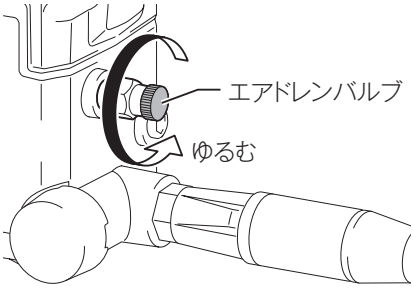

2. ハンドルをいっぱいまで引き、ロッドをバレルの切り欠きにはめ込んでロックします。

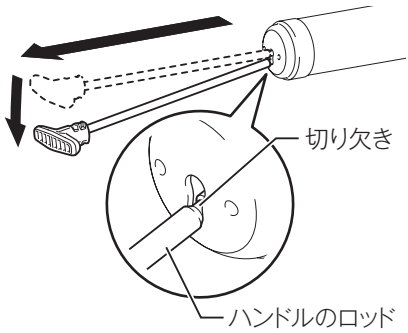

3. バレルを回してゆるめ、本体から引き抜きます。

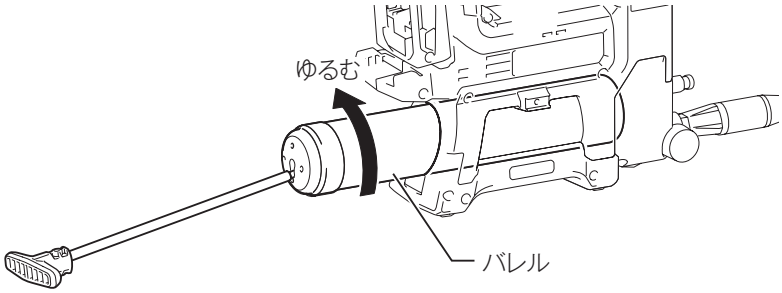

注

- **バレルをはずす際も、ハンドルのロッドが確実にロックしていることを確認してください。**

4. ロッドのロックを解除して、ロッドを戻します。

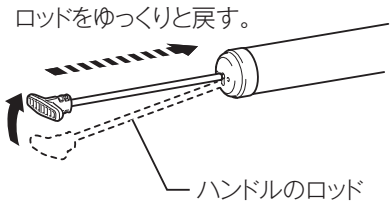

注

- **ハンドルのロッドは、必ずゆっくりと戻してください。**

5. バレル先端に押し出されたグリスを拭き取ります。

注

・ 使用後はバレルの内側、外側ともにきれいな状態を保ってください。

保護機能

本製品およびバッテリの保護機能

本製品を使用中、下記状態になりますとモータが自動停止しますが、これは保護機能によるものであり故障ではありません。

保護機能
・ 本製品およびバッテリの温度が高温になるとモータが自動停止します。 　・ 使用を中断して本製品よりバッテリを取りはずし、冷却ファンつきの充電器で充電および冷却をしてください。 　・ バッテリを冷ましても本製品が動作しない場合は、本製品を冷ましてください。
・ バッテリの容量が少なくなるとモータが自動停止します。 　・ 本製品よりバッテリを取りはずし、バッテリを充電してください。
・ 本製品が過負荷状態になるとモータが自動停止します。 　・ いったんスイッチを放し、本製品よりバッテリを取りはずした後、過負荷の原因を取り除いてください。原因を取り除けば再びご使用になれます。
・ 保護機能が働きやすくなることがあります。 　・ 使用環境の温度やグリスの種類や状態により、保護機能の作動タイミングが異なります。

★マークについて

図のようにバッテリに★マークがあるバッテリは保護機能を搭載しています。

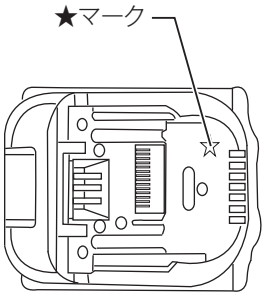

別販売品の使い方

⚠ 警告

別販売品の取り付け、取りはずしの際は必ずスイッチを切り、バッテリを抜いてください。
・ バッテリを差したまま行うと事故の原因になります。

アダプタの交換方法

取りはずし方

・ ホース側のナットをスパナ 17 で固定して、アダプタ側のナットにスパナ 17 をかけて、アダプタをゆるめて取りはずします。

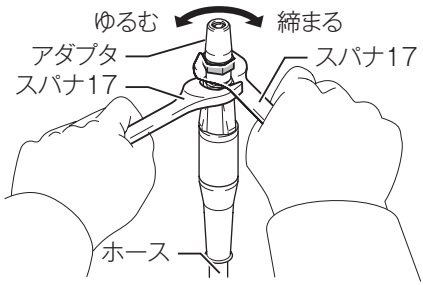

取り付け方

・ ホースのネジ部にシールテープを巻いてください。
・ 取りはずしと逆の要領で、新しいアダプタを取り付けます。

注

・ **アダプタが取りはずしにくい場合には、ホースナット側のスパナ 17 を壁などで固定してはずしてください。**
・ **注入時に漏れが多くなりましたらアダプタを交換してください。**

ホースの交換方法

・ 本製品側ホースのナットをスパナ 17 ではずします。

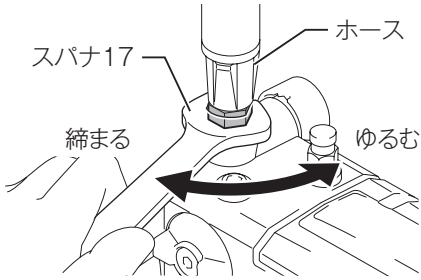

注

・ **本製品に古い O リングが残っている場合は、必ず取りはずしてください。**

ロックオンアダプタの交換方法と使い方

取り付け方

・ アダプタをスパナ 17 を使用してはずしてください（46 ページの「アダプタの交換方法」参照）。
・ ホースのネジ部にシールテープを巻いてください。
・ ホース側のナットをスパナ 17 で固定して、ロックオンアダプタ側のナットをスパナ 13 を使用して、取り付けます。

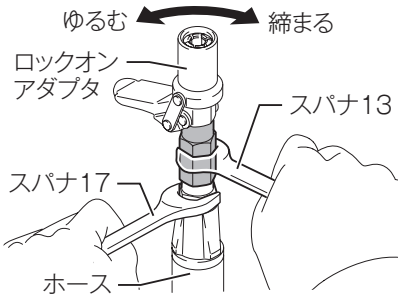

取りはずし方

・ 取り付け方と逆の要領でロックオンアダプタを取りはずします。

注

・ **ロックオンアダプタの取り付け、取りはずしの際は、指の挟みこみに注意してください。**

使い方

1. レバーを引き上げてロック解除します。
2. 先端の接続部を供給先の注入口に接続します。
3. ロックオンアダプタを注入口に押し付けながらレバーを押し下げます。

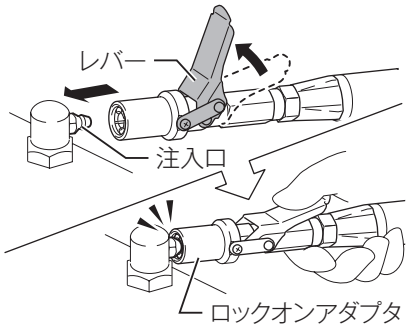

注

・ **高圧で注入する際、リリーフ弁付近からグリスが漏れ出すことがあります。**
これは製品保護のためであり、故障ではありません。この場合、それ以上の注入はできません。
・ **高圧のまま取りはずすとグリスが飛び散ることがありますので、保護メガネを着用してください。**

アングルアダプタの取り付け方法

・ アングルアダプタのグリスニップルをアダプタに押し込みます。

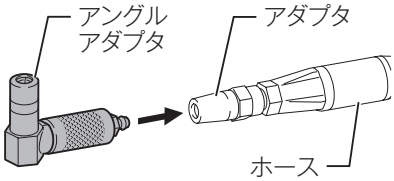

注

・ 重機の関節部や摺動部などの古いグリスを交換する作業などの比較的低い圧力でのグリス注入にご使用ください。
・ ホースを極端に曲げなければならない狭所作業では、アングルアダプタを使用してください。ホースを極端に曲げた状態で使用するとホースが破損したり変形したりして、けがをする恐れがあります。

故障かな？と思ったら

トラブルシューティング

不具合内容	原因	対策
グリスが出ない	バレル内に空気が残っている。	エアドレンバルブをゆるめてエア抜きをする。
	グリスカートリッジの取付がゆるんでいる。	グリスカートリッジを締め込む。
	エアドレンバルブがゆるんでいる。	エアドレンバルブを閉める。
	グリスのちょう度が高い（硬い）。	ちょう度 0-2 のグリスを使用する。
	気温またはグリス保存温度が低くグリスが硬い。	グリスを温めて使用する。
	グリスが無い。	グリスを補給する。
バレルのハンドルが引けない	エアドレンバルブが閉まっている。	エアドレンバルブをゆるめる。
アダプタからグリスが漏れる	重機などのグリス注入口（ニップル）が摩耗、傷、ゴミがついている。	グリス注入口（ニップル）を掃除または交換する。
	アダプタの摩耗。	アダプタを交換する。 46 ページの「アダプタの交換方法」参照。
エア抜きの際にエアドレンバルブからグリスが出ない	エアドレンバルブのゆるめが足りない。	エアドレンバルブをさらにゆるめる。 エアは抜けている可能性はあるため、バッテリを取り付けてトリガーを引き、グリスを吐出してみる。

・ 上記の対策をお試しになっても解決しない場合は、故障が考えられます。お買い上げの販売店、または当社営業所まで修理をお申し付けください。

故障かな？と思ったら

修理を依頼される前に、下記項目を点検してください。

症状

●本製品が停止する

●始動しない

原因

保護機能※が働き、本製品またはバッテリが機能停止している可能性があります。

解消方法

スイッチを切って、再度入れてください。

↓ 解消しない

バッテリを充電するか、充電済みのバッテリと交換してください。

↓ 解消しない

本製品を十分に冷ましてください。

↓ 解消しない

お買い上げの販売店、または当社営業所まで修理をお申し付けください。

※保護機能については 45 ページ参照。

・ 修理をお申し付けの際は、製品、バッテリ、充電器を一緒にお持ちください。

保守・点検について

⚠ 警告

保守・点検の際は、必ずスイッチを切りバッテリを抜いてください。
・ バッテリを差したまま行うと事故の原因になります。

本製品のお手入れ

・ 乾いた布か薄めた中性洗剤を付けた布できれいに拭いてください。

注

- **水洗いは絶対にしないでください。**
  - 本製品内部に水が入り、故障の原因になります。
- **ガソリン、ベンジン、シンナー、アルコールなどは変色、変形、ひび割れの原因となりますので使用しないでください。**

ご修理の際は

・ 修理はご自分でなさらないで、必ずお買い上げの販売店、または当社営業所にお申し付けください。

株式会社マキタ
愛知県安城市住吉町 3-11-8 〒446-8502
TEL.0566-98-1711（代表）

881E18H8
IWT