ヒューマンハードウェアのマキタ
人の暮らしとすまいのために……

makita

取扱説明書

充電式小型集じん機

モデル VC340D
（粉じん専用）
モデル VC350D
（粉じん専用）

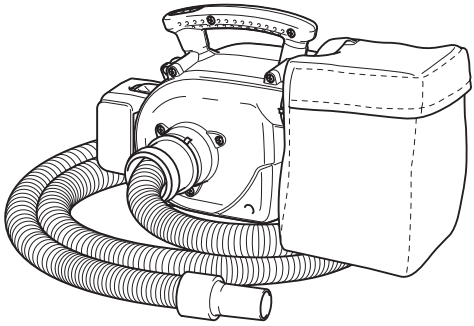

このたびは**充電式小型集じん機**をお買い上げ賜わり厚くお礼申し上げます。
ご使用に先立ち、この取扱説明書をよくお読みいただき本製品の性能を十分ご理解の上で、適切な取り扱いと保守をしていただいて、いつまでも安全に能率よくお使いくださるようお願いいたします。
なお、この取扱説明書はお手元に大切に保管してください。

目次

- 主要機能 ---------- 3
- 安全上のご注意 ---------- 4
- 充電式小型集じん機の使用上のご注意 ---------- 12
- 各部の名称および標準付属品 ---------- 13
- 別販売品のご紹介 ---------- 14
- バッテリについて ---------- 16
- 充電器について ---------- 19
- 使い方 ---------- 28
  - 作業前の準備 ---------- 28
  - ダストバッグの取り付け方 ---------- 28
  - ショルダベルトの取り付け方 ---------- 30
  - ショルダベルトの調整 ---------- 30
  - ホースの接続方法 ---------- 31
  - フロントカフスの取り替え方 ---------- 32
  - スイッチの操作 ---------- 32
  - 作業方法 ---------- 33
  - ノズルやダストバッグを取り付けての作業 ---------- 34
  - ちり払い作業をする場合 ---------- 34
  - 粉じんの捨て方 ---------- 35
- 保護機能 ---------- 37
- 故障かな？と思ったら ---------- 38
- 保守・点検について ---------- 39
  - フィルタの掃除 ---------- 39
  - 本製品のお手入れ ---------- 39
  - ご修理の際は ---------- 39

主要機能

主要機能＼モデル	VC340D	VC350D
電動機	直流マグネットモータ	
バッテリ（容量 / セル数）	リチウムイオンバッテリ	
	BL1430B（3.0 Ah/8 本）	BL1860B（6.0 Ah/10 本）
電圧	直流 14.4 V	直流 18 V
最大風量	3.3 m^3/min	3.4 m^3/min
最大真空度	5.2 kPa（530 mmH_2O）	5.5 kPa（560 mmH_2O）
吸込仕事率	HIGH：45 W LOW：15 W	HIGH：50 W LOW：15 W
連続使用時間※ 1	HIGH：約 10 分 LOW：約 20 分 （BL1430B 使用時）	HIGH：約 25 分 LOW：約 50 分 （BL1860B 使用時）
集じん容量	3.0 L	
本製品寸法	長さ 273 mm ×幅 195 mm ×高さ 226 mm	
質量（バッテリ含む）	2.3 kg	2.4 kg

充電器		DC18RF
入力電圧		単相交流 100 V
入力周波数		50/60 Hz
入力容量		330 W
バッテリ充電端子	出力電圧	直流 14.4-18 V
	出力電流	直流 12 A
USB 電源端子	出力電圧	直流 5.0 V
	出力電流	直流 2.1 A
	端子形状	USB A 型

- 改良のため、主要機能および形状などは変更する場合がありますので、ご了承ください。

※ 1 数値は参考値です。バッテリの充電状態や作業条件により異なります。

バッテリアダプタ類について

- 本製品はバッテリアダプタ類を使用できません。使用した場合、けがや事故の原因になります。

本製品（充電器は除く）は、雨の中での使用に耐えうる製品仕様となっていますが、故障しないことを保証するものではありません。以下のことに注意してください。

安全上のご注意

JPA045-7

- ご使用前に､「取扱説明書」と「安全上のご注意」すべてをよくお読みの上、正しく使用してください。
- 感電、火災、重傷などの事故を未然に防ぐために、この「安全上のご注意」を必ず守ってください。
- 「充電工具」は、充電式（バッテリパック式）電動工具を示します。

注意文の ⚠警告 ・ ⚠注意 ・ 注 の意味について

ご使用上の注意事項は ⚠警告 と ⚠注意 ・ 注 に区分していますが、それぞれ次の意味を表します。

⚠警告：誤った取り扱いをしたときに、使用者が死亡または重傷を負う可能性が想定される内容のご注意。

⚠注意：誤った取り扱いをしたときに、使用者が傷害を負う可能性が想定される内容および物的損害のみの発生が想定される内容のご注意。
なお ⚠注意 に記載した事項でも、状況によっては重大な結果に結びつく可能性があります。いずれも安全に関する重要な内容を記載していますので、必ず守ってください。

注：製品および付属品の取り扱いなどに関する重要なご注意。

⚠警告

作業環境

1. 作業場は、整理整頓してください。また、十分に明るくし、いつもきれいに保ってください。
・ ちらかった暗い場所や作業台は、事故の原因となります。
2. 可燃性の液体・ガス・粉じんのある所で使用しないでください。
・ 充電工具から発生する火花が発火や爆発の原因になります。
3. 使用中は子供や第三者を作業場に近づけないでください。
・ 注意力が散漫になり、操作に集中できなくなる可能性があります。
・ 作業者以外、充電工具や充電器のコードに触れさせないでください。
4. 落雷の恐れがある場合は製品を使用しないでください。
・ 感電ややけどの恐れがあります。
5. 子供が充電工具で遊ばないように注意してください。
・ けがや事故の原因になります。
6. 十分な、防じん対策や飛散防止対策をしてください。
・ 特に、人体に有害な成分を含む材料を加工するときは、注意してください。
7. アスベスト（石綿）周辺の環境下（除去作業含む）で使用しないでください。
・ アスベストは、人体に肺がんなどの重大な健康被害を発症させる物質です。

電気に関する安全事項

1. 電源コンセントは充電器の電源プラグに合ったものを使用してください。また、電源プラグの改造をしないでください。アース（接地）付きプラグは確実にアース（接地）をしてください。
・ 改造していない電源プラグおよびそれに対応するコンセントを使用すれば、感電のリスクが低減されます。
2. 金属製のパイプや暖房器具、電子レンジ、冷蔵庫の外枠などアース（接地）されているものに身体を接触させないようにしてください。
・ 感電する恐れがあります。
3. 充電器は、雨中や湿気の多い所で、充電したり、保管しないでください。
・ 充電器内部に水が入り、感電や発熱、発火、破裂する恐れがあります。
4. 充電器の電源コードを乱暴に扱わないでください。
・ 電源コードを持って充電器を運んだり、引っ張ったりしないでください。また、電源プラグを抜くために電源コードを利用しないでください。
・ 電源コードを熱、油、角のある所、動くものに近づけないでください。電源コードが損傷したり、身体にからまって感電する恐れがあります。
5. 使用環境に適した延長コードを使用してください。
6. 充電工具、バッテリは、雨の中に放置しないでください。
・ 感電や発熱、発火、破裂の恐れがあります。
7. 雨の中で、バッテリを製品からはずさないでください。
・ 感電や発熱、発火、破裂の恐れがあります。
8. 濡れた手でバッテリの端子や充電器の電源プラグ、電源コンセントに触れないでください。
・ 感電の恐れがあります。

⚠警告

9. USB 端子付きの充電工具や充電器は、USB 端子間を短絡（ショート）させないでください。
- 釘、針金が USB 端子内に入ると、短絡（ショート）して発煙、発火の恐れがあります。

作業者に関する安全事項

1. 油断しないで十分注意して作業を行ってください。
- 充電工具を使用する場合は、取扱方法、作業の仕方、周りの状況など十分注意して慎重に作業してください。
- 疲れていたり、アルコールまたは医薬品を飲んでいる方や妊娠している方は、充電工具を使用しないでください。
- 屋外での作業の場合は、夜間の使用や悪天候などで視界の悪いときは充電工具を使用しないでください。
- 一瞬の不注意が深刻な傷害を招きます。

2. 安全保護具を使用してください。
- 作業時は、常に保護メガネを使用してください。また、粉じんの多い作業では防じんマスクを併用してください。必要に応じて、すべり防止安全靴、ヘルメット、耳栓、イヤマフなどを着用してください。

3. 不意な始動は避けてください。
- バッテリを本製品に差し込む前に、スイッチが切れていることを確かめてください。
- スイッチに指をかけて運ばないでください。

4. 充電工具の電源を入れる前に、調整キーやレンチなどは、必ず取りはずしてください。
- 電源を入れたときに、取り付けたキーやレンチなどが回転して負傷する恐れがあります。
- 本製品に収納場所がある場合は、決められた位置にしっかり固定してください。

5. 無理な姿勢で作業をしないでください。
- 本製品を無理に押しつけず、常に足元をしっかりさせ、バランスを保つようにしてください。

6. きちんとした服装で作業してください。
- だぶだぶの衣服やネックレスなどの装身具は、回転部に巻き込まれる恐れがあるので着用しないでください。
- 髪、衣服、手袋は回転部分に近づけないでください。
- 屋外での作業の場合には、ゴム手袋とすべり止めの付いた履物の使用をおすすめします。
- 長い髪は、帽子やヘアカバーなどで覆ってください。

7. 集じん装置が接続できるものは接続して使用してください。
- 充電工具に集じん機などが接続できる場合は、これらの装置を確実に接続することで粉じんの人体への影響を軽減できます。

⚠警告

充電工具の使用および手入れ

1. 充電工具は能力に合った作業に使用してください。
- 安全に能率よく作業するために、充電工具の能力に合った負荷で作業してください。

2. スイッチに異常がないか点検してください。
- スイッチで始動および停止操作のできない充電工具は危険です。使用せず修理をお申し付けください。

3. 充電工具の誤始動を防ぐために、次の作業前はスイッチを切り、バッテリを本製品から抜いてください。
- 本製品の調整
- 刃物、砥石、ビットなどの先端工具や付属品の交換
- 保管、または修理
- 充電工具から離れるとき
- 本製品の受け渡し
- その他危険が予想される作業

4. 使用しない充電工具、充電器およびバッテリは、子供の手の届かない乾燥した鍵のかかる場所に保管してください。
- 充電工具や充電器からバッテリを抜いて保管してください。
- 充電器は電源コンセントから電源プラグを抜いて保管してください。
- バッテリはバッテリカバーを付けて保管してください（バッテリカバー付きの場合）。

5. 可動部分の位置調整および締め付け状態、部品の破損、取り付け状態、その他運転に影響をおよぼすすべての部位に異常がないか確認してください。
- 保守点検が不十分であることが事故の原因になります。
- 握り部は、常に乾かしてきれいな状態に保ち、油やグリスなどが付かないようにしてください。
- 注油や付属品の交換は、取扱説明書に従ってください。
- 充電器の電源コードは定期的に点検し、損傷している場合は、お買い上げの販売店、または当社営業所に修理をお申し付けください。
- 充電器に使用する延長コードは、定期的に点検し、損傷している場合は交換してください。
- 安全に能率よく作業していただくために、刃物類は常に手入れをし、よく切れる状態を保ってください。

6. 先端工具は、鋭利できれいな状態を保ってください。
- 先端工具を適切に手入れすることで、円滑な作業と容易な操作ができます。

7. 取扱説明書で指定した先端工具、付属品、アタッチメントなどを使用してください。
- 取扱説明書で指定のサイズ、形状、付属品などは、本製品の性能や安全を引き出すよう、最適に設計されています。

8. 充電工具、付属品、アタッチメント、先端工具類は、作業条件や実施する作業に合わせてご使用ください。
- 指定された用途以外に使用すると、事故の原因になります。

9. 清掃の際は、バッテリ部、モータ部、電気接続部へ水を侵入させないようにしてください。

⚠警告

バッテリに関する安全事項

1. バッテリを差し込む前に、スイッチが切れていることを確認してください。
- スイッチがオンの位置にあるときにバッテリを差し込むと事故につながります。

2. バッテリは専用充電器以外では充電しないでください。
- ほかのバッテリ用の充電器を流用すると、火災、発熱、破裂、液漏れの恐れがあります。

3. マキタが指定した専用バッテリ以外使わないでください。また、改造したバッテリ（分解してセルなどの内蔵部品を交換したバッテリを含む）を使用しないでください。
- 工具本体の性能や安全性なども損なう恐れがあり、火災やけが、故障、破裂などの原因になります。

4. バッテリの端子部を金属などで接触させないでください。
- バッテリを金属と一緒に工具箱や釘袋などに保管しないでください。短絡（ショート）して発熱、発火、破裂の恐れがあります。
- 本製品または充電器からはずした後は、バッテリにバッテリカバーを必ず取り付けてください（バッテリカバー付きの場合）。

5. 高温などの過酷な条件下ではバッテリから液漏れすることがあります。漏れ出た液体に不用意に触れないでください。
- 万が一、バッテリの液が目に入ったら、直ちにきれいな水で十分洗い医師の治療を受けてください。
- バッテリの液は炎症ややけどの原因になることがあります。

6. バッテリはマキタ製品以外に取り付けて使用しないでください。
- 火災、発熱、破裂、液漏れの恐れがあります。

7. バッテリは、火への投入、加熱をしないでください。
- 発火、破裂の恐れがあります。

8. バッテリに釘を刺す、切る、潰す、投げる、落とす、硬い物で叩くなど衝撃を与えないでください。
- 発熱、発火、破裂の恐れがあります。

9. 分解・改造をしないでください。
- 発熱、発火、破裂の恐れがあります。

10. バッテリを火のそばや炎天下など高温の場所で充電・使用・保管しないでください。
- バッテリを周囲温度が 50 ℃以上に上がる可能性のある場所（金属の箱や夏の車内など）に保管しないでください。バッテリ劣化の原因になり、発煙、発火の恐れがあります。

11. バッテリの内部に塩水のような導電体を侵入させないでください。
- バッテリ内部に塩水のような導電体が侵入すると、感電や発熱、発火、破裂の恐れがあります。

12. 使用時間が極端に短くなったバッテリは使用しないでください。

13. 落としたり、何らかの損傷を受けたバッテリは使用しないでください。
- 損傷、または使用できなくなったバッテリは回収しております。お買い上げの販売店、または当社営業所へご持参ください。

⚠警告

14.使用済みのバッテリは一般家庭ゴミとして棄てないでください。

- 棄てられたバッテリがゴミ収集車内などで破壊されて短絡（ショート）し、発火・発煙の原因になる恐れがあります。

15.バッテリは、電力量が 100 Wh を超える場合、危険物に分類されます。

- 輸送の際は、輸送会社にお問い合わせの上、指示に従ってください。
- 電力量は、バッテリ裏側の注意ラベルに記載されています。

16.使用中、使用後にバッテリが熱くなることがあります。やけど、低温やけどの原因になるため注意してください。

- 使用直後は製品の端子部に触れないでください。熱くなっているためやけどの恐れがあります。

17.バッテリに切りくず、ホコリ、土などがたまらないようにしてください。

- 異常発熱によりやけどしたり、発火、破裂または、作動不良によりけがに至る恐れがあります。

整備

1. 充電工具は、専門家による純正部品だけを用いた修理により安全性を維持することができます。

- 本製品、充電器、バッテリを分解、修理、改造はしないでください。発火したり、異常動作して、けがをする恐れがあります。
- 本製品が熱くなったり、異常に気づいたときは点検・修理に出してください。
- 本製品は、該当する安全規格に適合しているので改造しないでください。
- 修理は、必ずお買い上げの販売店、または当社営業所にお申し付けください。
- 修理の知識や技術のない方が修理すると、十分な性能を発揮しないだけでなく、事故やけがの恐れがあります。
- アスベスト（石綿）周辺の環境下（除去作業含む）で使用した本製品の保守・点検・修理は受付できません。

その他の安全事項

1. 保守や点検は雨を避けられる場所で行ってください。

2. 損傷した部品がないか点検してください。

- 使用前に、保護カバーやその他の部品に損傷がないか十分点検し、正常に作動するか、また所定機能を発揮するか確認してください。異常がある場合は、使用する前に修理を行ってください。
- 破損した保護カバー、その他の部品交換や修理は、取扱説明書に従ってください。取扱説明書に記載されていない場合は、お買い上げの販売店、または当社営業所に修理をお申し付けください。スイッチが故障した場合は、お買い上げの販売店、または当社営業所に修理をお申し付けください。
- 異常・故障時には、直ちに使用を中止してください。そのまま、使用すると発煙、発火、感電、けがに至る恐れがあります。
  ＜異常・故障例＞
  - 本製品やバッテリが異常に熱い。
  - 本製品やバッテリに深いキズや変形がある。
  - 焦げくさい臭いがする。
  - ビリビリと電気を感じる。
- スイッチを入れても動かないなど不具合を感じた場合は、すぐにバッテリを抜いてお買い上げの販売店、または当社営業所に点検、修理をお申し付けください。

⚠警告

3. 正しい付属品やアタッチメントを使用してください。
- この取扱説明書および当社カタログに記載されている付属品やアタッチメント以外のものを使用すると、事故やけがの原因となる恐れがあるので使用しないでください。

4. 材料を加工する工具では、材料をしっかりと固定してください。
- 材料を固定するために、クランプや万力などを利用してください。手で保持するより安全で、両手で充電工具を使用できます（材料を動かして加工する製品を除く）。

5. ラッカー、ペイント、ベンジン、シンナー、ガソリン、ガス、接着剤などのある場所では充電しないでください。
- 爆発や火災の恐れがあります。

6. 火災の恐れがあります。次のようなことをしないでください。
- ダンボールなどの紙類、座布団などの布類、畳、カーペット、ビニルなどの上では充電しないでください。
- 風窓のある充電器は、充電中に風窓をふさがないでください。また風窓に金属類、燃えやすいものを差し込まないでください。
- 綿ぼこりなど、ホコリの多い場所で充電しないでください。

7. 使用直後は製品の端子部に触れないでください。
- 熱くなっているため、やけどの恐れがあります。

8. 充電器のバッテリ装着部には充電用端子があります。金属片・水などの異物を近づけないでください。
- そのまま充電を続けると発煙、発火、破裂の恐れがあります。

9. 充電器は充電以外の用途には使用しないでください。

10. 充電中、発熱などの異常に気が付いたときは、直ちに電源プラグを抜いて充電を中止してください。そのまま充電を続けると発煙、発火、破裂の恐れがあります。

11. 正しく充電してください。
- 充電器は定格表示してある電源で使用してください。
- 昇圧器などのトランス類や直流電源では使用しないでください。異常に発熱し、火災の恐れがあります。
- ラベルに 発電機 の表示がある充電器はエンジン発電機（当社インバータ制御付エンジン発電機は除く）では使用しないでください。異常に発熱し、火災の恐れがあります。
- 周囲温度が 10 ℃未満、または周囲温度が 40 ℃以上ではバッテリを充電しないでください。破裂や火災の恐れがあります。
- バッテリは、換気のよい場所で充電してください。充電中のバッテリや充電器を布などで覆わないでください。破裂や火災の恐れがあります。
- 充電器の電源コードが踏まれたり、引っかけられたり、無理な力を受けて損傷することがないような場所で充電してください。発煙、発火、感電の恐れがあります。
- 充電器を使用しないときは、電源プラグを抜いてください。

12. 充電器の電源プラグにぬれた手で触れないでください。
- 感電の恐れがあります。

⚠警告

13.充電工具を高圧電線の近くで使用しないでください（高圧電線対応製品は除く）。
- 誤動作や故障する恐れがあります。

14.充電器で使用する延長コードの太さ（導体公称断面積）と長さの目安
- 充電器の使用時に延長コードが必要な場合、充電器を最高の能率で支障なくご使用いただくために十分な太さの延長コードをできるだけ短くお使いください。

太さ（導体公称断面積）	長さの目安
2.0 mm^2	30 m

この取扱説明書は、大切に保管してください。
- お読みになった後は、お使いになる方がいつでも見ることができる所に必ず保管してください。
- ほかの人に貸し出す場合は、一緒に取扱説明書もお渡しください。

●騒音防止規制について
騒音に関しては、法令や各都道府県などの条例で定める規制がありますので、ご近所などの周囲に迷惑をかけないようにご使用ください。

⚠注意

1. 極端な高温や低温の環境下では十分な性能を得られません。
2. 使用後は付着したゴミなどを取り除き、乾燥させてから保管してください。
   - 季節や地域によっては凍結による故障の恐れがあります。
3. 通気口に雑草や葉、土などのよごれが付着した場合、取り除いてください。
   - 故障の原因になります。
4. 高圧水での洗浄はしないでください。
   - 破損、故障の原因になります。

充電式小型集じん機の使用上のご注意

JPB195-8

先に充電工具としての共通の注意事項を述べましたが、充電式小型集じん機として、さらに次の注意事項を守ってください。

⚠ 警告

1. 以下のものは吸わせないでください。けが、故障、火災の原因となります。
- 切削・研削によって発生した火花や金属粉、タバコの吸殻など高温のもの。
- ガソリン、シンナー、ベンゼン、油、塗料などの引火性物質。
- ニトログリセリンなどの爆発性物質。
- アルミニウム、亜鉛、マグネシウム、チタン、赤リン、黄リン、セルロイドなどの発火性物質。
- 濡れているものや、水、その他液体。
- 木片、金属、石、ガラス、釘、カミソリ、押しピンなどの鋭利な物。
- セメント粉やトナー粉などの固化するもの。
- 金属やカーボンなどの導電性のもの。
- 人体に有害な物質（アスベストなど）、中毒症状を起こす物質。

2. 本製品の吸込口や排出口には手を入れないようにしてください。
- けがの原因になります。

3. 吸込口や排出口をふさいで運転しないでください。
- モータが焼損し、火災の原因になります。

4. ホースの着脱は、ファンの回転が完全に停止してから行ってください。
- 回転中に行いますと、けがの原因になります。

5. 使用中、本製品の調子が悪かったり、異常音がしたときは、直ちにスイッチを切って使用を中止し、お買い上げの販売店、または当社営業所に点検・修理をお申し付けください。
- そのまま使用していると、けがの原因になります。

6. 誤って落としたり、ぶつけたときは、本製品などに破損や亀裂、変形がないことをよく点検してください。
- 破損や亀裂、変形があると、けがの原因になります。

⚠ 注意

1. 付属品は、取扱説明書に従って確実に取り付けてください。
- 確実でないと、はずれたりし、けがの原因になります。

2. 集じん作業前に必ずダストバッグが本製品に取り付けられていることを確認してください。
- けがや故障の原因になります。

3. 火気に近づけないでください。
- 本製品の変形の原因になります。

各部の名称および標準付属品

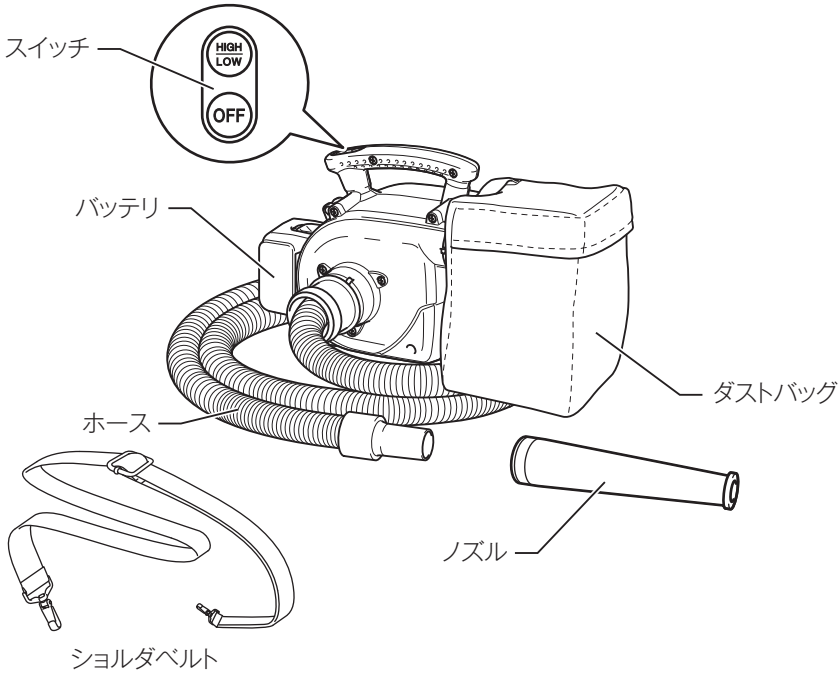

製品の組み合わせおよび標準付属品

モデル / 標準付属品	VC340DZ	VC350DZ	VC340DRF	VC350DRG
バッテリ（容量 / セル数）	×		○ BL1430B（3.0 Ah/8 本）	○ BL1860B（6.0 Ah/10 本）
充電器（充電時間）	×		DC18RF（実用充電完了※1: 約17分）（フル充電完了※2: 約22分）	DC18RF（実用充電完了※1: 約27分）（フル充電完了※2: 約40分）
ホースφ 28-2.5（フロントカフス22付）	○		○	
ダストバッグ	○		○	
ノズル	○		○	
ショルダベルト	○		○	
バッテリカバー	×		○	

※ 1 実用充電完了：フル充電完了の約 80 % の充電が完了した状態。
※ 2 フル充電完了：電池の容量一杯まで充電された状態。

別販売品のご紹介

・ 別販売品の詳細につきましてはカタログを参照していただくか、お買い上げの販売店、または当社営業所へお問い合わせください。

・ ロングノズル
部品番号：134182-7

・ アンカーノズル
部品番号：192236-6
カプセル型接着系アンカ用の下穴の掃除用
※使用の際には先にノズルに取り付けてから使用してください。

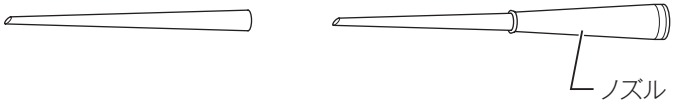

・ フロントカフス 38
部品番号：417766-9
主に充電式以外の電動工具と接続する時に使用します。

・ バッテリ BL1415N（容量 1.5 Ah/ セル数 4 本）
部品番号：A-58235

・ バッテリ BL1815N（容量 1.5 Ah/ セル数 5 本）
部品番号：A-60311

別販売品のご紹介

集じん機 VC340D/VC350D と電動工具の接続方法

（口元ロック式、内径φ 28 のホースを使用する場合）

<table>
<tr><th colspan="2">適用電動工具</th><th colspan="2">アタッチメント</th><th>ホース
（内径mm×長さm）</th></tr>
<tr><td rowspan="2">切断</td><td>充電式マルノコ
SS520D、SS540D
充電式防じんマルノコ
KS520D、KS521D</td><td colspan="2">フロントカフス 22
［417765-1］</td><td rowspan="6">φ 28 × 2.5
（標準付属品）
［A-51306］</td></tr>
<tr><td>充電式ジグソー
JV140D</td><td>ダストノズル
［417853-4］</td><td rowspan="4">フロント
カフス 22
［417765-1］</td></tr>
<tr><td rowspan="2">研削・研磨</td><td rowspan="2">充電式ディスクグラインダ
GA400D、GA402D
（ダイヤモンドホイール使用時）</td><td rowspan="2">集じんアタッチメント
［198413-8］</td></tr>
<tr><td rowspan="2">穴あけ</td></tr>
<tr><td>充電式ハンマドリル
HR200D</td><td>吸じん装置セット品
（小型用 A）
［192176-8］</td></tr>
<tr><td>充電式ハンマドリル
HR162D、HR202D、
HR261D</td><td>吸じん装置セット品
（小型用 B）
［193472-7］</td></tr>
</table>

日立製電動工具と接続する場合

<table>
<tr><th rowspan="2">適用電動工具</th><th colspan="2">アタッチメント</th><th rowspan="2">ホース
（内径mm×長さm）</th></tr>
<tr><th>日立製別売
集じんアダプタ
（コード No）</th><th>マキタ
ジョイント</th></tr>
<tr><td>コードレス集じん丸のこ
C14DYSL、C14DYSL2</td><td>—</td><td rowspan="2">ジョイント H</td><td rowspan="2">φ 28 × 2.5
（標準付属品）
［A-51306］</td></tr>
<tr><td>コードレス丸のこ
C14DSL、C14DSL2、
C18DSL2</td><td>（329063）</td></tr>
</table>

バッテリについて

バッテリについて

・ お買い上げ時は、バッテリは十分に充電されていないため、バッテリ保護機能が働いている場合があります（スイッチを操作すると本製品は動く恐れがありますので注意してください）。ご使用前に急速充電器で正しく充電してからご使用ください。
・ 使用しないときはバッテリカバーをかぶせてください。バッテリを水やほこりから保護するのに役立ちます。
・ 使用しないときは本製品からバッテリを抜いて保管してください。

バッテリを長持ちさせるには

・ 工具の力が弱くなってきたと感じたら使うのをやめ、充電してください。
・ 満充電したバッテリを再度充電しないでください。
・ 充電は周囲温度 10 ℃～ 40 ℃の範囲で行ってください。
・ 使用直後などの熱くなったバッテリは、充電器に差し込んで冷却し充電することをおすすめします。
・ 長期間（6 ヶ月以上）ご使用にならない場合、リチウムイオンバッテリは充電してから保管することをおすすめします。

バッテリの回収について

・ 使用済みバッテリはリサイクルのため回収しております。お買い上げの販売店、または当社営業所へご持参ください。

リチウムイオンバッテリは
リサイクルへ

バッテリについて

バッテリの取り付け・取りはずし方

⚠ 警告

バッテリは確実に差し込んでください。ボタン上部の赤色部が見えている場合は完全にロックされていません。赤色部が見えなくなるまでしっかり差し込んでください。

・ 差し込みが不十分ですと、はずれて事故の原因になります。

・ バッテリを本製品から取りはずすときは、
  1. バッテリ正面のボタンを下げながら
  2. スライドさせると取りはずせます。
・ 取り付けるときは逆の要領で、本製品の溝に合わせ、奥まで挿入してください。この際、ボタン上部の赤色部が見えている場合は完全にロックされていません。赤色部が見えなくなるまで、奥まで確実に挿入してください。

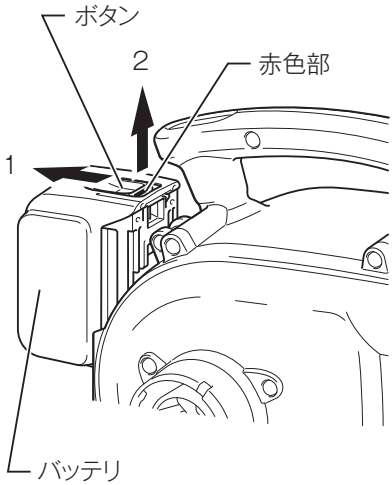

バッテリについて

バッテリ残容量表示機能

バッテリ表示ランプを搭載したバッテリでは残容量の確認ができます。

・ チェックボタンを押すとバッテリ表示ランプが残容量を数秒間表示します。

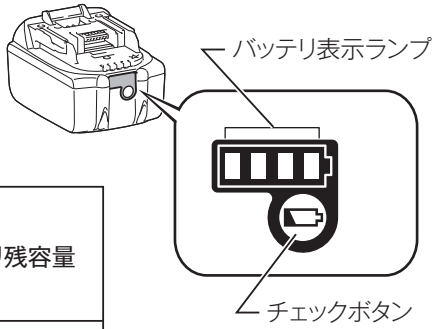

バッテリ表示ランプ :点灯　:点滅　:消灯	バッテリ残容量
■ ■ ■ ■	75 % - 100 %
■ ■ ■ □	50 % - 75 %
■ ■ □ □	25 % - 50 %
■ □ □ □	0 % - 25 %
◪ □ □ □	充電してください。
■ ■ □ □ ↓ ↑ □ □ ■ ■	バッテリの異常です。

注

・ 表示される残容量は、ご利用状況や気温などによって実際の残容量と異なる場合があります。

充電器について

シンボルマークについて

・ 充電器および取扱説明書にシンボルマークを表記しております。このシンボルマークの意味をご理解の上ご使用ください。

	充電器は屋内で使用してください。

バッテリの充電方法

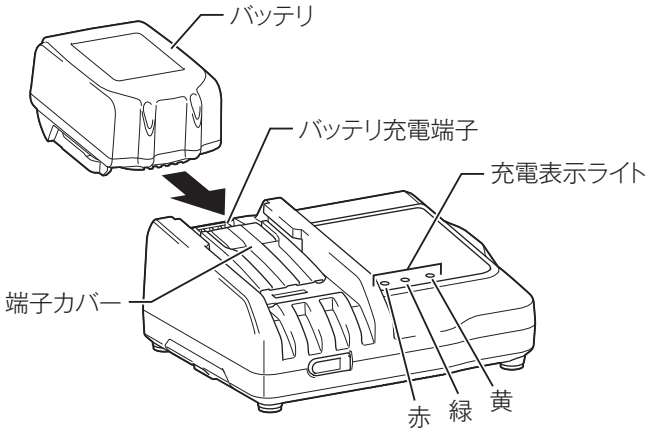

1. 充電器の電源プラグを 100 V の電源コンセントに差し込みます。
・ 充電表示ライトは「緑」の点滅を繰り返します。
2. バッテリを充電器の挿入ガイドにそって、一番奥まで入れます。
・ 充電器の端子カバーはバッテリ挿入に伴い開閉します。
3. バッテリを挿入しますと充電表示ライトが「赤」に点灯し、現在設定されている充電完了メロディーの確認音が短時間鳴り、充電を開始します。
4. 充電が完了すると「緑」の点灯に変わり、充電完了メロディーや電子ブザー音が鳴ります。
・ 充電時間は周囲温度（10 ℃～ 40 ℃）やバッテリの状態（新品・長期保存バッテリや寿命に近いバッテリなど）により変動します。
・ 充電完了後すぐに使用しない場合は、バッテリの冷却を行いますので、そのまま差し込んでおくことをおすすめします。冷却時間は約 30 分です。
5. バッテリを抜き取り、電源コンセントから充電器の電源プラグを抜きます。

充電器について

充電完了メロディーの切り替え方法

1. バッテリを充電器に差し込むと、現在設定されている充電完了メロディーの確認音が短時間鳴ります。
2. このとき、素早くバッテリを差し直すと充電完了メロディーの確認音が変わります。
3. 続けて素早くバッテリを差し直すたびに充電完了メロディーの確認音が順に変わります。
4. 設定したい充電完了メロディーの確認音が鳴りましたら、バッテリを挿入したままにすることで充電を開始します。
   「ピピッ！」と鳴るモードを選んだときは充電完了時に音が鳴りません（無音モード）。
5. 充電が完了すると充電表示ライトが「緑」の点灯に変わり、バッテリ挿入時に設定した充電完了メロディーや電子ブザー音が鳴ります。無音モードを選択した場合には完了時に音はしません。
6. 設定した充電完了メロディーは充電器の電源プラグを抜いても記憶されています。

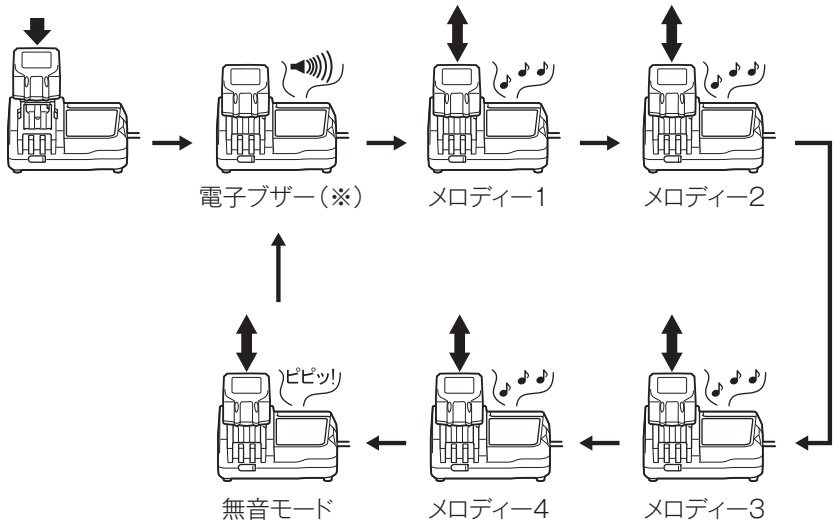

（※）出荷時は電子ブザーに設定されています。

充電器について

充電表示ライトについて

充電表示ライトの内容は以下のようになっています。

（通常充電のライト表示および表示内容）

ライト表示 ☀ 点滅 ● 点灯	表示内容
○ 緑☀ ○	充電前　「緑 1 個」点滅 電源に挿し込んだ状態です。
赤☀ ○ ○	冷却中　「赤 1 個」点滅 バッテリが高温です。冷却後、自動的に充電開始します。
赤● ○ ○	充電中　「赤 1 個」点灯 バッテリ容量約0~80 %を示します。
赤● 緑● ○	実用充電完了　「赤 1 個・緑 1 個」点灯 バッテリ容量約80~100 %を示します。
○ 緑● ○	フル充電完了　「緑 1 個」点灯 電子ブザーまたはメロディー

（オートメンテナンス時のライト表示および表示内容）

○ ○ 黄●	オートメンテナンス　「黄」点灯 バッテリ寿命低下防止のため充電時間が長くなります。

（異常時のライト表示および表示内容）

赤☀ 緑☀ ○	充電不可　「赤・緑 1 個」交互点滅 電子ブザー バッテリ寿命またはゴミづまりで充電できません。
○ ○ 黄☀	冷却システム異常　「黄」点滅 冷却ファン故障または冷却不足です。

充電器について

注

- DC18RF はマキタバッテリ専用の急速充電器です。他の目的に使用しないでください。
- 使用直後のバッテリや直射日光の当たる所に長時間放置したバッテリを充電されますと充電表示ライトが「赤」の点滅を繰り返す場合があります。このようなときは、充電器内蔵の冷却ファンによりバッテリを冷却してから充電を開始します。
- 充電開始後、充電表示ライトが「赤・緑」の交互点滅を繰り返し、電子ブザーが「ピッピッピッ」と約 20 秒間鳴った場合は、バッテリの寿命またはゴミづまりで充電できません。
- 次のような状態のときは、充電器またはバッテリに故障があると考えられますので、充電器とバッテリの両方を、お買い上げの販売店、または当社営業所へお持ちください。
  - × 充電器のプラグを 100 V の電源に差し込んでも、表示ライトが「緑」に点滅しない。
  - × バッテリを挿入しても、表示ライトが「赤」に点灯または点滅しない。
- バッテリを使用しないときは、バッテリカバーをかぶせてください。バッテリを水やほこりから保護するのに役立ちます。

充電器について

冷却システムについて

・ バッテリの性能を十分に発揮させるため、充電器内蔵の冷却ファンによりバッテリを効率良く冷却するシステムです。送風の音がしますが故障ではありません。
・ 冷却ファンが故障したり、充電器やバッテリのゴミづまりによって冷却不足となった場合、「黄」のライトが点滅し冷却システム異常をお知らせします。冷却システム異常の場合も充電を行いますが、充電時間が長くなることがあります。このようなときは、充電器、バッテリの風穴がふさがれていないか、または送風の音がしないか、ご確認ください。
・ 充電器の前面下部にある「冷却ファンの風穴」がゴミでふさがれていないか定期的に確認、清掃をしてください。

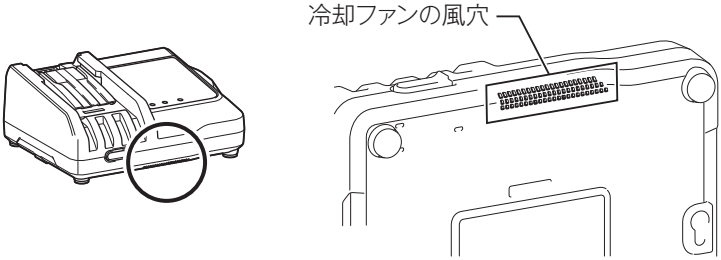

・ 充電中、送風の音がしない場合がありますが、「黄」のライトが点滅していなければ故障ではありません。冷却ファンを停止して充電することがあります。
・ 充電器、バッテリの風穴をふさがないでください。
・ 頻繁に「黄」のライトが点滅するようなときは、点検・修理をお申し付けください。

オートメンテナンス機能について

・ オートメンテナンス機能は、バッテリの使用状態に応じて自動的にバッテリを長持ちさせるように最適な充電を行うことを特徴としています。
・ 下記１ ～ ４の状態となった場合、特にバッテリ寿命が低下しやすい状況にあるため、充電中に「黄」のライトが点灯して充電時間が長くなることがあります。
  1 高温充電の繰り返し
  2 低温充電の繰り返し
  3 満充電バッテリの再充電の繰り返し
  4 過放電の繰り返し
  （過放電とは工具の力が弱くなってもさらに使用する状態です。）

充電器について

USB 電源端子への接続

⚠ 警告

USB 電源部の端子間を短絡（ショート）させないでください。

・ 釘、針金が USB 電源端子部に入ると、短絡（ショート）して発煙、発火の恐れがあります。

DC18RF は、様々な USB 機器の外部電源としても使用することができます。次の注意事項をよくお読みの上、正しくお使いください。

注

- 万一の場合に備えて、ご使用になる USB 機器の内部データを必ず事前にバックアップしてください。接続した USB 機器の内部データが（予測できない問題により）破損・消失する可能性があります。
- USB 機器の種類によっては、動作しない、または充電できない機種があります。
- 2.1 A を超える出力電流を必要とする USB 機器は、充電器に接続しないでください。USB 電源端子の最大出力電流は、2.1 A です。
- 充電器との接続には、USB 機器付属の USB ケーブルをご使用ください。
- 使用後は充電器正面のカバーを戻してください。カバーが開いていると充電器内部に水滴やほこりが侵入し充電器の故障につながります。

1. 本体正面のカバーをはずして、USB ケーブルで USB 機器と充電器を接続してください。
2. 充電器の電源プラグを電源コンセントに差し込んでください。
3. 使用後は、USB 機器、USB ケーブルを取りはずし、カバーを戻してください。
4. 電源コンセントから充電器の電源プラグを抜いてください。

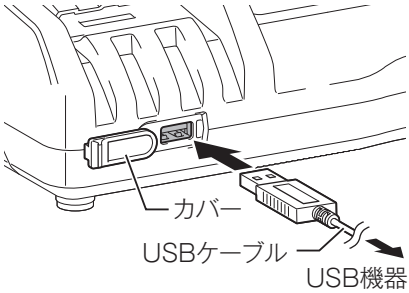

充電器について

壁に取り付けて使用する場合

⚠ 注意

- 壁に取り付けて使用する場合は、必ず吊下げ用ネジ２本で確実に吊下げてください。
- 充電器を吊下げた後は、固定用ネジなどにより充電器を固定してください。固定が不十分な場合、充電器からバッテリを抜き取る際に充電器が落下する恐れがあります。
- 取り付け作業を行うときは、バッテリを抜き取り、電源プラグを電源コンセントから抜いてください。
- 取り付け作業を途中で中断すると落下などの恐れがあります。取り付け手順を守り、最後まで確実に取り付け作業を行ってください。
- 定期的にネジのゆるみがないか確認してください。
- ネジのゆるみがあると充電器が落下する恐れがあります。
- 定期的に充電器の端子部を掃除してください。
- 端子部の掃除を行うときは、エアダスターなどでていねいに行ってください。
- 充電器本体、バッテリの総重量は、約 1.6 kg になります。取り付け場所の耐荷重が不足する場合は、十分な補強を行ってください。

壁面への充電器の取り付けは、次の手順で行ってください。

1. 事前準備

用意するもの（別途準備してください）

- 木ネジ（吊下げ用）4 mm × 20 mm 以上：２本
  ※ネジ頭は下図の寸法としてください。

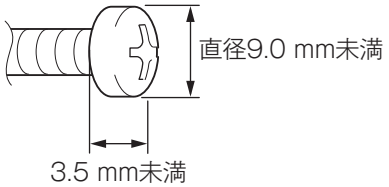

- 木ネジ（固定用ネジ 1）4 mm × 25 mm 以上：１本
- 工具（ネジ締め用）

2. 吊下げ用ネジの取り付け
周りに充電器の取り付け作業や、バッテリの充電作業の障害になる出っ張りなどがない、強度のある壁面に取り付けてください。

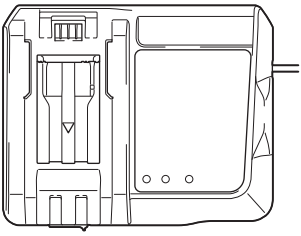

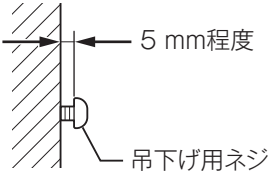

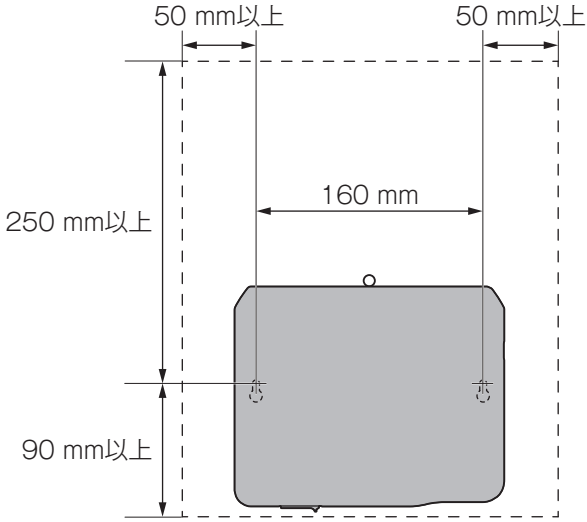

3. 充電器の取り付け
手順 2 で取り付けた吊下げ用ネジに充電器を引っかけてください。

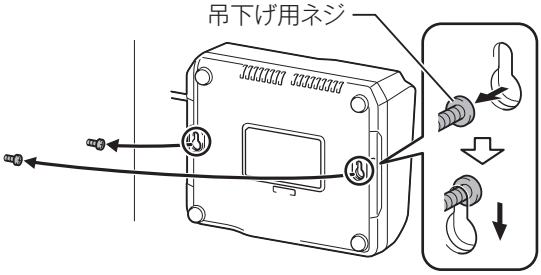

4. 充電器の固定
固定用ネジを図のように締め込んでください。

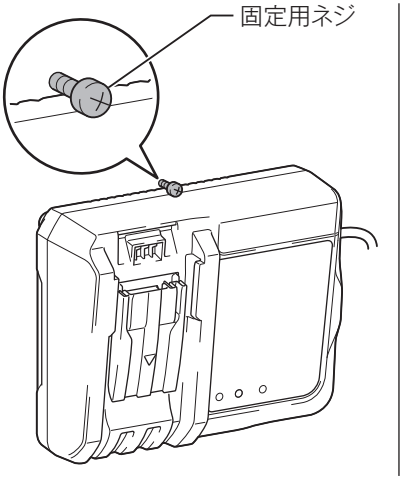

充電器の点検・修理・保管について

- いつも安全に能率よくお使いいただくために定期点検をおすすめします。修理・点検はお買い上げの販売店、または当社営業所にお申し付けください。
- 充電器の保管場所として次のような場所は避けてください。
  ×お子様の手が届いたり、簡単に持ち出せる所
  ×温度や湿度の急変する所
  ×湿気の多い所
  ×直射日光の当たる所
  ×揮発性物質の置いてある所

作業前の準備

⚠ 注意

準備の際は必ず電源スイッチを「OFF」にして、バッテリを本製品から抜いてください。

・ バッテリを本製品につないだまま行うと急に回り出し、事故の原因になります。

ダストバッグ（布製）は確実にダストバッグジョイントに取り付けてください。また、ファスナーも確実に締めてから使用してください。

・ 確実でないと粉じんが吹き出し、事故の原因になります。

ダストバッグの取り付け方

・ 取り付ける前にファスナーが確実に締まっているか確認します。

・ ダストバッグジョイントの四角部を持って内側のピンと本製品の排出口の溝を合わせて差し込み、時計方向に止まるまで確実に回してください。

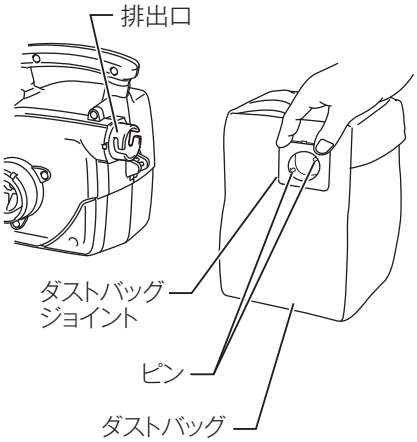

・ このとき、フックが上になるように取り付けてください。

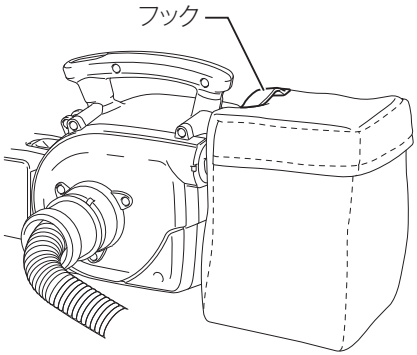

注

・ ダストバッグからダストバッグジョイントやダストバッグ内側のリングがはずれた場合は次のように取り付けてください。

①ダストバッグジョイントをダストバッグのぬい目に合わせて凸部が上になるように取り付けます。

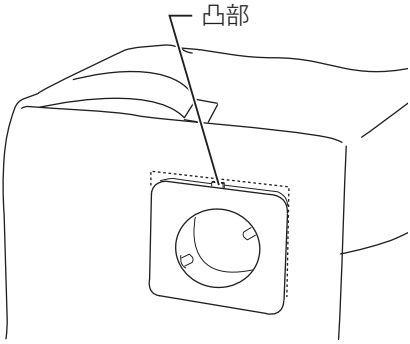

②ダストバッグの内側のリングを図のようなピンとリングの位置になるようにしっかり締め付けます。

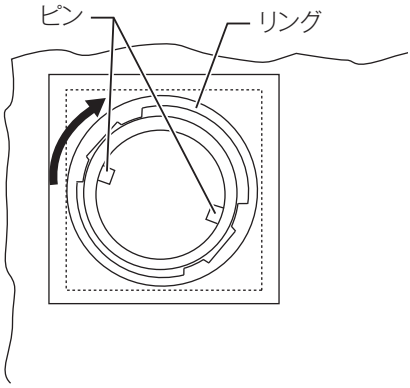

ショルダベルトの取り付け方

・ ショルダベルトのフックを図のように本製品の前方のリングに取り付けます。後方のピンにはダストバッグのフックにショルダベルトを通した後にフックを取り付けます。

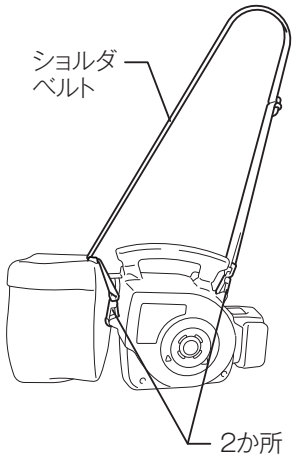

ショルダベルトの調整

・ ショルダベルトの長さは、図のように引き出した後、調整したい長さに合わせて、矢印に従ってベルトを引いてください。

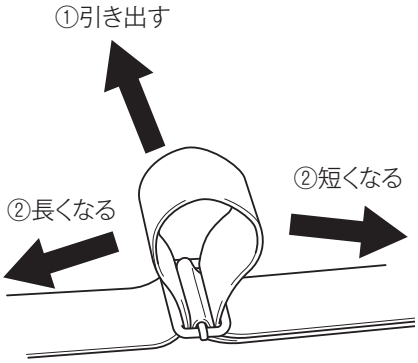

ホースの接続方法

⚠ 注意

ホースを無理に曲げたり、踏みつけたりしないでください。
ホースを引っ張って本製品を移動させたりしないでください。
・ ホースの変形や破損などの原因になります。

・ 本製品の吸込口にホースの A 側を挿入し、右方向いっぱいに回して固定してください。
・ B 側にはカフスを取り付け電動工具の粉じん排出口に接続してください。

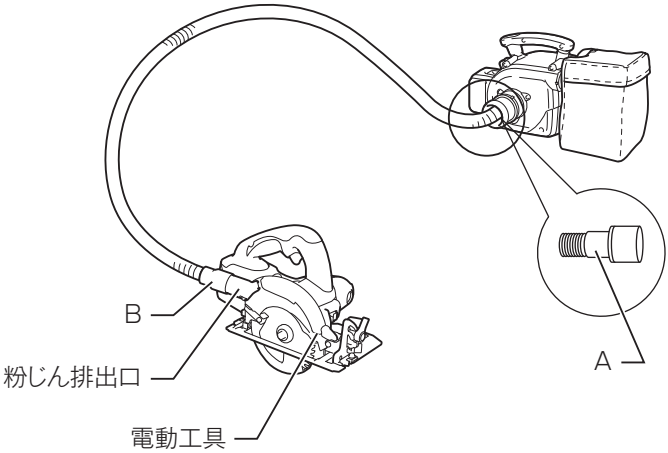

フロントカフスの取り替え方

・ 電動工具の粉じん排出口の大きさに合わせて、フロントカフスを取り替えてご使用ください。
・ 取りはずす場合はホースを持ってフロントカフスを左に回せば取りはずせます。
・ 取り付ける場合は右に回して止まるまでホースにねじ込んでください。

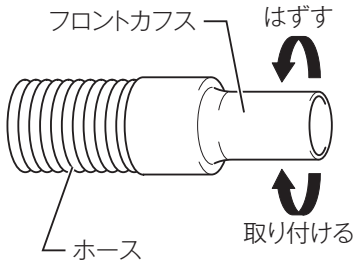

スイッチの操作

・「HIGH/LOW」ボタンを押すと、HIGH（強）モードから作動します。再度「HIGH/LOW」ボタンを押すと、LOW（標準）モードで作動します。停止させるには「OFF」ボタンを押してください。

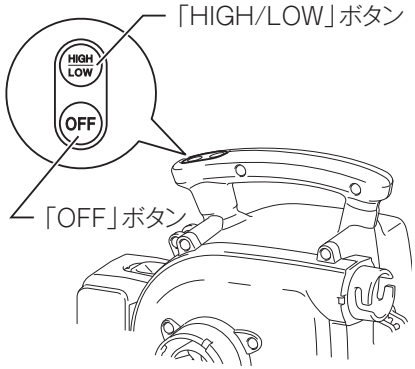

作業方法

⚠ 警告

高所での作業にはショルダベルトを使用しないでください。
本製品を置いて使う場合は、平らな安定した場所に置いてご使用ください。

・ 携帯用として使用する場合は、たすき掛けするとストラップが肩から落ちにくくなります。

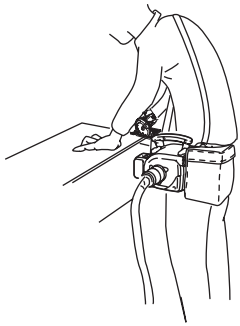

注

・ 石膏ボード切断時、刃物の状態や切り込み深さ、被削材などの諸条件により、石膏ボードに貼られた化粧紙が細長く切断され、ホース詰まりの原因になる場合があります。このような場合には、切り込み深さを深く調整してご使用ください。ホース詰まりを緩和することができます。

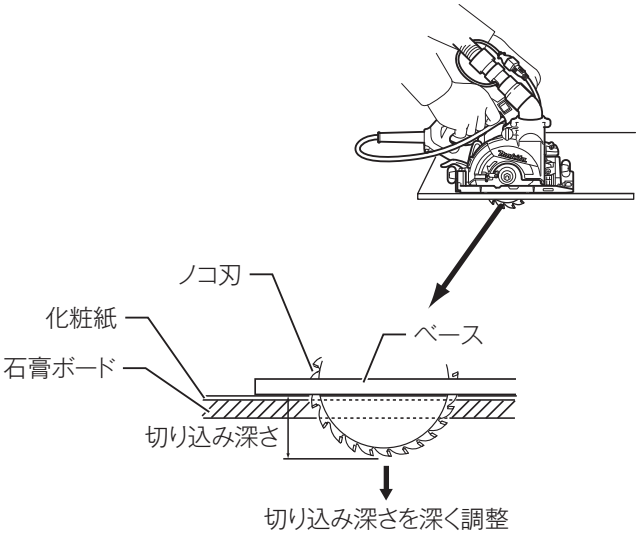

・ ダストバッグが新品時は表面より粉じんが出易い場合がありますが、その際は数回使用していただく事で粉じんが出にくくなります。

ノズルやダストバッグを取り付けての作業

⚠ 警告

ノズルや付属品などの取り付け、取りはずしの際は必ずスイッチを切りバッテリを抜いてください。
・ 本製品が作動して、けがの恐れがあります。

注

・ 集じん作業直後にちり払い作業を行うと、集じん機中に残っている粉じんが吹き出る恐れがあるため、充分に集じん機内の粉じんを落としてからご使用願います。

ちり払い作業をする場合

・ ノズルを必ず排出口（送風口）に取り付けてください。
・ ノズルの取り付け方は、ノズルの内側に出ているピンを排出口（送風口）の溝に合わせて差し込み、ノズルを右にしっかり回します。
・ 取りはずすときは、ノズルを左に回して引いてください。
・ ちり払いする物にノズルの先端を向けてスイッチを入れます。

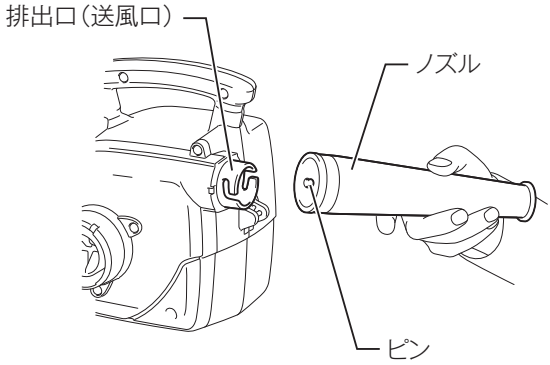

粉じんの捨て方

⚠ 警告

ダストバッグ（布製）の取り付けや取りはずし、粉じんを捨てる際には必ず本製品と電動工具両方の電源スイッチを「OFF」にし、バッテリを本製品から抜いてください。

・ バッテリを本製品に取り付けたまま行うと感電や事故の原因になります。

⚠ 注意

粉じんを捨てる時期は厚さ 14 mm、幅 460 mm のサイディング材の場合、約 50 回の切断を目安としてください。

・ ダストバッグ（布製）の目詰まりによる吸引力の低下やモータの故障の原因になります。

・ 本製品からダストバッグジョイント四角部をしっかり握り左へ回してはずしてください。

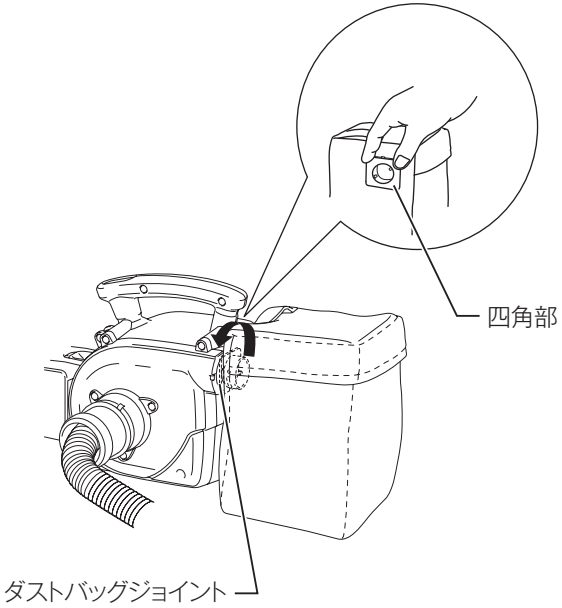

・ ファスナーを開けて粉じんを捨ててください。

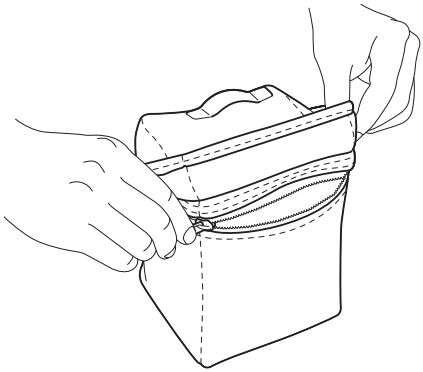

注

・ 粉じんを捨てる時はファスナー部に付いた粉じんをすべて払い落としてください。

保護機能

本製品およびバッテリの保護機能

本製品を使用中、下記状態になりますとモータが自動停止しますが、これは保護機能によるものであり故障ではありません。

保護機能
・ 本製品およびバッテリの温度が高温になるとモータが自動停止します。 　・ 使用を中断して本製品よりバッテリを取りはずし、冷却ファン付きの充電器で充電および冷却をしてください。 　・ バッテリを冷ましても本製品が動作しない場合は、本製品を冷ましてください。
・ バッテリの容量が少なくなるとモータが自動停止します。 　・ 本製品よりバッテリを取りはずし、バッテリを充電してください。
・ 本製品が過負荷状態になるとモータが自動停止します。 　・ いったんスイッチを放し、本製品よりバッテリを取りはずした後、過負荷の原因を取り除いてください。原因を取り除けば再びご使用になれます。

★マークについて

図のようにバッテリに★マークがあるバッテリは保護機能を搭載しています。

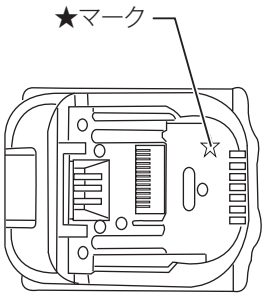

故障かな？と思ったら

修理を依頼される前に、下記項目を点検してください。

症状

- 本製品が停止する
- 始動しない

原因

保護機能※が働き、本製品またはバッテリが機能停止している可能性があります。

解消方法

スイッチを切って、再度入れてください。

↓ 解消しない

バッテリを充電するか、充電済みのバッテリと交換してください。

↓ 解消しない

本製品を十分に冷ましてください。

↓ 解消しない

お買い上げの販売店、または当社営業所まで修理をお申し付けください。

※保護機能については 37 ページ参照。

・ 修理をお申し付けの際は、製品、バッテリ、充電器を一緒にお持ちください。

保守・点検について

⚠ 警告

点検・整備の際には必ずスイッチを切り、バッテリを抜いてください。
・ バッテリを本製品に差し込んだまま行うと、事故の原因になります。

フィルタの掃除

⚠ 注意

本製品は粉じん専用の集じん機ですので、粉じん以外のゴミ（小石、木端など）を吸い込むとファンの破損など、故障の原因になります。

・ 吸込口のフィルタは定期的に点検・清掃してください。異物などがつまった場合は取り除いてください。

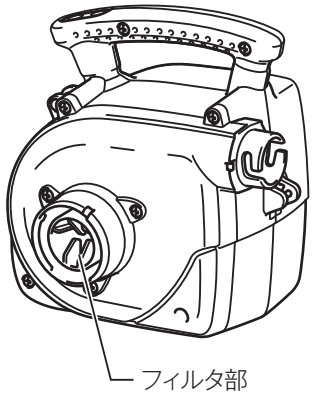

本製品のお手入れ

・ 乾いた布か薄めた中性洗剤を付けた布できれいに拭いてください。

注

・ **ガソリン、ベンジン、シンナー、アルコールなどは変色、変形、ひび割れの原因となりますので使用しないでください。**

ご修理の際は

・ 修理はご自分でなさらないで、必ずお買い上げの販売店、または当社営業所にお申し付けください。

株式会社マキタ
愛知県安城市住吉町 3-11-8 〒446-8502
TEL.0566-98-1711（代表）

881H16B0
IWT