ヒューマンハードウェアのマキタ
人の暮らしとすまいのために……

makita

取扱説明書

充電式
ディスクグラインダ

100 mm モデル GA052G

125 mm モデル GA053G

150 mm モデル GA054G

GA052G

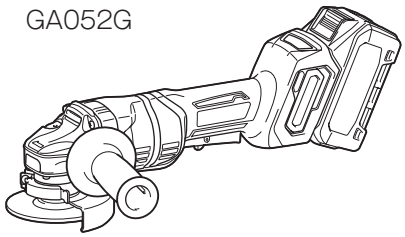

このたびは**充電式ディスクグラインダ**をお買い上げ賜わり厚くお礼申し上げます。ご使用に先立ち、この取扱説明書をよくお読みいただき本製品の性能を十分ご理解の上で、適切な取り扱いと保守をしていただいて、いつまでも安全に能率よくお使いくださるようお願いいたします。
なお、この取扱説明書はお手元に大切に保管してください。

もくじ

はじめに

主要機能 …… 2
安全上のご注意 …… 4
各部名称 …… 23
標準付属品の確認 …… 23
別販売品のご紹介 …… 24

ご使用前の準備

組み立て …… 27
バッテリ（別販売品）の充電 …… 30
バッテリ（別販売品）の取り扱い …… 31
使用前に知っておいていただきたいこと …… 32

使い方

オフセット研削砥石の取り付け／取りはずし方 …… 34
ダイヤモンドホイール(別販売品)の取り付け／取りはずし方 …… 36
サンディングディスク(別販売品)の取り付け／取りはずし方 …… 38
カップワイヤブラシ／ベベルワイヤブラシ(別販売品)の取り付け／取りはずし方 …… 40
切断砥石（別販売品）の取り付け／取りはずし方 …… 41
バッテリ（別販売品）の取り付け／取りはずし方 …… 45
本製品の操作 …… 46
・スイッチの操作 …… 46
・シャフトロックの操作 …… 46
・オフセット研削砥石での研削（金属・石材など） …… 47
・ダイヤモンドホイールでの切断（コンクリートなど） …… 48
・サンディングディスクでの研削（コンクリートの研削／金属のサビ落とし） …… 49
・カップワイヤブラシ／ベベルワイヤブラシでの研削（バリ取り／凹凸面の仕上げ） …… 50
・切断砥石での切断（鉄筋・鉄パイプなど） …… 51
・ダイヤモンドホイール用集じんカバー（別販売品）の取り付け／取りはずし方 …… 52
使用後の取り扱い …… 53
・ダストカバーの清掃 …… 53
・本製品のお手入れ …… 53

保守／点検

故障かな？と思ったら …… 54

はじめに

主要機能

モデル / 主要機能	GA052G	GA053G	GA054G
電動機	DC ブラシレスモータ		
バッテリ	リチウムイオンバッテリ		
	対応バッテリの詳細は「別販売品のご紹介」を参照ください。		
電圧	直流 36 V（40 V max）※		
回転数	11,000 min^{-1}（回転 / 分）	10,500 min^{-1}（回転 / 分）	9,000 min^{-1}（回転 / 分）
砥石寸法（外径×内径×厚さ）	100 mm × 15 mm × 6 mm	125 mm × 22 mm × 6 mm	150 mm × 22 mm × 6 mm
	取り付け可能砥石厚さ 3 ～ 6 mm		
防じん・防水保護等級	IPX6		

※：40 V max は満充電時のバッテリ電圧を表しています。

製品の質量および寸法

GA052G

装着バッテリ	質量※	本製品寸法※ 長さ×幅×高さ
バッテリ無し	2.0 kg	336 mm × 117 mm × 146 mm
BL4025	2.7 kg	391 mm × 117 mm × 152 mm
BL4040	3.0 kg	403 mm × 117 mm × 164 mm
BL4050F	3.3 kg	429 mm × 117 mm × 181 mm

GA053G

装着バッテリ	質量※	本製品寸法※ 長さ×幅×高さ
バッテリ無し	2.1 kg	336 mm × 140 mm × 150 mm
BL4025	2.8 kg	391 mm × 140 mm × 156 mm
BL4040	3.1 kg	403 mm × 140 mm × 169 mm
BL4050F	3.4 kg	429 mm × 140 mm × 185 mm

GA054G

装着バッテリ	質量※	本製品寸法※ 長さ×幅×高さ
バッテリ無し	2.2 kg	336 mm × 171 mm × 147 mm
BL4025	2.9 kg	391 mm × 171 mm × 153 mm
BL4040	3.2 kg	403 mm × 171 mm × 166 mm
BL4050F	3.5 kg	429 mm × 171 mm × 182 mm

※：先端工具、サイドグリップ非装着時

推奨バッテリアダプタ類

PDC01, PDC1200

・ 詳細は各バッテリアダプタ類の取扱説明書をご参照ください。

JPA002-65

安全上のご注意

- ご使用前に、「取扱説明書」と「安全上のご注意」すべてをよくお読みの上、正しく使用してください。
- 感電、火災、重傷などの事故を未然に防ぐために、この「安全上のご注意」を必ず守ってください。
- 「充電工具」は、充電式（バッテリパック式）の電動工具を示します。

注意文の ⚠警告 ・ ⚠注意 ・ 注 の意味について

ご使用上の注意事項は ⚠警告 と ⚠注意 ・ 注 に区分していますが、それぞれ次の意味を表します。

⚠警告：誤った取り扱いをしたときに、使用者が死亡または重傷を負う可能性が想定される内容のご注意。

⚠注意：誤った取り扱いをしたときに、使用者が傷害を負う可能性が想定される内容および物的損害のみの発生が想定される内容のご注意。
なお ⚠注意 に記載した事項でも、状況によっては重大な結果に結びつく可能性があります。いずれも安全に関する重要な内容を記載していますので、必ず守ってください。

注：製品および付属品の取り扱いなどに関する重要なご注意。

充電式製品共通の安全上のご注意

⚠ 警告

作業環境

1 作業場は、整理整頓してください。また、十分に明るくし、いつもきれいに保ってください。
・ ちらかった暗い場所や作業台は、事故の原因となります。

2 可燃性の液体・ガス・粉じんのある所で使用しないでください。
・ 充電工具から発生する火花が発火や爆発の原因になります。

3 使用中は子供や第三者を作業場に近づけないでください。
・ 注意力が散漫になり、操作に集中できなくなる可能性があります。
・ 作業者以外、充電工具や充電器のコードに触れさせないでください。

4 十分な、防じん対策や飛散防止対策をしてください。
・ 特に、人体に有害な成分を含む材料を加工するときは、注意してください。

5 アスベスト（石綿）周辺の環境下（除去作業含む）で使用しないでください。
・ アスベストは、人体に肺がんなどの重大な健康被害を発症させる物質です。

電気に関する安全事項

1 電源コンセントは充電器の電源プラグに合ったものを使用してください。また、電源プラグの改造をしないでください。アース（接地）付きプラグは確実にアース（接地）をしてください。
・ 改造していない電源プラグおよびそれに対応するコンセントを使用すれば、感電のリスクが低減されます。

2 金属製のパイプや暖房器具、電子レンジ、冷蔵庫の外枠などアース（接地）されているものに身体を接触させないようにしてください。
・ 感電する恐れがあります。

⚠警告

3 充電工具、バッテリおよび充電器は、雨ざらしにしたり、湿った、または濡れた場所で使用したり、充電したりしないでください。

- 充電工具や充電器内部に水が入り、感電やバッテリが短絡（ショート）する恐れがあります。
- バッテリ内部に水が入り短絡（ショート）すると、発熱、発火、破裂の恐れがあります。

4 充電器の電源コードを乱暴に扱わないでください。

- 電源コードを持って充電器を運んだり、引っ張ったりしないでください。また、電源プラグを抜くために電源コードを利用しないでください。
- 電源コードを熱、油、角のある所、動くものに近づけないでください。電源コードが損傷したり、身体にからまって感電する恐れがあります。

5 使用環境に適した延長コードを使用してください。

6 USB 端子付きの充電工具や充電器は、USB 端子間を短絡（ショート）させないでください。

- 釘、針金が USB 端子内に入ると、短絡（ショート）して発煙、発火の恐れがあります。

作業者に関する安全事項

1 油断しないで十分注意して作業を行ってください。

- 充電工具を使用する場合は、取扱方法、作業の仕方、周りの状況など十分注意して慎重に作業してください。
- 疲れていたり、アルコールまたは医薬品を飲んでいる方や妊娠している方は、充電工具を使用しないでください。
- 屋外での作業の場合は、夜間の使用や悪天候などで視界の悪いときは充電工具を使用しないでください。
- 一瞬の不注意が深刻な傷害を招きます。

2 安全保護具を使用してください。

- 作業時は、常に保護メガネを使用してください。また、粉じんの多い作業では防じんマスクを併用してください。必要に応じて、すべり防止安全靴・ヘルメット、耳栓、イヤマフなどを着用してください。

⚠ 警告

3 不意な始動は避けてください。
- バッテリを本製品に差し込む前に、スイッチが切れていることを確かめてください。
- スイッチに指をかけて運ばないでください。

4 充電工具の電源を入れる前に、調整キーやレンチなどは、必ず取りはずしてください。
- 電源を入れたときに、取り付けたキーやレンチなどが回転して負傷する恐れがあります。
- 本製品に収納場所がある場合は、決められた位置にしっかり固定してください。

5 無理な姿勢で作業をしないでください。
- 本製品を無理に押しつけず、常に足元をしっかりさせ、バランスを保つようにしてください。

6 きちんとした服装で作業してください。
- だぶだぶの衣服やネックレスなどの装身具は、回転部に巻き込まれる恐れがあるので着用しないでください。
- 髪、衣服、手袋は回転部分に近づけないでください。
- 屋外での作業の場合には、ゴム手袋とすべり止めの付いた履物の使用をおすすめします。
- 長い髪は、帽子やヘアカバーなどで覆ってください。

7 集じん装置が接続できるものは接続して使用してください。
- 充電工具に集じん機などが接続できる場合は、これらの装置を確実に接続することで粉じんの人体への影響を軽減できます。

8 使用直後は製品の端子部に触れないでください。熱くなっているためやけどの恐れがあります。

⚠警告

充電工具の使用および手入れ

1 充電工具は能力に合った作業に使用してください。
- 安全に能率よく作業するために、充電工具の能力に合った負荷で作業してください。

2 スイッチに異常がないか点検してください。
- スイッチで始動および停止操作のできない充電工具は危険です。使用せず修理をお申し付けください。

3 充電工具の誤始動を防ぐために、次の作業前はスイッチを切り、バッテリを本製品から抜いてください。
- 本製品の調整
- 刃物、砥石、ビットなどの先端工具や付属品の交換
- 保管、または修理
- 充電工具から離れるとき
- 本製品の受け渡し
- その他危険が予想される作業

4 使用しない充電工具、充電器およびバッテリは、子供の手の届かない乾燥した鍵のかかる場所に保管してください。
- 充電工具や充電器からバッテリを抜いて保管してください。
- 充電器は電源コンセントから電源プラグを抜いて保管してください。
- バッテリはバッテリカバーをつけて保管してください（バッテリカバー付きの場合）。

5 可動部分の位置調整および締め付け状態、部品の破損、取り付け状態、その他運転に影響をおよぼすすべての部位に異常がないか確認してください。
- 保守点検が不十分であることが事故の原因になります。
- 握り部は、常に乾かしてきれいな状態に保ち、油やグリスなどが付かないようにしてください。
- 注油や付属品の交換は、取扱説明書に従ってください。
- 充電器の電源コードは定期的に点検し、損傷している場合は、お買い上げの販売店、または当社営業所に修理をお申し付けください。
- 充電器に使用する延長コードは、定期的に点検し、損傷している場合は交換してください。
- 安全に能率よく作業していただくために、刃物類は常に手入れをし、よく切れる状態を保ってください。

⚠警告

6 先端工具は、鋭利できれいな状態を保ってください。
- 先端工具を適切に手入れすることで、円滑な作業と容易な操作ができます。

7 取扱説明書で指定した先端工具、付属品、アタッチメントなどを使用してください。
- 取扱説明書で指定のサイズ、形状、付属品などは、本製品の性能や安全を引出すよう、最適に設計されています。

8 充電工具、付属品、アタッチメント、先端工具類は、作業条件や実施する作業に合わせてご使用ください。
- 指定された用途以外に使用すると、事故の原因になります。

9 極端な高温や低温の環境下では十分な性能を得られません。

バッテリに関する安全事項

1 バッテリを差し込む前に、スイッチが切れていることを確認してください。
- スイッチがオンの位置にあるときにバッテリを差し込むと事故につながります。

2 バッテリは専用充電器以外では充電しないでください。
- ほかのバッテリ用の充電器を流用すると、火災、発熱、破裂、液漏れの恐れがあります。

3 マキタが指定した専用バッテリ以外使わないでください。また、改造したバッテリ（分解してセルなどの内蔵部品を交換したバッテリを含む）を使用しないでください。
- 工具本体の性能や安全性なども損なう恐れがあり、火災やけが、故障、破裂などの原因になります。

4 バッテリの端子部を金属などで接触させないでください。
- バッテリを金属と一緒に工具箱や釘袋などに保管しないでください。短絡（ショート）して発熱、発火、破裂の恐れがあります。
- 本製品または充電器からはずした後は、バッテリにバッテリカバーを必ず取り付けてください（バッテリカバー付きの場合）。

⚠警告

5 高温などの過酷な条件下ではバッテリから液漏れすることがあります。漏れ出た液体に不用意に触れないでください。
- 万が一、バッテリの液が目に入ったら、直ちにきれいな水で十分洗い医師の治療を受けてください。
- バッテリの液は炎症ややけどの原因になることがあります。

6 バッテリはマキタ製品以外に取り付けて使用しないでください。
- 火災、発熱、破裂、液漏れの恐れがあります。

7 バッテリは、火への投入、加熱をしないでください。
- 発火、破裂の恐れがあります。

8 バッテリに釘を刺す、切る、潰す、投げる、落とす、硬い物で叩くなど衝撃を与えないでください。
- 発熱、発火、破裂の恐れがあります。

9 分解・改造をしないでください。
- 発熱、発火、破裂の恐れがあります。

10 バッテリを火のそばや炎天下など高温の場所で充電・使用・保管しないでください。
- バッテリを周囲温度が 50 ℃以上に上がる可能性のある場所（金属の箱や夏の車内など）に保管しないでください。バッテリ劣化の原因になり、発煙、発火の恐れがあります。

11 バッテリを水のような導電体に浸さないでください。またバッテリの内部に水のような導電体を侵入させないでください。
- バッテリ内部に水のような導電体が侵入すると短絡（ショート）し、発熱、発火、破裂の恐れがあります。

12 使用時間が極端に短くなったバッテリは使用しないでください。

13 落としたり、何らかの損傷を受けたバッテリは使用しないでください。
- 損傷、または使用できなくなったバッテリは回収しております。お買い上げの販売店、または当社営業所へご持参ください。

⚠ 警告

14 使用済みのバッテリは一般家庭ゴミとして棄てないでください。
- 棄てられたバッテリがゴミ収集車内などで破壊されて短絡（ショート）し、発火・発煙の原因になる恐れがあります。

15 バッテリは、電力量が 100 Wh を超える場合、危険物に分類されます。
- 輸送の際は、輸送会社にお問い合わせの上、指示に従ってください。
- 電力量は、バッテリ裏側の注意ラベルに記載されています。

16 使用中、使用後にバッテリが熱くなることがあります。やけど、低温やけどの原因になるため注意してください。

17 バッテリに切りくず、ほこり、土などがたまらないようにしてください。
- 異常発熱によりやけどをしたり、発火、破裂または、作動不良によりけがに至る恐れがあります。

整備

1 充電工具は、専門家による純正部品だけを用いた修理により安全性を維持することができます。
- 本製品、充電器、バッテリを分解、修理、改造はしないでください。発火したり、異常動作して、けがをする恐れがあります。
- 本製品が熱くなったり、異常に気づいたときは点検・修理に出してください。
- 本製品は、該当する安全規格に適合しているので改造しないでください。
- 修理は、必ずお買い上げの販売店、または当社営業所にお申し付けください。
- 修理の知識や技術のない方が修理すると、十分な性能を発揮しないだけでなく、事故やけがの恐れがあります。
- アスベスト（石綿）周辺の環境下（除去作業含む）で使用した本製品の保守・点検・修理は受付できません。

⚠警告

その他の安全事項

1 損傷した部品がないか点検してください。

- 使用前に、保護カバーやその他の部品に損傷がないか十分点検し、正常に作動するか、また所定機能を発揮するか確認してください。異常がある場合は、使用する前に修理を行ってください。
- 破損した保護カバー、その他の部品交換や修理は、取扱説明書に従ってください。取扱説明書に記載されていない場合は、お買い上げの販売店、または当社営業所に修理をお申し付けください。スイッチが故障した場合は、お買い上げの販売店、または当社営業所に修理をお申し付けください。
- 異常・故障時には、直ちに使用を中止してください。そのまま、使用すると発煙・発火、感電、けがに至る恐れがあります。
  ＜異常・故障例＞
  - 本製品やバッテリが異常に熱い。
  - 本製品やバッテリに深いキズや変形がある。
  - 焦げくさい臭いがする。
  - ビリビリと電気を感じる。
- スイッチを入れても動かないなど不具合を感じた場合は、すぐにバッテリを抜いてお買い上げの販売店、または当社営業所に点検、修理をお申し付けください。

2 正しい付属品やアタッチメントを使用してください。

- この取扱説明書および当社カタログに記載されている付属品やアタッチメント以外のものを使用すると、事故やけがの原因となる恐れがあるので使用しないでください。

3 材料を加工する工具では、材料をしっかりと固定してください。

- 材料を固定するために、クランプや万力などを利用してください。手で保持するより安全で、両手で充電工具を使用できます（材料を動かして加工する製品を除く）。

4 ラッカー、ペイント、ベンジン、シンナー、ガソリン、ガス、接着剤などのある場所では充電しないでください。

- 爆発や火災の恐れがあります。

5 火災の恐れがあります。次のようなことをしないでください。

- ダンボールなどの紙類、座布団などの布類、畳、カーペット、ビニールなどの上では充電しないでください。
- 風窓のある充電器は、充電中に風窓をふさがないでください。また風窓に金属類、燃えやすいものを挿し込まないでください。
- 綿ぼこりなど、ほこりの多い場所で充電しないでください。

⚠警告

6 充電器のバッテリ装着部には充電用端子があります。金属片・水などの異物を近づけないでください。
- そのまま充電を続けると発煙、発火、破裂の恐れがあります。

7 充電器は充電以外の用途には使用しないでください。

8 充電中、発熱などの異常に気が付いたときは、直ちに電源プラグを抜いて充電を中止してください。そのまま充電を続けると発煙、発火、破裂の恐れがあります。

9 正しく充電してください。
- 充電器は定格表示してある電源で使用してください。
- 昇圧器などのトランス類や直流電源では使用しないでください。異常に発熱し、火災の恐れがあります。
- ラベルに 発電機 の表示がある充電器はエンジン発電機（当社インバータ制御付エンジン発電機は除く）では使用しないでください。異常に発熱し、火災の恐れがあります。
- 周囲温度が 10 ℃未満、または周囲温度が 40 ℃以上ではバッテリを充電しないでください。破裂や火災の恐れがあります。
- バッテリは、換気のよい場所で充電してください。充電中のバッテリや充電器を布などで覆わないでください。破裂や火災の恐れがあります。
- 充電器の電源コードが踏まれたり、引っかけられたり、無理な力を受けて損傷することがないような場所で充電してください。発煙、発火、感電の恐れがあります。
- 充電器を使用しないときは、電源プラグを抜いてください。

10 充電器の電源プラグにぬれた手で触れないでください。
- 感電の恐れがあります。

11 充電工具を高圧電線の近くで使用しないでください（高圧電線対応製品は除く）。
- 誤動作や故障する恐れがあります。

⚠警告

12 充電器で使用する延長コードの太さ（導体公称断面積）と長さの目安

・充電器の使用時に延長コードが必要な場合、充電器を最高の能率で支障なくご使用いただくために十分な太さの延長コードをできるだけ短くお使いください。

太さ（導体公称断面積）	長さの目安
2.0 mm^2	30 m

この取扱説明書は、大切に保管してください。

・お読みになった後は、お使いになる方がいつでも見ることができる所に必ず保管してください。

・ほかの人に貸し出す場合は、一緒に取扱説明書もお渡しください。

●騒音防止規制について
騒音に関しては、法令や各都道府県などの条例で定める規制がありますので、ご近所などの周囲に迷惑をかけないようにご使用ください。

JPB173-15

充電式ディスクグラインダ安全上のご注意

先に充電工具として共通の注意事項を述べましたが、充電式ディスクグラインダとして、さらに次の注意事項を守ってください。

⚠警告

準備に関する注意事項

1. 本製品は研削・切断・研磨・ワイヤブラシ研磨用の工具として機能するように作られています。この取扱説明書をよくお読みの上、お使いください。
   - 感電、火災、けがの原因になります。

2. 実際の作業前に本製品を無負荷で動かし、異常な振動や揺れがないか確認してください。先端工具の取り付け不備や先端工具のバランスが大きく崩れる可能性があります。
   - けがの原因になります。

3. 作業前に被削材が適切に保持されているか確認してください。
   - けがの原因になります。

4. 本製品の風窓は定期的に掃除をしてください。
   - 粉じんなどが堆積すると故障の原因になります。

作業に関する注意事項

1. 本製品でつや出しなどの作業をしないでください。
   - けがの原因になります。

2. 当社指定の付属品や先端工具を取り付けてご使用ください。
   - 当社指定以外の付属品や先端工具を使用すると事故やけがの原因になります。

3. 本製品の銘板に表示されている回転数よりも高い許容回転数が表示されている当社指定の先端工具を使用してください。
   - 許容回転数が銘板表示より低い先端工具を使用すると、先端工具が破壊し、事故やけがの原因になります。

⚠警告

4 先端工具の取付方法、使用方法については、本製品および先端工具付属の取扱説明書の指示に従ってください。
・けがの原因になります。

5 先端工具の外径および厚さは、この取扱説明書に記載されている、能力内の正規の先端工具を取り付けてご使用ください。
・能力外の先端工具を使用すると事故やけがの原因になります。

6 スピンドルに合った先端工具を使用してください。
・合わない先端工具を使用すると事故やけがの原因になります。

7 スピンドルネジ部の固定が確実にできる先端工具を使用してください。
・けがの原因になります。

8 破損した先端工具は使用しないでください。使用前に先端工具にヒビ、割れなどの異常がないことを確認してから使用してください。
・先端工具が破壊する恐れがあり、けがの原因になります。

9 誤って落としたり、ぶつけたときは、先端工具や本製品などに破損や亀裂、変形がないことをよく点検してください。点検し、先端工具を取り付けた後は、周囲から人を遠ざけ、先端工具から身体を離し、最高無負荷速度で本製品を 1 分間程運転させ、先端工具が破壊しないことを確認してください。
・破損や亀裂、変形があると、けがの原因になります。

10 安全保護具を着用してください。
・作業時は、常に保護メガネを使用してください。また、作業に応じて防じんマスク、すべり防止安全靴・ヘルメット、耳栓（イヤマフ）、手袋などを着用してください。
・防じんマスクは、作業で発生する粉じんを遮断できるものを使用してください。粉じんや騒音に長時間さらされると健康を害する可能性があります。

11 作業者以外の人を作業領域から遠ざけてください。また作業者以外の人が作業領域に近づく場合は安全保護具を着用させてください。
・加工品または破損した先端工具の破片が飛散し、事故やけがの原因になります。

⚠警告

12 軍手などの布製の手袋は使用しないでください。
- 手袋の繊維が本製品に入り込み、故障の原因となります。

13 作業する箇所に、電線管・水道管やガス管などの埋設物がないことを、作業前に十分確かめてください。また、絶縁されたハンドルだけを握ってください。
- 埋設物があると工具が触れ、感電や漏電・ガス漏れの恐れがあり、事故の原因になります。

14 先端工具が完全に停止するまでは、本製品を台や床の上などに置かないでください。
- 先端工具が引っかかったりして、事故の原因になります。

15 運転をしている間は、先端工具を身体に近づけないでください。
- 先端工具が衣服に引っかかったり、身体に触れたりすることで、けがや事故の原因になります。

16 研削粉は火花となって飛散するので、引火しやすいもの、傷つきやすいものは安全な場所に遠ざけてください。また、研削火花を直接手足などに当てないようにしてください。
- 火災ややけどの原因になります。

17 水、研削液などは使用しないでください。また、それらが必要な先端工具を使用しないでください。
- 本製品は乾式用のため、けがや感電の恐れがあります。

18 使用中に先端工具が加工材にはさまったり、引っかかったりしたときには、キックバックという突然の反動を受けることがあります。事故やけがの原因になりますので、次の点に注意してください。
- 使用中は、反動や衝撃などが生じることがありますので、本製品を手離さないようしっかり保持してください。特に始動時は気をつけてください。
- 手を先端工具の近くに置かないでください。
- キックバックが発生したときに備えて本製品作業方向の延長線上に身体を置かないでください。
- コーナーや鋭いエッジなどを加工するときは特に注意してください。
- 指定された先端工具以外での切断作業はしないでください。

⚠警告

19 ホイールカバーを取り付けて使用してください。
・ホイールカバーは作業者の最大限の安全のために配置しています。ホイールカバーを取り付けずに使用すると、破損した先端工具の破片および先端工具との不測の接触によりけがの原因になります。

20 本製品を万力などで保持するような使い方をしないでください。
・けがの原因になります。

21 使用中は、先端工具や切りくずなどに手や顔などを近づけないでください。

22 使用中、本製品の調子が悪かったり、異常音がしたときは、直ちにスイッチを切って使用を中止し、お買い上げの販売店、または当社営業所に点検、修理をお申し付けください。
・そのまま使用していると、事故やけがの原因になります。

23 ［事業者の方へ］先端工具の取り替え・試運転は、法・規則で定める特別教育を受けた人に行わせてください。
・関連法令　労働安全衛生規則　第 36 条、労働安全衛生法　第 59 条
・安全衛生特別教育規程　第 1 条、第 2 条

24 本製品ではカップ砥石を使用しないでください。
・けがや事故の原因になります。

25 スピンドル、フランジはヒビや欠けなど、傷つけないように取り扱ってください。
・先端工具破損の原因となります。

26 作業は先端工具の指定された面で行ってください。
・指定以外の面で行うとけがの原因となります。

27 本製品を運転した状態のまま、本製品から離れないでください。また、作業中はしっかり手で本製品を保持してください。
・けがの原因になります。

28 加工直後の被削材および先端工具を触らないでください。
・被削材および先端工具が熱くなっており、やけどやけがの原因となります。

⚠警告

29 他用途の先端工具（丸のこ刃、チップソーなど）は使用しないでください。

30 回転させたままシャフトロックを押さえないでください。故障やけがの原因になります。

31 先端工具や付属品は、取扱説明書に従って確実に取り付けてください。

32 試運転を励行してください。
- 試運転時間
  砥石交換のとき …… 3 分間以上
  作業開始のとき …… 1 分間以上

33 新しい砥石を取り付けて初めてスイッチを入れるときは、砥石の回転面から身体を離してください。

研削および切断作業に関する注意事項

1 当社指定の先端工具、およびホイールカバーを取り付けてご使用ください。
- 当社指定以外の先端工具やホイールカバーを使用すると事故やけがの原因になります。

2 ホイールカバーは、作業者の方向に露出する先端工具を最小限にする位置に確実に取り付けてご使用ください。
- 先端工具との不測の接触や破損した砥石から作業者を保護します。

3 研削砥石や切断砥石を使用する際、研削火花を吸じんしないでください。

4 研削砥石および切断砥石はそれぞれ正しい使用面で作業してください。
- 誤った面で作業を行った場合、砥石が破損して事故やけがの原因になります。

⚠警告

5 切断砥石を用いて切断作業をする場合は、切断砥石に対応する適切なホイールカバー、およびフランジを取り付けて使用してください。

6 切断砥石は、規定の砥石を使用してください。ほかの大型の電動工具で使用して消耗した砥石を使用しないでください。
・ 回転速度の違いから破裂するなど事故の原因になります。

7 切断作業中にジグザグ切断、曲面切り、ガイドを使わない斜め切り、コジリ、側面使用は絶対にしないでください。
・ モータに無理がかかるばかりでなくキックバックや砥石の破壊による事故やけがの原因になります。

8 切断作業中は、身体が刃物の延長線上になる位置に立たないでください。
・ けがの原因になります。

9 切断作業中に先端工具が拘束されたときは、本製品のスイッチを切り、先端工具が完全に停止してから切断部から離し、原因を除去してください。
・ 拘束されたまま再開すると、けがの恐れがあります。

10 切断作業を中断したときは、切断部に切り込んだまま再始動しないでください。本製品のスイッチを切り、先端工具が完全に停止してから切断部から離して再始動してください。先端工具が最高速度に到達してから注意しながら切断部へ切り込んでください。
・ 切り込んだまま再開すると、けがの恐れがあります。

11 加工材を切断するときは、支持台を使用し加工材を固定した状態で作業を行ってください。

12 壁や内部が見えない部分に切り込みを入れるときは、切り込み部背面のパイプや電気配線などを切断する恐れがあるので特に注意してください。
・ 感電、火災、けがの原因になります。

⚠ 警告

研磨作業に関する注意事項

1 ラバーパッドに合ったサンディングディスクを使用してください。
・ 大きすぎるサンディングディスクはディスクの破損やけがの恐れがあります。

ワイヤブラシ研磨作業に関する注意事項

1 作業中にブラシのワイヤがブラシから抜け落ちることがあります。ブラシに過剰な負荷をかけることでワイヤがより抜けやすくなる恐れがありますので注意してください。
・ けがの恐れがあります。

2 ワイヤブラシは、専用のホイールカバーに取り替えてご使用ください。
・ 事故やけがの原因になります。

⚠ 注意

1 高所作業のときは、下に人がいないことをよく確認してください。

IP 表示について（防じん・防水性能）

IP 表示は IEC 国際規格により規定される電気機器への粉じんや水の侵入に対する保護等級を表します。
保護等級の分類と内容はつぎの通りです。

IP X 6

有害な影響を伴う水の侵入に対する保護等級（防水）

保護等級	内容
0 ～ 3	省略
4	あらゆる方向からの水の飛沫に対して保護されている。
5	あらゆる方向からの噴流水（12.5 ℓ /min）に対して保護されている。
6	あらゆる方向からの暴噴水（100 ℓ /min）に対して保護されている。
7	水に浸しても影響がないように保護されている。
8	潜水状態での使用に対して保護されている。

外来固形物の侵入に対する保護等級（防じん）

保護等級	内容
0 ～ 3	省略
4	直径 1 mm 以上の大きさの外来固形物に対して保護されている。 針金での危険箇所への接近に保護されている。
5	防じん試験用粉じん（直径 75 μ m）が侵入しても、動作および安全性を損なわないように保護されている（防じん形）。
6	耐じん試験用粉じん（直径 75 μ m）が侵入しないように保護されている（耐じん形）。
X	規定しない

注	・IP 表示をしている製品は粉じんや水による影響を受けにくいように設計されていますが、故障しないことを保証するものではありません。過度な粉じんのあるところ、水中や雨の中での使用、放置はしないでください。 ・工具本体にバッテリを装着した状態で、IEC 国際規格に規定された保護等級に適合しております。

各部名称

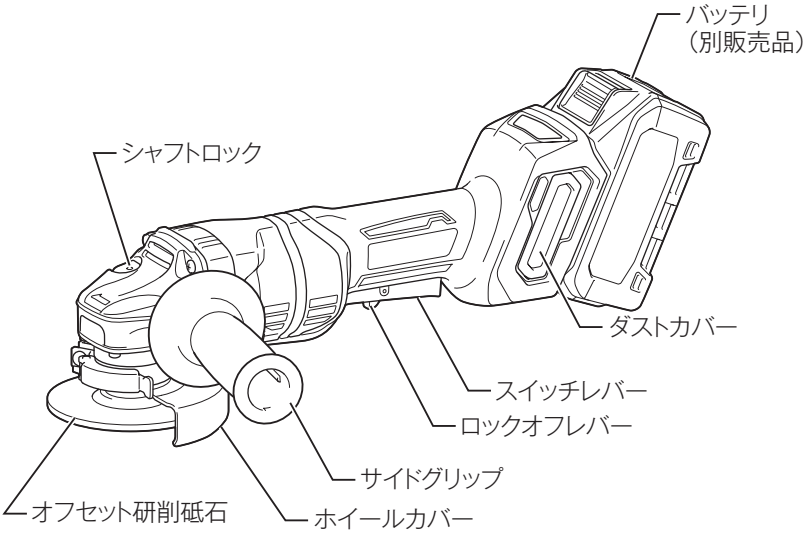

標準付属品の確認

モデル / 標準付属品	GA052GZ	GA053GZ	GA054GZ
バッテリ	×		
充電器	×		
オフセット研削砥石	○		
ロックナットレンチ	○		
サイドグリップ	○		

※ 1 実用充電完了：フル充電完了の約 80 %の充電が完了した状態。
※ 2 フル充電完了：バッテリの容量いっぱいまで充電された状態。

別販売品のご紹介

・ 別販売品の詳細につきましてはカタログを参照していただくか、お買い上げの販売店、または当社営業所へお問い合わせください。

品目	品名	部品番号
使用可能バッテリ（容量）	BL4020（2.0 Ah）	A-75823
	◎ BL4025（2.5 Ah）	A-69923
	◎ BL4040（4.0 Ah）	A-69939
	◎ BL4040F（4.0 Ah）	A-73841
	◎ BL4050F（5.0 Ah）	A-72372
	BL4080F（8.0 Ah）	A-73368
	BL4080H（8.0 Ah）	A-77263
パワーソースキット（セット内容の詳細は、当社総合カタログを参照ください）	XGT1	A-69727
	XGT2	A-69733
	XGT3	A-71978
	XGT4	A-71984
	XGT5	A-71990
	XGT6	A-72039
対応充電器	DC40RA（急速充電器）	JPADC40RA
	DC40RB（2 口急速充電器）	JPADC40RB
	DC40WA（2 口充電器）	JPADC40WA
	DC40WB（充電器）	JPADC40WB
その他アダプタ類	PDC01 ※ 1、※ 2	A-69098
	PDC1200	A-71825
	アダプタセット品（40 V max × 1）※ 3	A-72241

◎：使用推奨バッテリ
※ 1：PDC01 使用時は IPX4 に適合。
※ 2：別途 18 V バッテリが必要です。
※ 3：ポータブル電源ユニット PDC01、PDC1200 使用時に必要となるアダプタです。

・ ADP10 充電器用互換アダプタ
部品番号：A-69967
※充電器 DC40RA または DC40RB に取り付けることでマキタ 14.4 V/18 V バッテリの充電が可能になるアダプタです。

GA052G/GA053G

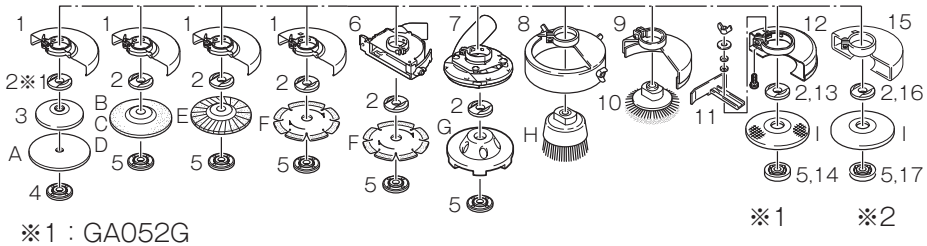

※1：GA052G
※2：GA053G

番号	モデル名 / 別販売品	GA052G 部品番号	GA053G 部品番号
1	ホイールカバー	123188-0	123189-8
2	インナフランジ（研削砥石用、切断砥石（補強あり）用、ダイヤモンドホイール用）	224452-3	224449-2
3	ラバーパッド	743107-6	743015-1
4	ロックナット（サンディングディスク用）	224502-4	224523-6
5	ロックナット（研削砥石用、切断砥石（補強あり）用、ダイヤモンドホイール用）	224558-7	224546-4
6	100 mm/125 mmダイヤモンドホイール用集じんカバー	A-67561	A-58182
7	100 mm/125 mm カップダイヤ用集じんカバー	A-55158	A-58176
8	カップワイヤブラシ用ホイールカバー	192454-6	193066-8
9	ベベルワイヤブラシ用ホイールカバー	192412-2	―
10	ベベルワイヤブラシ	A-57087	―
11	ベースアッセンブリ	123059-1	―
12	ホイールカバー 100BCK（切断砥石用）	195414-7	―
13	インナフランジ 37B（切断砥石（補強なし）用）	224471-9	―
14	ロックナット 10-37（切断砥石（補強なし）用）	224560-0	―
15	ホイールカバー 125BCK（切断砥石用）	―	A-58394
16	インナフランジ 44B（切断砥石（補強なし）用）	―	A-59324
17	ロックナット 16-47（切断砥石（補強なし）用）	―	A-59330
A	サンディングディスク	詳細は当社総合カタログを参照ください。	
B	研削砥石		
C	フレキシブル砥石		
D	フレキシブル砥石（非金属）		
E	マルチディスク		
F	ダイヤモンドホイール		
G	カップダイヤモンドホイール		
H	カップワイヤブラシ		
I	切断砥石		
	グリップ	141J72-7	
	セフティゴーグル（保護メガネ）	191686-2	

GA054G

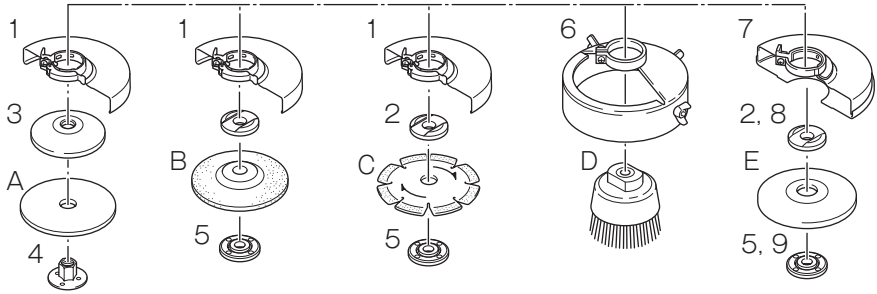

番号	別販売品	部品番号
1	ホイールカバー	141D77-1
2	インナフランジ（研削砥石用、切断砥石（補強あり）用、ダイヤモンドホイール用）	224449-2
3	ラバーパッド	743016-9
4	ロックナット（サンディングディスク用）	224523-6
5	ロックナット（研削砥石用、切断砥石（補強あり）用、ダイヤモンドホイール用）	224487-4
6	カップワイヤブラシ用ホイールカバー	193066-8
7	ホイールカバー 150BCK（切断砥石用）	A-71722
8	インナフランジ 52B セット品（切断砥石（補強なし）用）	A-71716
9	ロックナット 16-55（切断砥石（補強なし）用）	A-59346
A	サンディングディスク	詳細は当社総合カタログを参照ください。
B	研削砥石	
C	ダイヤモンドホイール	
D	カップワイヤブラシ	
E	切断砥石	
	グリップ	141J72-7
	セフティゴーグル（保護メガネ）	191686-2

組み立て

ホイールカバーの取り付け／取りはずし方

⚠ 警告

ホイールカバーを必ず取り付けて作業してください。
・ ホイールカバーは回転部の接触防止・粉じんの飛散防止・砥石が破損した場合の保護の役割がありますので、本製品を使用するときは必ず取り付けてください。

ホイールカバーの取り付け、取りはずしの際は、必ずスイッチを切りバッテリを抜いてください。
・ バッテリを差したまま行うと、事故の原因になります。

■ 取り付け方

1. 締め付けネジをゆるめ、レバーを開きます。

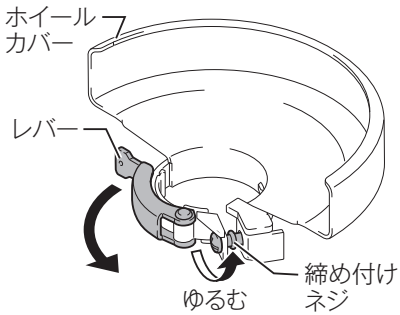

2. ホイールカバーをベアリングボックスにはめ込みます。

・ ホイールカバーの凸部（3 か所）とベアリングボックスの凹部(3 か所)を合わせます。

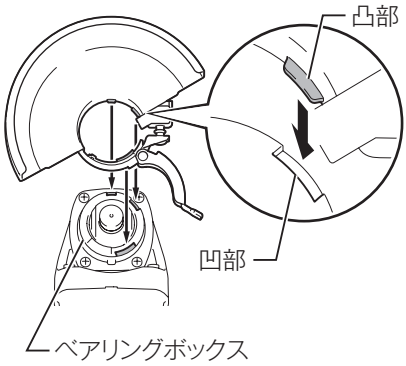

3. ホイールカバーの位置を調整します。

・矢印方向に 180 °回してレバーを閉じます。

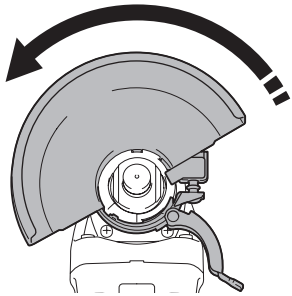

4. 締め付けネジを締め付け、ホイールカバーを固定します。

・ホイールカバーが確実に固定されたことを確認してください。
・作業に応じて1～3の手順でホイールカバーの位置を変更できます。

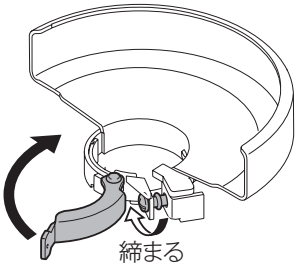

■ 取りはずし方

・ 取り付け方の逆の要領で行います。

サイドグリップの取り付け方

⚠ 警告

サイドグリップの取り付け、取りはずしの際は、必ずスイッチを切りバッテリを抜いてください。

・ バッテリを差したまま行うと、事故の原因になります。

・ サイドグリップを標準付属しています。必ず取り付けて使用してください。

・ サイドグリップは右図のように本製品の２か所に取り付けが可能です。作業にあった位置に、しっかりと取り付けます。

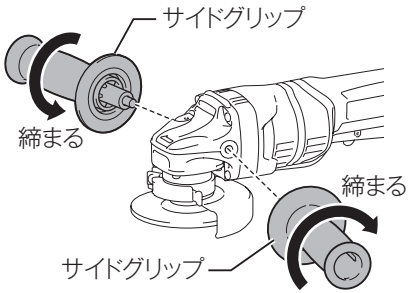

バッテリ（別販売品）の充電

バッテリ残容量表示

・ チェックボタンを押すとバッテリ表示ランプが残容量を数秒間表示します。

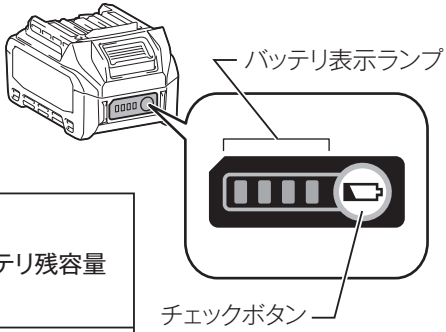

バッテリ表示ランプ :点灯　:点滅　:消灯	バッテリ残容量
	75 % - 100 %
	50 % - 75 %
	25 % - 50 %
	0 % - 25 %
	充電してください。
	バッテリの異常です。

注

・ 表示される残容量は、ご利用状況や気温などによって実際の残容量と異なる場合があります。
・ バッテリ保護機能が働いた際は、左端のバッテリ表示ランプが点滅します。

バッテリの充電方法

・ お客様がお持ちの充電器の取扱説明書に従って充電を実施してください。

バッテリ（別販売品）の取り扱い

バッテリについて

・ お買い上げ時は、バッテリは十分に充電されていないため、充電器で正しく充電してからご使用ください。
・ 使用しないときはバッテリカバーをかぶせてください。バッテリを水やほこりから保護するのに役立ちます。
・ 使用しないときは本製品または充電器からバッテリを抜いて保管してください。

バッテリを長持ちさせるには

・ 工具の力が弱くなってきたと感じたら使うのをやめ、充電してください。
・ 満充電したバッテリを再度充電しないでください。
・ 充電は周囲温度 10 ℃～ 40 ℃の範囲で行ってください。
・ 長期間（6 ヶ月以上）ご使用にならない場合、リチウムイオンバッテリは充電してから保管することをおすすめします。

バッテリの回収について

・ 使用済みバッテリはリサイクルのため回収しております。お買い上げの販売店、または当社営業所へご持参ください。

リチウムイオンバッテリは
リサイクルへ

充電器の点検・修理・保管方法

・ お客様がお持ちの充電器の取扱説明書に従って実施してください。

使用前に知っておいていただきたいこと

本製品およびバッテリの保護機能

・ 本製品を使用中、下記状態になりますとモータが自動停止しますが、これは保護機能によるものです。

保護機能
・ **本製品およびバッテリの温度が高温になるとモータが自動停止します。** ・ 使用を中断して本製品よりバッテリを取りはずし、冷却ファン付きの充電器で充電および冷却をしてください。 ・ バッテリを冷ましても本製品が動作しない場合は、本製品を冷ましてください。
・ **バッテリの容量が少なくなるとモータが自動停止します。** ・ 本製品よりバッテリを取りはずし、バッテリを充電してください。
・ **本製品が過負荷状態になるとモータが自動停止します。** ・ いったんスイッチを放し、本製品よりバッテリを取りはずした後、過負荷の原因を取り除いてください。原因を取り除けば再びご使用になれます。

・ 上記以外の症状で停止した場合、「故障かな？と思ったら」（54 ページ参照）に従って点検してください。

各種機能

■ ソフトスタート

・ スイッチを ON にしたとき、反動を抑えスムーズに回転しはじめます。

■ ブレーキ機能

・ スイッチを切ると、電気的に回転を止めます。ただし、バッテリの残容量が無くなったり、スイッチを入れたままバッテリを抜いたりした場合は機能しません。

■ 再起動防止機能

・ 本製品には再起動防止機能を備えています。
スイッチを入れた状態でバッテリを差し込んでも起動しません。
その際は、スイッチレバーを放してスイッチを切ってから、再度スイッチを入れると起動します。

■ AFT（キックバック低減機能）

・ 砥石のかみ込みなどによる異常が発生したとき、本製品は急激な回転数低下を検知して、自動停止します。
スイッチレバーを放し、バッテリをはずしてから急激な回転数低下の要因を取り除いてください。その後、再度スイッチを入れてください。

注	・本機能はキックバックそのものを防止するものではありません。

オフセット研削砥石の取り付け／取りはずし方

⚠警告

オフセット研削砥石の取り付け、取りはずしの際は、必ずスイッチを切りバッテリを抜いてください。
・ バッテリを差したまま行うと、事故の原因になります。

砥石の内径とインナフランジやロックナットのパイロット部（凸部）が正しくはまっていることを確認してください。
・ 本製品や砥石が破損する原因になります。

取り付け方

1. スピンドルを上に向け、インナフランジの凹部をスピンドルの切り欠き部に合わせてはめ込みます。

2. オフセット研削砥石の凹部を上にして内径をインナフランジのパイロット部（凸部）にはめ込みます。

3. ロックナットのパイロット部（凸部）を下にしてスピンドルにねじ込みます。

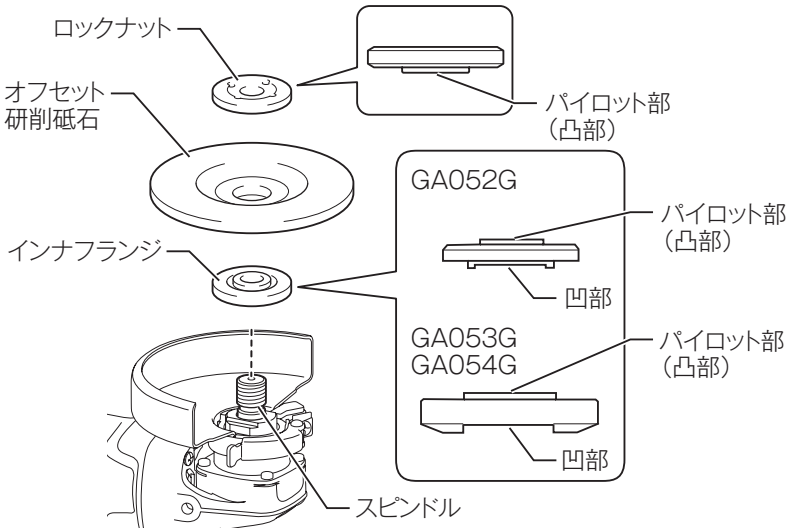

4. シャフトロックを押さえながら、ロックナットをロックナットレンチでしっかりと締め付けます。

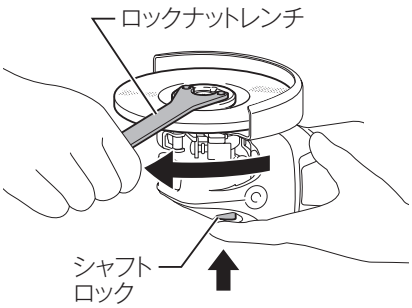

注	・厚さ 3 mm 以下の砥石の場合は、ロックナットのパイロット部（凸部）を上にしてスピンドルにねじ込んでください。

取りはずし方

・ 取り付け方の逆の要領で行います。

ダイヤモンドホイール(別販売品)の取り付け／取りはずし方

⚠警告

ダイヤモンドホイールの取り付け、取りはずしの際は、必ずスイッチを切り、バッテリを抜いてください。
・ バッテリを差したまま行うと、事故の原因になります。

⚠注意

ダイヤモンドホイールを取り付けるときは、本製品に付いている矢印とダイヤモンドホイールに付いている矢印の方向を合わせてください。
・ 矢印に合わせないと、ダイヤモンドホイールの回転方向が逆転となり、けがや刃先を傷める原因になります。

取り付け方

1. スピンドルを上に向けインナフランジのパイロット部（凸部）を図のようにしてスピンドルにはめ込みます。

2. 本製品についている矢印とダイヤモンドホイールについている矢印の方向を合わせ、ダイヤモンドホイールの内径をインナフランジにはめ込みます。

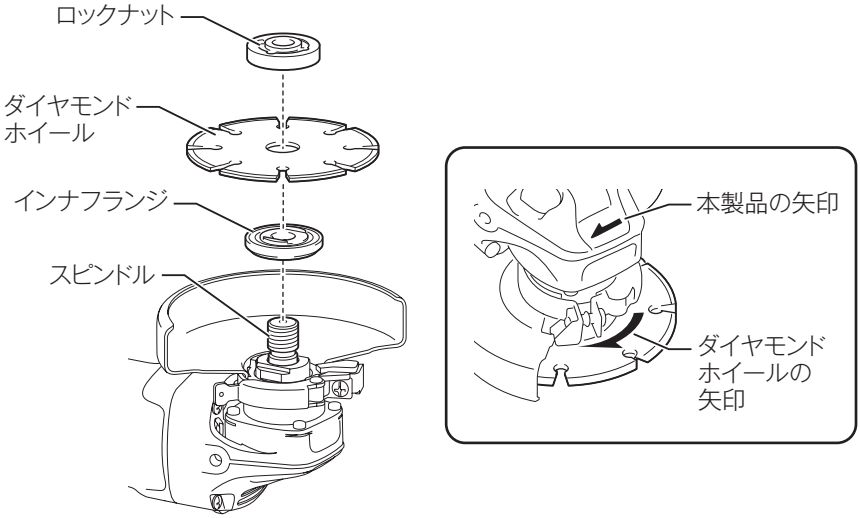

3. 台金厚さ 4 mm 未満のダイヤモンドホイールの場合

・ロックナットのパイロット部（凸部）を**上にして**スピンドルにねじ込みます。

台金厚さ 4 mm 以上のダイヤモンドホイールの場合

・ロックナットのパイロット部（凸部）を**下にして**スピンドルにねじ込みます。

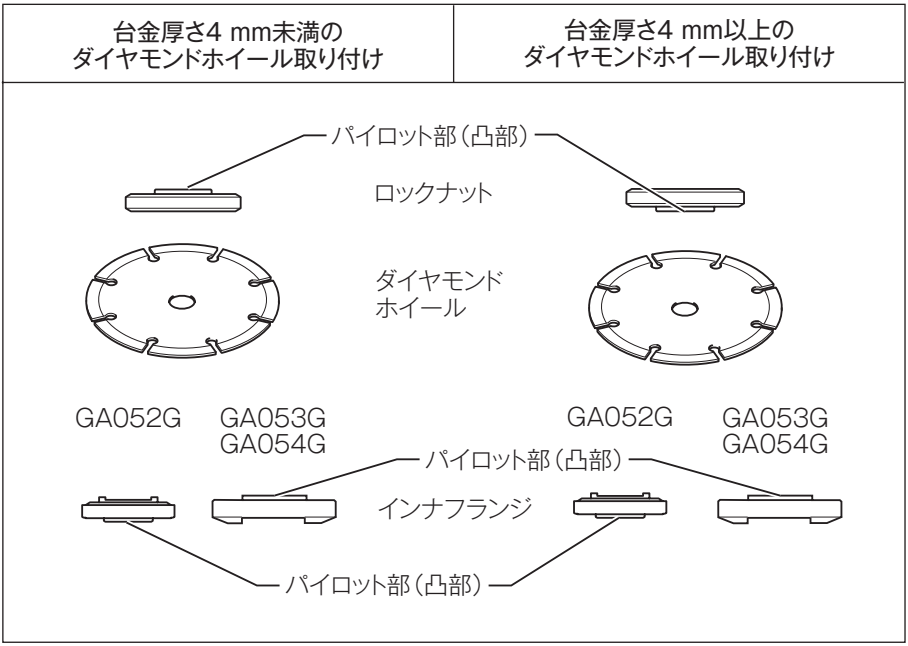

4. シャフトロックを押さえながら、ロックナットをロックナットレンチでしっかりと締め付けます。

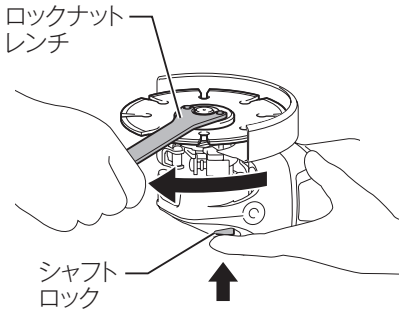

取りはずし方

・ 取り付け方の逆の要領で行います。

サンディングディスク(別販売品)の取り付け／取りはずし方

⚠警告

サンディングディスクの取り付け、取りはずしの際は、必ずスイッチを切り、バッテリを抜いてください。
・ バッテリを差したまま行うと、事故の原因になります。

取り付け方

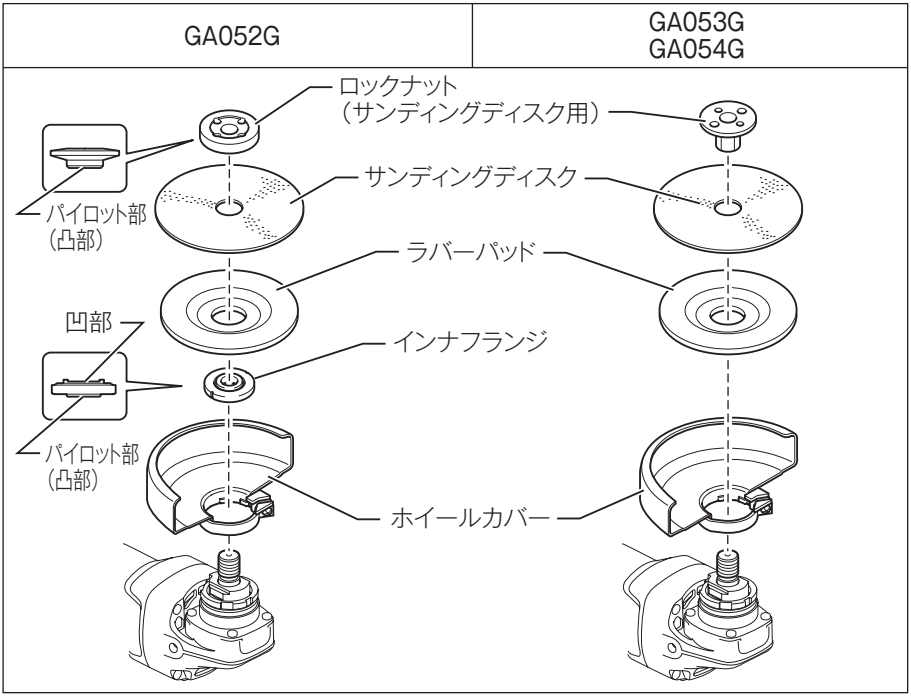

■ GA052G の場合

1. スピンドルを上に向け、インナフランジのパイロット部（凸部）を下にしてスピンドルにはめ込みます。

2. ラバーパッドの内径をインナフランジの凹部にはめ込みます。

3. サンディングディスクをラバーパッドの上に置きます。

4. サンディングディスク用ロックナットのパイロット部（凸部）を下にしてスピンドルにねじ込みます。

5. シャフトロックを押さえながら、ロックナットをロックナットレンチでしっかりと締め付けます。

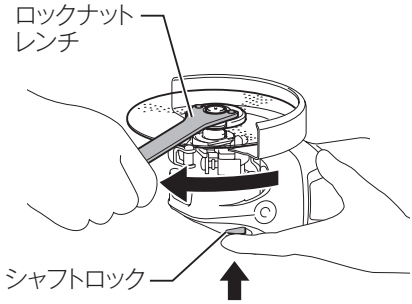

■ GA053G/GA054G の場合

1. スピンドルにラバーパッド→サンディングディスク→ロックナットの順に取り付けます。

2. シャフトロックを押さえながら、ロックナットをロックナットレンチでしっかりと締め付けます。

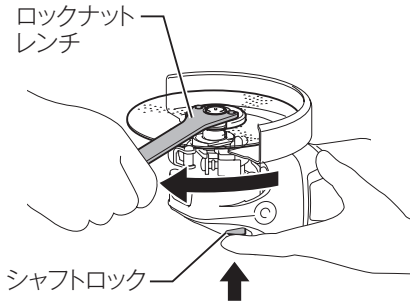

取りはずし方

・ 取り付け方の逆の要領で行います。

カップワイヤブラシ／ベベルワイヤブラシ（別販売品）の取り付け／取りはずし方

⚠警告

カップワイヤブラシ・ベベルワイヤブラシの取り付け、取りはずしの際は、必ずスイッチを切り、バッテリを抜いてください。
・ バッテリを差したまま行うと、事故の原因になります。

取り付け方

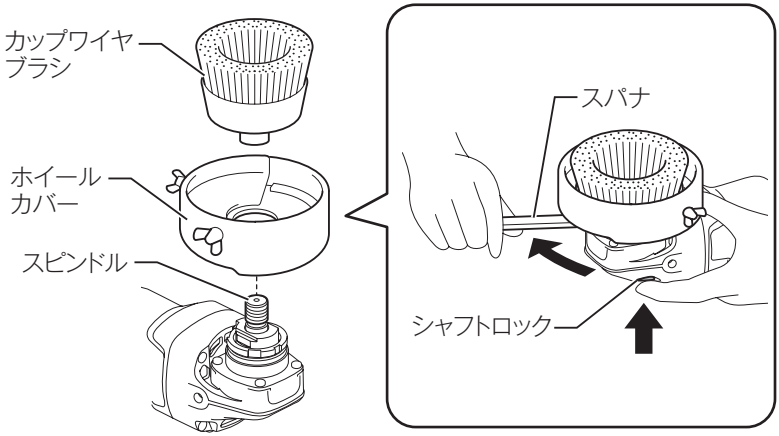

1. ワイヤブラシ専用のホイールカバーに交換します。

2. スピンドルが上向きになるよう、本製品を置きます。

3. ワイヤブラシをスピンドルにねじ込みます。

4. シャフトロックを押さえながら、ワイヤブラシをスパナで締め付けます。
・ 22 mm のスパナをワイヤブラシの切り欠き部にはめて締め付けます。

取りはずし方

・ 取り付け方の逆の要領で行います。

切断砥石（別販売品）の取り付け／取りはずし方

⚠警告

切断砥石を使用する場合は必ず切断砥石用のホイールカバーを取り付けてください。
・ 切断砥石が破損したとき、事故の原因になります。

切断砥石の取り付け、取りはずしの際は、必ずスイッチを切り、バッテリを抜いてください。
・ バッテリを差したまま行うと、事故の原因になります。

切断砥石の内径とインナフランジやロックナットのパイロット部（凸部）が正しくはまっていることを確認してください。
・ 本製品や切断砥石が破損する原因になります。

取り付け方（切断砥石（補強あり）をご使用の場合）

注	・切断砥石の補強あり、補強なしがご不明な場合は、補強なしの切断砥石用インナフランジとロックナットをご使用ください。

■ GA052G の場合

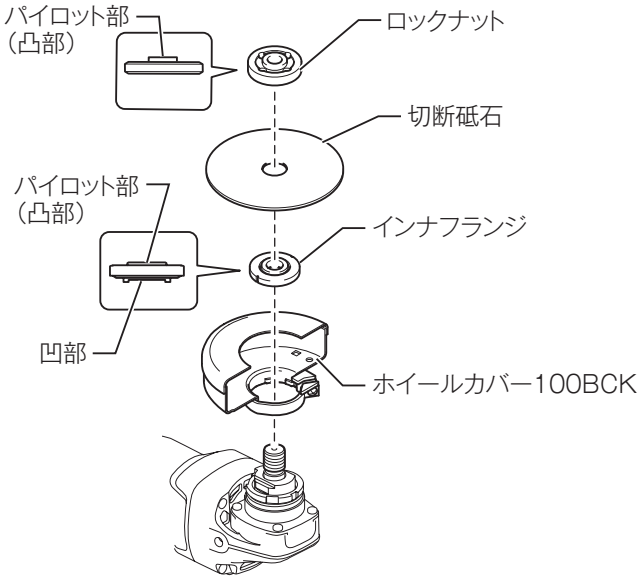

■ GA053G/GA054G の場合

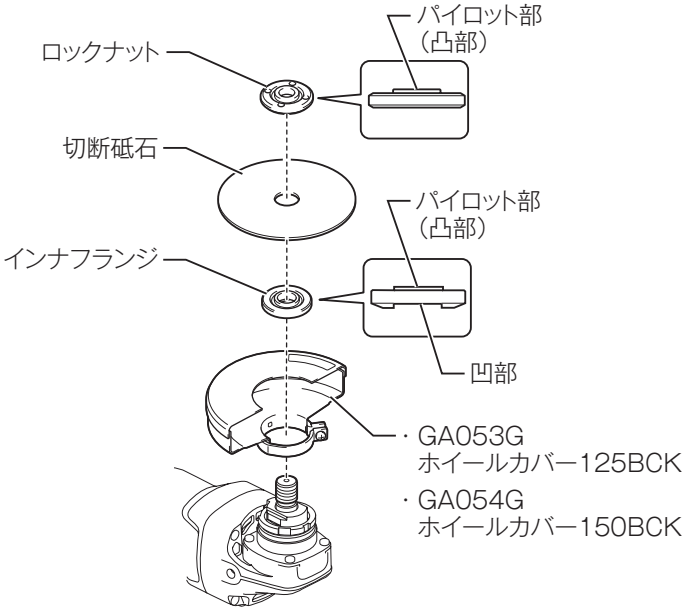

1. スピンドルを上に向け、インナフランジの凹部をスピンドルの切り欠き部に合わせてはめ込みます。

2. 切断砥石をインナフランジのパイロット部（凸部）にはめ込みます。

3. ロックナットのパイロット部（凸部）を上にしてスピンドルにねじ込みます。

4. シャフトロックを押さえながら、ロックナットをロックナットレンチでしっかりと締め付けます。

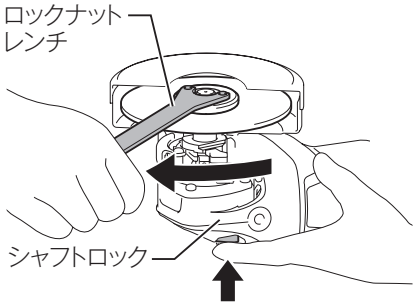

取りはずし方

・ 取り付け方の逆の要領で行います。

取り付け方（切断砥石（補強なし）をご使用の場合）

注	・切断砥石の補強あり、補強なしがご不明な場合は、補強なしの切断砥石用インナフランジとロックナットをご使用ください。

■ GA052G の場合

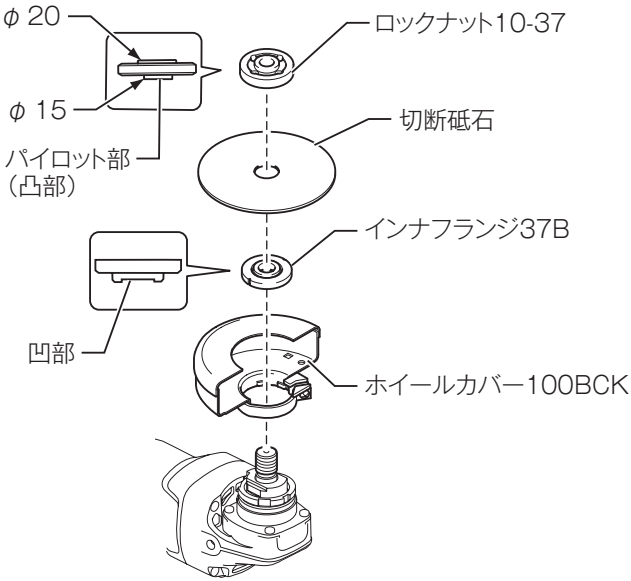

■ GA053G/GA054G の場合

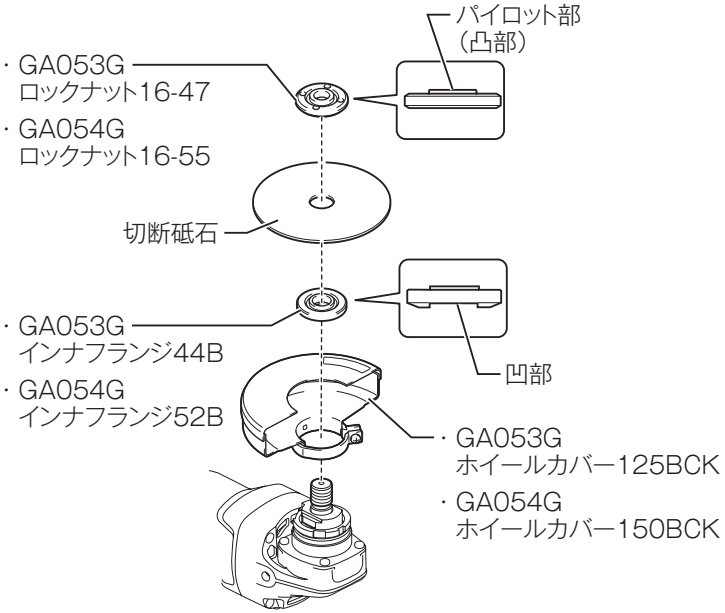

1. スピンドルを上に向けインナフランジ（切断砥石（補強なし）用）の凹部をスピンドルの切り欠き部に合わせてはめ込みます。

2. 切断砥石、ロックナット（切断砥石（補強なし）用）の順にスピンドルに取り付けます。

・その際、ロックナット（切断砥石（補強なし）用）のパイロット部（凸部）を図のようにしてスピンドルにねじ込みます。

3. シャフトロックを押さえながら、ロックナットをロックナットレンチでしっかりと締め付けます。

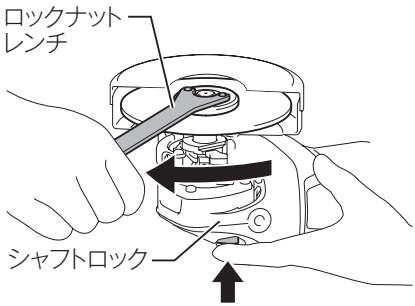

取りはずし方

・ 取り付け方の逆の要領で行います。

バッテリ（別販売品）の取り付け／取りはずし方

⚠ 警告

本製品にバッテリを差し込む前に、スイッチが切れていることを必ず確認してください。
・ スイッチを入れたままバッテリを差し込むと、事故の原因になります。

バッテリは確実に差し込んでください。ボタン上部の赤色部が見えている場合は完全にロックされていません。赤色部が見えなくなるまでしっかり差し込んでください。
・ 差し込みが不十分ですと、はずれて事故の原因になります。

取り付け方

・ バッテリを本製品の溝に合わせ、赤色部が見えなくなるまで差し込みます。

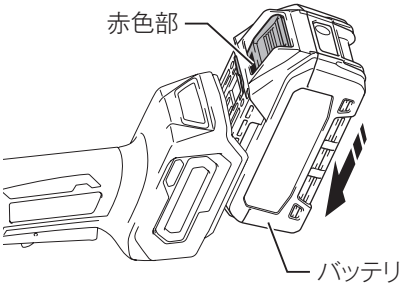

※イラストはBL4040の取り付け例です。

取りはずし方

・ バッテリのボタンを
1. 矢印方向に押しながら
2. 引き出します。

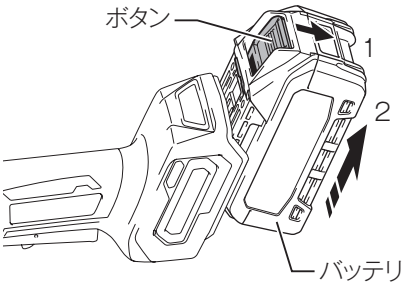

※イラストはBL4040の取りはずし例です。

本製品の操作

スイッチの操作

⚠ 警告

本製品にバッテリを差し込む前に、スイッチが切れていることを必ず確認してください。
・ スイッチを入れたままバッテリを差し込むと、事故の原因となります。

⚠ 注意

本製品はスイッチを切ると同時にブレーキがかかります。ブレーキがかかると反発力が発生しますので、本製品をしっかりと保持してください。
・ しっかりと保持をしていないと本製品を落とすなど、けがの原因となります。

■ スイッチの入れ方

・ ロックオフレバーを倒し（①）、スイッチレバーを握り込むと（②）スイッチが入ります（ロックオフレバーを倒さずにスイッチを入れることはできません）。

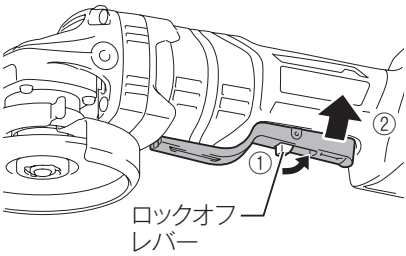

■ スイッチの切り方

・ スイッチレバーを放します。

シャフトロックの操作

・ シャフトロックを押し込み、シャフトの回り止めをします。付属品の取り付け、取りはずしの際に使用します。

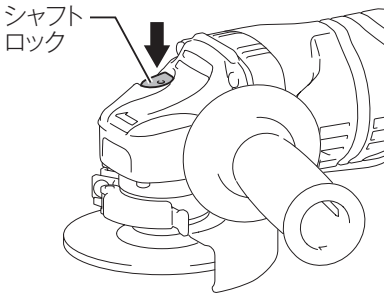

オフセット研削砥石での研削（金属・石材など）

⚠ 警告

作業中に本製品を落としたときは、砥石を交換してください。
・ 破損や亀裂・変形があった砥石を使用すると、けがの原因になります。

使用後はスイッチを切り、砥石などの回転が完全に止まってから本製品を置いてください。
・ 回転中に本製品を置くと、本製品が飛び跳ねる原因になり危険です。また、切粉やゴミが空中に舞い吸い込むことがあります。

研削砥石の側面や上面で研削しないでください。
・ 砥石が破損して事故やけがの原因になります。

1. 回転部分が加工材などに当たらない位置でスイッチを入れます。
・ 回転が完全に上昇したことを確認してください。

2. 加工材を研削します。
・ 本製品を約 15 °～ 30 °傾けて、研削砥石の外周部分で研削します（砥石全面を当てないでください）。
・ 研削砥石は加工材に強く押しつけないでください（製品自体の重さで研削できます）。

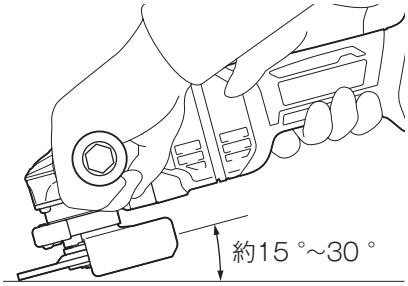

新しい研削砥石の場合
・ 後方に引いて使用します（前方に押すと加工材に食い込むことがあります）。

研削砥石の角が取れたら
・ どちらの方向にも進めることができます。

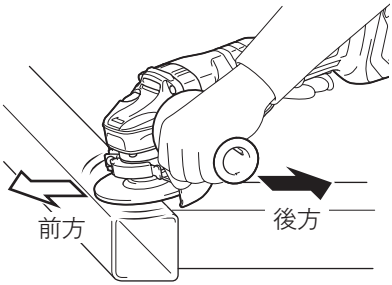

ダイヤモンドホイールでの切断（コンクリートなど）

⚠警告

切断中に本製品をこじたり強く押しすぎたりしないでください。
・モータに無理がかかるばかりでなく本製品自体に強い反発力を生じ、けがの原因になります。

加工材を切り込んだ状態で本製品の電源を入れないでください。
・急に高負荷がかかり、ダイヤモンドホイールが破壊し、けがの原因になります。

他用途の先端工具（丸のこ刃、チップソーなど）で作業しないでください。

使用後はスイッチを切り、ダイヤモンドホイールの回転が完全に止まってから本製品を置いてください。
・回転中に本製品を置くと、本製品が飛び跳ねる原因になり危険です。また、切粉やゴミが空中に舞い吸い込むことがあります。

1. **材料の上にベースの先端をのせ、ダイヤモンドホイールが材料に触れない位置でスイッチを入れます。**
・回転が完全に上昇し、安定したことを確認してください。

2. **加工材を切断します。**
・本製品をしっかり保持し、ゆっくり前方へ進め、切断します。
・切り終わるまでこの状態を保ってください。

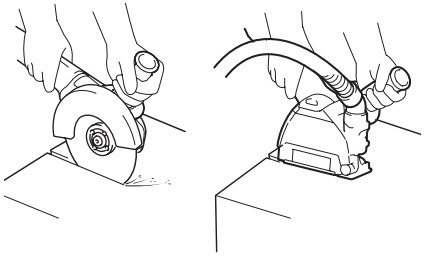

サンディングディスクでの研削（コンクリートの研削／金属のサビ落とし）

⚠警告

作業中に本製品を落としたときは、サンディングディスクを交換してください。

・ 破損や亀裂・変形があった砥石を使用すると、けがの原因になります。

使用後はスイッチを切り、サンディングディスクの回転が完全に止まってから本製品を置いてください。

・ 回転中に本製品を置くと、本製品が飛び跳ねる原因になり危険です。また切粉やゴミが空中に舞い吸い込むことがあります。

1. 回転部分が加工材などに当たらない位置でスイッチを入れます。

・ 回転が完全に上昇したことを確認してください。

2. 加工材を研削します。

・ 本製品を約 15 °傾けて、サンディングディスクの外周部分で研削します（ディスク全面を当てないでください）。
・ 前後どちらの方向にも進めることができます。

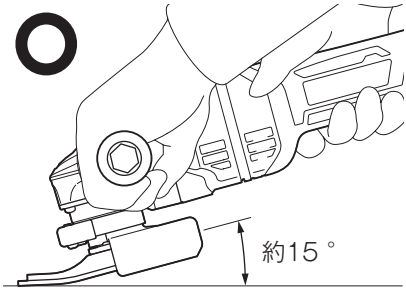

・ サンディングディスクは加工材に強く押しつけないでください（製品自体の重さで研削できます）。

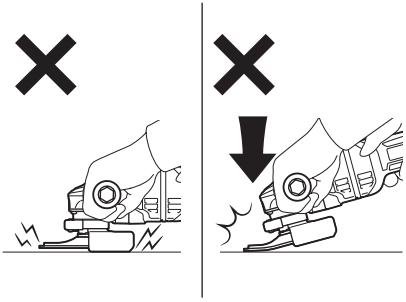

カップワイヤブラシ／ベベルワイヤブラシでの研削（バリ取り／凹凸面の仕上げ）

⚠警告

使用後はスイッチを切り、カップワイヤブラシ／ベベルワイヤブラシの回転が完全に止まってから本製品を置いてください。

・回転中に本製品を置くと、本製品が飛び跳ねる原因になり危険です。また切粉やゴミが空中に舞い吸い込むことがあります。

⚠注意

高負荷で使用しないでください。

破損もしくはバランスが悪く、振動が大きいブラシは使用しないでください。

1. **回転部分が加工材などに当たらない位置でスイッチを入れます。**

・回転が完全に上昇したことを確認してください。

2. **加工材を研削します。**

・前後左右どちらの方向にも進めることができます。

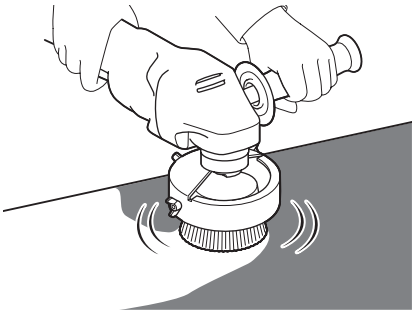

切断砥石での切断（鉄筋・鉄パイプなど）

⚠警告

切断中に本製品をこじたり強く押しすぎたりしないでください。
・ モータに無理がかかるばかりでなく本製品自体に強い反発力を生じ、けがの原因になります。

切断砥石の側面（右図の×面）を使用して作業しないでください。
・ 砥石破損の原因になります。

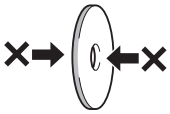

周辺に燃えやすいものがないことを確認してください。
・ 使用中に火花が散り、火災の原因になります。

他用途の先端工具（丸のこ刃、チップソーなど）で作業しないでください。

使用後はスイッチを切り、砥石などの回転が完全に止まってから本製品を置いてください。
・ 回転中に本製品を置くと、本製品が飛び跳ねる原因になり危険です。また、切粉やゴミが空中に舞い吸い込むことがあります。

1. 切断砥石が材料に触れない位置でスイッチを入れます。
・ 回転が完全に上昇し、安定したことを確認してください。

2. 加工材を切断します。
・ 本製品をしっかり保持し、ゆっくり下方へ進め、切断します。
・ 切り終わるまでこの状態を保ってください。

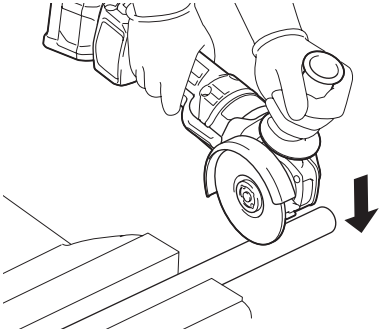

ダイヤモンドホイール用集じんカバー（別販売品）の取り付け／取りはずし方

⚠警告

集じんカバーの取り付け、取りはずしの際は、必ずスイッチを切り、バッテリを抜いてください。
・ バッテリを差したまま行うと、事故の原因になります。

火花が発生する作業では集じん機を使用しないでください。
・ 吸い込んだ火花が、けが、故障、火災の原因になります。

・ 詳細は、集じんカバーの取扱説明書をご覧ください。

■ 取り付け方

・ ベアリングボックスに集じんカバーを取り付け、作業しやすい位置に回してネジをしっかり締め付けて固定します。

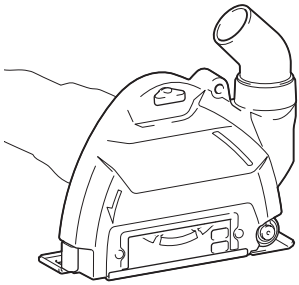

■ 取りはずし方

・ 取り付け方の逆の要領で行います。

■ 集じん機への接続方法

・ 集じんカバーのノズルにホース 28 を挿し込み、ホースの一方を集じん機のホースに接続します。

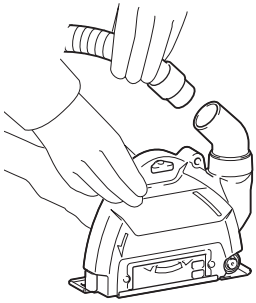

使用後の取り扱い

⚠ 警告

点検・整備の際には必ずスイッチを切り、本製品よりバッテリを抜いてください。

・ バッテリを差したまま行うと、事故の原因になります。

ダストカバーの清掃

・ 使用後は両側のダストカバーをはずし、金網に付着したゴミやほこりを取り除きます。

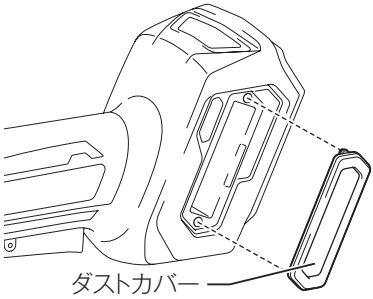

本製品のお手入れ

・ 乾いた布か薄めた中性洗剤を付けた布できれいに拭いてください。

注	**・ 水洗いは絶対にしないでください。** ・ 本製品内部に水が入り、故障の原因になります。 **・ ガソリン、ベンジン、シンナー、アルコールなどは変色、変形、亀裂の原因となりますので使用しないでください。**

故障かな？と思ったら

修理を依頼される前に、下記項目を点検してください。

症状

- 本製品が停止する
- 始動しない

原因

保護機能※が働き、本製品またはバッテリが機能停止している可能性があります。

解消方法

スイッチを切って、再度入れてください。

↓ 解消しない

バッテリを充電するか、充電済みのバッテリと交換してください。

↓ 解消しない

本製品を十分に冷ましてください。

↓ 解消しない

お買い上げの販売店、または当社営業所まで修理をお申し付けください。

※保護機能については 32 ページ参照。

ご修理の際は

- 修理はご自分でなさらないで、必ずお買い上げの販売店、または当社営業所にお申し付けください。
- 修理をお申し付けの際は、製品、バッテリ、充電器を一緒にお持ちください。

メモ

株式会社マキタ
愛知県安城市住吉町 3-11-8 〒446-8502
TEL.0566-98-1711（代表）

881J46C3
IWT