881J48A9

BAP001G バッテリアダプタ 取扱説明書

●各部の名称

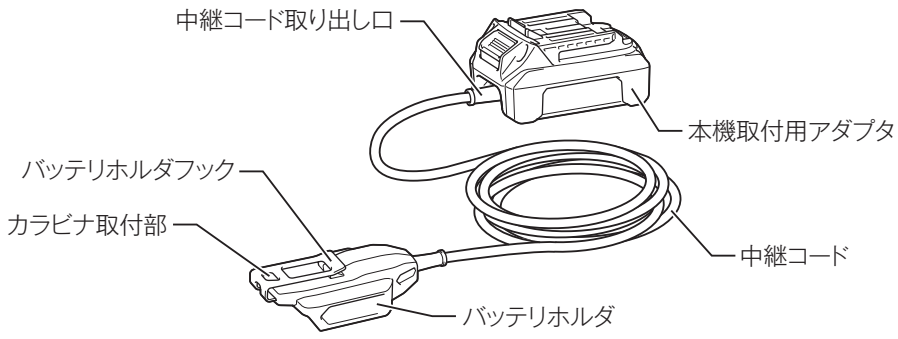

●安全上のご注意

⚠警告

1. ご使用前に必ず製品本体と、この取扱説明書をお読みください。
2. この取扱説明書はお手元に大切に保管してください。
3. 本製品は36 V（40 V max）バッテリ対応製品にご使用ください。
4. 中継コードだけを持って持ち運ばないでください。
5. 本機取付用アダプタを充電器に差し込まないでください。
   - 本製品にバッテリを取り付けたまま、充電することはできません。
6. 中継コードが熱くなった場合は使用を中断し、バッテリホルダからバッテリを取りはずして、しばらく冷やしてから使用してください。
7. 製品使用時は、中継コードを踏んだり、足にひっかけたりしないように注意して作業してください。
8. 製品使用時は、中継コードを材料に強く当てたり、障害物などにひっかけたりしないように注意してください。
   - 中継コードがひっかかったまま作業すると、けがの原因になります。
9. 製品を持ち運ぶときや製品から離れるときは、本機取付用アダプタを製品から抜くか、バッテリホルダを腰ベルトなどからはずしてください。
   - 本機取付用アダプタを製品に差し込んだまま持ち運ぶと、周囲の人や障害物に中継コードをひっかける恐れがあります。
   - 製品を作業場などに置いたりひっかけたりした状態で、本機取付用アダプタとバッテリホルダを取り付けたまま製品から離れると、中継コードにより製品が引っ張られて落下したり、体が引っ張られたりして危険です。

⚠警告

10. 本製品を使用して高所で作業をされる際は、必ず安全帯をご使用ください。
    - 製品を取り落とした際、中継コードにより体が引っ張られ、転落する危険があります。
11. 高所作業のときは、下に人がいないことをよく確かめてください。
    - 材料や本製品、バッテリなどを落としたときなど、事故の原因になります。
12. 製品のメンテナンスなどを行うときは、バッテリを抜く、または製品から本機取付用アダプタを抜いて行ってください。
    - バッテリや本機取付用アダプタを差したまま行うと、製品が急に動きだし、けがの原因になります。
13. 本製品は推奨製品以外には使用できません。無理に取り付けて使用しないでください。故障やけがの原因になります。
14. 本製品は1機で使用してください。2機以上を連結して延長するような使い方はしないでください。
15. 中継コードがねじれたままで保管・使用しないでください。中継コードに負荷がかかり断線し、感電やショートによる火災などの原因となります。
16. ご使用前に中継コードや本製品に異常がないか点検してください。異常があった場合は直ちに使用を中止して、お買い上げの販売店、または当社営業所に修理をお申し付けください。
17. 本製品は製品を支えるものではありません。
    - 製品を本製品に取り付けたまま落下させないでください。
      本機取付用アダプタから製品が抜けたり、中継コードが切れたりして製品が落下し、事故の原因になります。
    - 製品を本製品に取り付けたまま落下させてしまった場合、中継コードに異常がなくても本製品を使用しないでください。中継コードが断線している恐れがあります。
18. ご使用済みの電池パックは一般家庭ゴミとして棄てないでください。
    - 棄てられた電池パックがゴミ収集車内などで破壊されてショートし、発火・発煙の原因になる恐れがあります。

●シンボルマークについて

・ 本製品にシンボルマークを記載しております。このシンボルマークの意味をご理解の上ご使用ください。

	障害物などに中継コードをひっかけないように注意してください。		マキタ製品を中継コードで支えないでください。

●主要機能

仕様＼モデル		BAP001G
中継コード長さ（コード径）		1.6 m（φ 7.0 mm）
対応バッテリ		BL4025, BL4040
寸法	バッテリホルダ	長さ 143 mm ×幅 75 mm ×高さ 41 mm
	本機取付用アダプタ	長さ 115 mm ×幅 77 mm ×高さ 63 mm
質量（バッテリ含まず）		0.47 kg（バッテリホルダ、本機取付用アダプタ、中継コード含む）

・ 改良のため、主要機能および形状などは変更する場合がありますので、ご了承ください。

●推奨製品カテゴリー覧（36 V（40 V max）専用）

・ 充電式釘打機
・ 充電式ヘッジトリマ
・ 充電式エアダスタ
・ 充電式インパクトドライバ
・ 充電式インパクトレンチ
・ 充電式ハンマドリル（20 mm以下クラスのみ）

⚠警告

バッテリアダプタを下記の製品で使用しないでください。

●使用不可の製品
- バッテリを2個付けて使用する製品
- バッテリカバー付製品（充電式コンクリートバイブレータ、充電式カクハンキ、充電式集じん機など）
- 背負製品（充電式背負集じん機など）
- バッテリアダプタ
- チェンソー（リヤ）
- 芝刈機

注

- 推奨製品および使用不可の製品は変更する場合があります。
  ご不明な際は当社営業所までお問い合わせください。
- 推奨製品以外には使用しないでください。
  推奨製品以外に使用した場合、バッテリアダプタの保護機能が働き作動停止することがあります。

⚠警告

充電式製品と接続する前に、充電式製品のスイッチが切れていることを必ず確認してください。
- 事故の原因になります。

本機取付用アダプタおよびバッテリは確実に差し込んでください。ボタン上部の赤色部が見えている場合は完全にロックされていません。赤色部が見えなくなるまでしっかり差し込んでください。
- 差し込みが不十分の場合、はずれて事故の原因になります。

●バッテリの取り付け／取りはずし方

・ **取り付け方**
バッテリをバッテリホルダの溝に合わせ、赤色部が見えなくなるまで差し込みます。

・ **取りはずし方**
バッテリのボタンを
1. 矢印方向に押しながら
2. 引き出します。

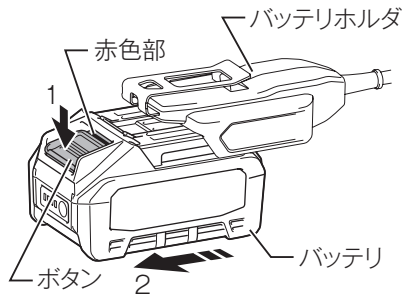

●本機取付用アダプタの取り付け／取りはずし方

・ **取り付け方**
製品にバッテリを取り付ける要領で、本機取付用アダプタを製品の溝に合わせ、赤色部が見えなくなるまで差し込みます。

・ **取りはずし方**
本機取付用アダプタのボタンを
1. 矢印方向に押しながら
2. 引き出します。

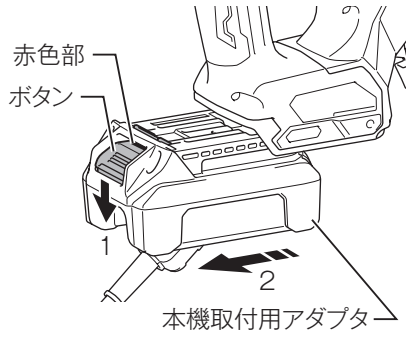

・ 中継コード取り出し口が可動式になっています。
・ 作業位置やお好みに応じて、3つの角度範囲に振り分けて作業することができます。
・ 安全に作業するため、作業対象とは逆方向に中継コード取り出し口を変更します。

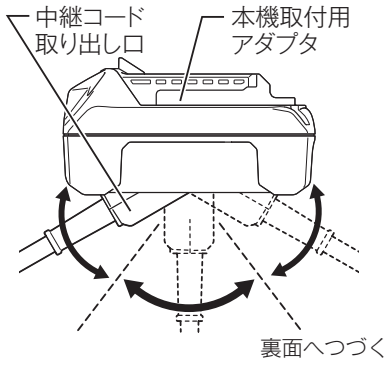

裏面へつづく

⚠注意

- 本製品を使用する前にバッテリホルダが安全な場所に固定されていることを必ず確認してください。
- バッテリホルダフックは、ベルトに確実に固定してください。
- カラビナは、カラビナ取付部と鉄柵に確実に取り付けてください。

●バッテリホルダフックの使い方

- 取り付け方
  腰ベルトなどにバッテリホルダフックを掛けます。

- 取りはずし方
  1. バッテリホルダフックと突起の間にすき間ができるようにバッテリホルダを傾けながら、
  2. ベルトからバッテリホルダを引き抜きます。

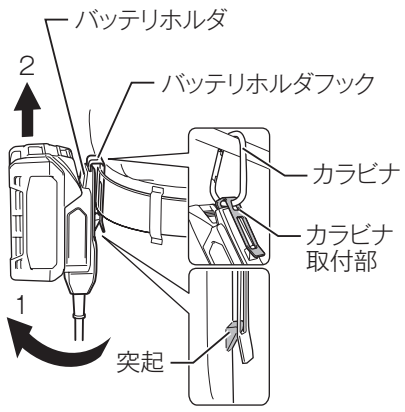

●カラビナ取付部の使い方

- カラビナ取付部にカラビナなどを通し、鉄柵や腰に吊り下げて使用できます。

●用途／作業方法

- バッテリを腰に装着することができるバッテリアダプタです。
- 製品本体とバッテリを分離でき、長時間の作業などに適しています。
- 本製品を図のように身に付けて作業します。

●BAP001Gバッテリアダプタの保護機能について

- バッテリアダプタの温度が高温になると保護機能により自動停止します。
- 自動停止した場合は、使用を中断して中継コードを冷ましてからスイッチを入れ直してください。
- 高負荷の作業をするときは、保護機能で停止する場合があります。

●バッテリの保護機能について

- バッテリ内部には、バッテリ寿命を長くする目的で出力を自動停止する保護機能がついています。
  詳しくは、充電式製品の取扱説明書をご覧ください。

●本製品のお手入れ

- 乾いた布か薄めた中性洗剤を付けた布できれいに拭いてください。

注

- 水洗いは絶対にしないでください。
  - 本製品内部に水が入り、故障の原因になります。
- ガソリン、ベンジン、シンナー、アルコールなどは変色、変形、ひび割れの原因となりますので使用しないでください。

メモ

株式会社マキタ
愛知県安城市住吉町 3-11-8 〒446-8502
TEL.0566-98-1711（代表）