ヒューマンハードウェアのマキタ
人の暮らしとすまいのために……

makita

# 取扱説明書

# 125mm 電子コンクリートカンナ

回 モデル PC5001C

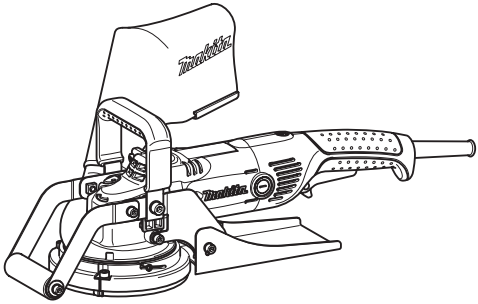

二重絶縁

このマークを表示した製品は二重絶縁構造ですのでアース（接地）する必要はありません。
マキタ製品は電気用品安全法に基づく技術上の基準に適合、または準じて（電気用品安全法適用外の製品）製造されております。

このたびは125mm 電子コンクリートカンナをお買い上げ賜わり厚くお礼申し上げます。ご使用に先立ち、この取扱説明書をよくお読みいただき本製品の性能を十分ご理解の上で、適切な取り扱いと保守をしていただいて、いつまでも安全に能率よくお使いくださるようお願いいたします。
なお、この取扱説明書はお手元に大切に保管してください。

# 目次


・主要機能 - - - - - 3
・安全上のご注意 - - - - - 4
・コンクリートカンナ安全上のご注意 - - - - - 10
・各部の名称および標準付属品 - - - - - 12
・別販売品のご紹介 - - - - - 13
・使い方 - - - - - 14
  ・ダストバッグの取り付け方 - - - - - 14
  ・オフセットダイヤモンドホイールの取り付け・取りはずし方 - - - - - 14
  ・スイッチの操作 - - - - - 15
  ・定回転制御 - - - - - 16
  ・ソフトスタート - - - - - 16
  ・過負荷防止機能 - - - - - 16
  ・表示ランプ - - - - - 16
  ・再起動防止機能 - - - - - 17
  ・ダストカバーの調整 - - - - - 17
  ・平面研削の場合 - - - - - 18
  ・傾斜に削る場合 - - - - - 19
  ・壁際研削の場合 - - - - - 20
  ・オフセットダイヤモンドホイールの摩耗によるベースの調整 - - - - - 21
  ・調整方法 - - - - - 21
  ・ブラシの交換 - - - - - 22
・保守・点検について - - - - - 23
  ・カーボンブラシの交換 - - - - - 23
  ・ご修理の際は - - - - - 23

# 主要機能

| 主要機能 ＼ モデル | PC5001C |
|---|---|
| 電動機 | 直巻整流子電動機 |
| 電圧 | 単相交流 100 V |
| 電流 | 15 A |
| 周波数 | 50-60 Hz |
| 消費電力 | 1,400 W |
| 回転数 | 10,000 $min^{-1}$（回転 / 分） |
| オフセット<br>ダイヤモンドホイール径 | 125 mm |
| 本製品寸法 | 長さ 479 mm ×幅 182 mm ×高さ 195 mm |
| 質量<br>（オフセットダイヤモンド<br>ホイール、ダストバック無） | 4.5 kg |

・ 改良のため、主要機能および形状などは変更する場合がありますので、ご了承ください。

# 安全上のご注意

JPA001-35

- ご使用前に、「取扱説明書」と「安全上のご注意」すべてをよくお読みの上、正しく使用してください。
- 感電、火災、重傷などの事故を未然に防ぐために、この「安全上のご注意」を必ず守ってください。
- 「電動工具」は、電源式（コード付き）電動工具を示します。

## 注意文の ⚠警告 ・ ⚠注意 ・ 注 の意味について

ご使用上の注意事項は ⚠警告 と ⚠注意 ・ 注 に区分していますが、それぞれ次の意味を表します。

**⚠警告**：誤った取り扱いをしたときに、使用者が死亡または重傷を負う可能性が想定される内容のご注意。

**⚠注意**：誤った取り扱いをしたときに、使用者が傷害を負う可能性が想定される内容および物的損害のみの発生が想定される内容のご注意。
なお ⚠注意 に記載した事項でも、状況によっては重大な結果に結びつく可能性があります。いずれも安全に関する重要な内容を記載していますので、必ず守ってください。

**注**：製品および付属品の取り扱いなどに関する重要なご注意。

## ⚠警告

作業環境

1. 作業場は、整理整頓してください。また、十分に明るくし、いつもきれいに保ってください。
・ ちらかった暗い場所や作業台は、事故の原因となります。
2. 可燃性の液体・ガス・粉じんのある所で使用しないでください。
・ 電動工具から発生する火花が発火や爆発の原因になります。
3. 使用中は子供や第三者を作業場に近づけないでください。
・ 注意力が散漫になり、操作に集中できなくなる可能性があります。
・ 作業者以外、電動工具や電源コードに触れさせないでください。
4. 十分な、防じん対策や飛散防止対策をしてください。
・ 特に、人体に有害な成分を含む材料を加工するときは、注意してください。
5. アスベスト（石綿）周辺の環境下（除去作業含む）で使用しないでください。
・ アスベストは、人体に肺がんなどの重大な健康被害を発症させる物質です。

電気に関する安全事項

1. 電源コンセントは電動工具の電源プラグに合ったものを使用してください。また、電源プラグの改造をしないでください。アース（接地）付きプラグは確実にアース（接地）をしてください。
・ 改造していない電源プラグおよびそれに対応するコンセントを使用すれば、感電のリスクが低減されます。
2. 金属製のパイプや暖房器具、電子レンジ、冷蔵庫の外枠などアース（接地）されているものに身体を接触させないようにしてください。
・ 感電する恐れがあります。
3. 電動工具は、雨ざらしにしたり、湿った、またはぬれた場所で使用したりしないでください。
・ 電動工具内部に水が入り、感電する恐れがあります。
4. 電源コードを乱暴に扱わないでください。
・ 電源コードを持って電動工具を運んだり、引っ張ったりしないでください。また、電源プラグを抜くために電源コードを利用しないでください。
・ 電源コードを熱、油、角のある所、動くものに近づけないでください。電源コードが損傷したり、身体に絡まって感電する恐れがあります。
5. 屋外の使用に適した延長コードを使用してください。
・ 屋外で使用する場合、キャブタイヤコード、またはキャブタイヤケーブルの延長コードを使用してください。
6. アース（接地）付きプラグやアース線がある場合、アース線をガス管に接続しないでください。
・ 発火や爆発の原因になります。
7. 使用電源は、銘板に表示してある電圧で使用してください。
・ 表示を超える電圧で使用すると、モータの回転が異常に高速となり、けがの原因になります。

## ⚠警告

作業者に関する安全事項

1. 油断しないで十分注意して作業を行ってください。
- 電動工具を使用する場合は、取扱方法、作業の仕方、周りの状況など十分注意して慎重に作業してください。
- 疲れていたり、アルコールまたは医薬品を飲んでいる方や妊娠している方は、電動工具を使用しないでください。
- 屋外での作業の場合は、夜間の使用や悪天候などで視界の悪いときは電動工具を使用しないでください。
- 一瞬の不注意が深刻な傷害を招きます。

2. 安全保護具を使用してください。
- 作業時は、常に保護メガネを使用してください。また、粉じんの多い作業では防じんマスクを併用してください。必要に応じて、すべり防止安全靴・ヘルメット、耳栓、イヤマフなどを着用してください。

3. 不意な始動は避けてください。
- 電源プラグを電源コンセントに差し込む前に、スイッチが切れていることを確かめてください。
- 電源コードをつないだ状態で、スイッチに指をかけて運ばないでください。

4. 電動工具の電源を入れる前に、調整キーやレンチなどは、必ず取りはずしてください。
- 電源を入れたときに、取り付けたキーやレンチなどが回転して負傷する恐れがあります。
- 本製品に収納場所がある場合は、決められた位置にしっかり固定してください。

5. 無理な姿勢で作業をしないでください。
- 常に足元をしっかりさせ、バランスを保つようにしてください。

6. きちんとした服装で作業してください。
- だぶだぶの衣服やネックレスなどの装身具は、回転部に巻き込まれる恐れがあるので着用しないでください。
- 髪、衣服、手袋は回転部分に近づけないでください。
- 屋外での作業の場合には、ゴム手袋とすべり止めの付いた履物の使用をおすすめします。
- 長い髪は、帽子やヘアカバーなどで覆ってください。

7. 集じん装置が接続できるものは接続して使用してください。
- 電動工具に集じん機などが接続できる場合は、これらの装置を確実に接続することで粉じんの人体への影響を軽減できます。

電動工具の使用および手入れ

1. 電動工具は能力に合った作業に使用してください。
- 安全に能率よく作業するために、電動工具の能力に合った負荷で作業してください。

2. スイッチに異常がないか点検してください。
- スイッチで始動および停止操作のできない電動工具は危険です。使用せず修理をお申し付けください。

## ⚠警告

3. 電動工具の誤始動を防ぐために、次の作業前はスイッチを切り、電源プラグを電源コンセントから抜いてください。
- 本製品の調整
- 刃物、砥石、ビットなどの付属品の交換
- 保管、または修理
- 電動工具から離れるとき
- その他危険が予想される作業

4. 使用しない電動工具は、子供の手の届かない乾燥した鍵のかかる場所に保管してください。
- 電源コンセントから電源プラグを抜いて保管してください。

5. 可動部分の位置調整および締め付け状態、部品の破損、取り付け状態、その他運転に影響をおよぼすすべての部位に異常がないか確認してください。
- 保守点検が不十分であることが事故の原因になります。
- 握り部は、常に乾かしてきれいな状態に保ち、油やグリスなどが付かないようにしてください。
- 注油や付属品の交換は、取扱説明書に従ってください。
- 電源コードは定期的に点検し、損傷している場合は、お買い上げの販売店、または当社営業所に修理をお申し付けください。
- 延長コードを使用する場合は、定期的に点検し、損傷している場合には交換してください。
- 安全に能率よく作業していただくために、刃物類は常に手入れをし、よく切れる状態を保ってください。

6. 先端工具は、鋭利できれいな状態を保ってください。
- 先端工具を適切に手入れすることで、円滑な作業と容易な操作ができます。

7. 取扱説明書で指定した先端工具、付属品、アタッチメントなどを使用してください。
- 取扱説明書で指定のサイズ、形状、付属品などは、本製品の性能や安全を引出すよう、最適に設計されています。

8. 電動工具、付属品、アタッチメント、先端工具類は、作業条件や実施する作業に合わせてご使用ください。
- 指定された用途以外に使用すると、事故の原因になります。

9. 極端な高温や低温の環境下では十分な性能を得られません。

10. 「取扱説明書」と「安全上のご注意」をお読みになって、電動工具とその操作を理解した方以外は使用させないでください。
- 理解せずに使用することは危険です。

11. 子供や本製品の操作を理解していない方には使用させないでください。
- けがの原因になります。

12. 必要に応じ、定格感度電流が 30 mA 以下の漏電しゃ断器を使用してください。

## ⚠警告

整備

1. 電動工具は、専門家による純正部品だけを用いた修理により安全性を維持することができます。

- 本製品を分解、修理、改造はしないでください。発火したり、異常動作して、けがをする恐れがあります。
- 本製品が熱くなったり、異常に気づいたときは点検・修理に出してください。
- 本製品は、該当する安全規格に適合しているので改造しないでください。
- 修理は、必ずお買い上げの販売店、または当社営業所にお申し付けください。
- 修理の知識や技術のない方が修理すると、十分な性能を発揮しないだけでなく、事故やけがの恐れがあります。
- アスベスト（石綿）周辺の環境下（除去作業含む）で使用した本製品の保守・点検・修理は受付できません。

その他の安全事項

1. 損傷した部品がないか点検してください。

- 使用前に、保護カバーやその他の部品に損傷がないか十分点検し、正常に作動するか、また所定機能を発揮するか確認してください。異常がある場合は、使用する前に修理を行ってください。
- 破損した保護カバー、その他の部品交換や修理は、取扱説明書に従ってください。取扱説明書に記載されていない場合は、お買い上げの販売店、または当社営業所に修理をお申し付けください。スイッチが故障した場合は、お買い上げの販売店、または当社営業所に修理をお申し付けください。
- 異常・故障時には、直ちに使用を中止してください。そのまま、使用すると発煙・発火、感電、けがに至る恐れがあります。

  ＜異常・故障例＞
  - 電源コードや電源プラグが異常に熱い。
  - 電源コードに深いキズや変形がある。
  - 電源コードを動かすと、通電したりしなかったりする。
  - 焦げくさい臭いがする。
  - ビリビリと電気を感じる。
- スイッチを入れても動かないなど不具合を感じた場合は、すぐに電源プラグを抜いてお買い上げの販売店、または当社営業所に点検、修理をお申し付けください。

2. 正しい付属品やアタッチメントを使用してください。

- この取扱説明書および当社カタログに記載されている付属品やアタッチメント以外のものを使用すると、事故やけがの原因となる恐れがあるので使用しないでください。

3. 材料を加工する工具では、材料をしっかりと固定してください。

- 材料を固定するために、クランプや万力などを利用してください。手で保持するより安全で、両手で電動工具を使用できます。（材料を動かして加工する製品を除く。）

4. 電源プラグにぬれた手で触れないでください。

- 感電の恐れがあります。

## ⚠警告

5. 使用できる延長コードの太さ（導体公称断面積）と最大長さの目安

- 電源が離れていて、延長コードが必要なときは、本製品を最高の能率で支障なくご使用いただくために、十分な太さのコードをできるだけ短くお使いください。
- 延長コードは本製品のコードと同じような被ふくを施したコードを使用してください。

| コードの太さ（導体公称断面積） | 銘板記載の定格電流値で使用できる長さの目安 | | |
|---|---|---|---|
| | ～5 A | 5～10 A | 10～15 A |
| 2.0 $mm^2$ | 50 m | 30 m | 20 m |

この取扱説明書は、大切に保管してください。

- お読みになった後は、お使いになる方がいつでも見ることができる所に必ず保管してください。
- ほかの人に貸し出す場合は、一緒に取扱説明書もお渡しください。

●騒音防止規制について

騒音に関しては、法令や各都道府県などの条例で定める規制がありますので、ご近所などの周囲に迷惑をかけないようにご使用ください。

# コンクリートカンナ安全上のご注意

JPB110-6

先に電動工具として共通の注意事項を述べましたが、コンクリートカンナとして、さらに次の注意事項を守ってください。

## ⚠ 警告

1. 使用電源は、銘板に表示してある電圧で使用してください。
・ 表示を超える電圧で使用すると、回転が異常に高速となり、けがの原因になります。
2. オフセットダイヤモンドホイールにヒビ、割れなどの異常がないことを確認してから使用してください。
・ 異常があると、オフセットダイヤモンドホイールが破壊し、けがの原因になります。
3. 使用中は、本製品を確実に保持してください。特に始動時は気をつけてください。
・ 確実に保持していないと、本製品が振られ、けがの原因になります。
4. 水、研削液などは使用しないでください。
・ 乾式用のため、感電の恐れがあります。
5. 本製品を万力などで保持した使い方はしないでください。
・ オフセットダイヤモンドホイールが破壊したとき、けがの原因になります。
6. 使用中は、オフセットダイヤモンドホイールなどの回転部、研削粉などの排出物に手や顔などを近づけないでください。
・ けがの原因になります。
7. 使用中、本製品の調子が悪かったり、異常音がしたときは、直ちにスイッチを切って使用を中止し、お買い上げの販売店、または当社営業所に点検、修理をお申し付けください。
・ そのまま使用していると、けがの原因になります。
8. 誤って落としたり、ぶつけたときは、オフセットダイヤモンドホイールや本製品などに破損や亀裂、変形がないことをよく点検してください。
・ 破損や亀裂、変形があると、けがの原因になります。

## ⚠ 注意

1. オフセットダイヤモンドホイールは、取扱説明書に従って確実に取り付けてください。
・ 確実でないと、はずれたりし、けがの原因になります。
2. 新しいオフセットダイヤモンドホイールを取り付け、はじめてスイッチを入れるときは、オフセットダイヤモンドホイールの露出部から一時身体を避けてください。
・ 取り付けが確実でない場合、けがの原因になります。
3. 高所作業のときは､下に人がいないことをよく確かめてください｡また､コードを引っかけたりしないでください。
・ 材料や本製品などを落としたときなど、事故の原因になります。
4. 回転させたまま、台や床などに放置しないでください。
・ けがの原因になります。
5. 指定以外の工具（砥石、丸のこ刃など）での作業はしないでください。
・ 保護装置がなく、けがの原因になります。

# 各部の名称および標準付属品

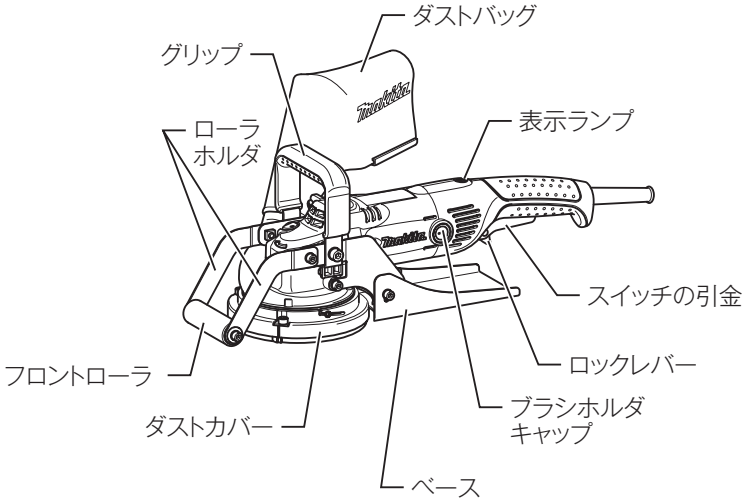


## 標準付属品

- オフセットダイヤモンドホイール 125
- ロックナットレンチ
- 六角棒レンチ
- ブラシセット品
- ダストバッグ
- スチールケース

# 別販売品のご紹介

・ 別販売品の詳細につきましてはカタログを参照していただくか、お買い上げの販売店、または当社営業所へお問い合わせください。

・ オフセットダイヤモンドホイール 125
部品番号：A-49993
・ ブラシセット品
部品番号：194921-7
・ セフティゴーグル（保護メガネ）※ 1
部品番号：191686-2

※ 1 快適にお使いいただくための装備品

## ダストバッグの取り付け方

・ ダストバッグは図のように本製品の排出口に取り付けます。
・ ご使用中に抜けないように奥までしっかり差し込んでください。

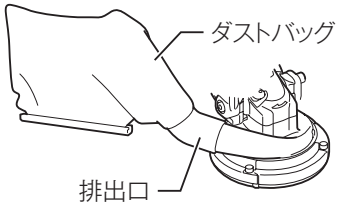


## オフセットダイヤモンドホイールの取り付け・取りはずし方

**⚠ 警告**

**オフセットダイヤモンドホイールの取り付け、取りはずしの際は、必ずスイッチを切り電源プラグを電源コンセントから抜いてください。**
・ 電源プラグを電源コンセントにつないだまま行うと事故の原因になります。

### 取り付け方

・ 図のようにオフセットダイヤモンドホイール、ロックナットの順に取り付けます。

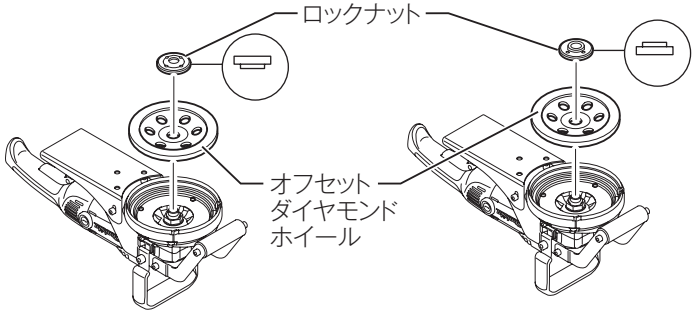


内径22 mmのオフセットダイヤモンドホイールを取り付ける場合

内径15 mmのオフセットダイヤモンドホイールを取り付ける場合

**注**

・ **内径 15 mm のオフセットダイヤモンドホイールを取り付ける場合は、ロックナットを裏返してください。**

・ シャフトロックを押さえながら、ロックナットをロックナットレンチでしっかり締め付けます。

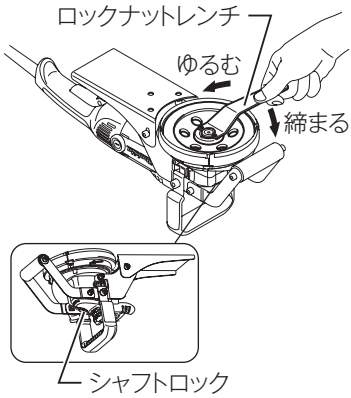


## 取りはずし方

・ 取りはずす場合は、取り付け方の逆の要領で行ってください。

## 注

・ 台金部分に吸じん用穴があいていないダイヤモンドホイールを使用すると吸じん効率が悪くなります。必ず当社指定のオフセットダイヤモンドホイールをご使用ください。
・ 110 mm 以下のダイヤモンドホイールを取り付けた場合、際削り機能が使用出来なくなります。

## スイッチの操作

### ⚠ 警告

電源コンセントに電源プラグを差し込む前に、スイッチが切れていることを必ず確認してください。

・ スイッチは引金を引くと入り、放すと切れます。スイッチの引金を引いてからロックレバーを矢印の方向に押し込むと、引金が固定され連続運転します。
・ 停止させるには、もう一度引金を引いてロックレバーが戻ってから引金を放してください。

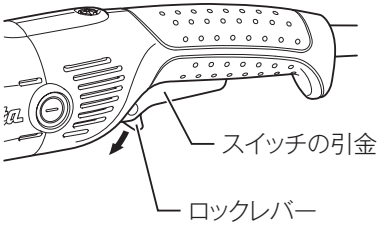

# 使い方

**本製品は電子制御搭載モデルです。下記のような特性があり、扱いやすくなっています。**

## 定回転制御

作業中負荷がかかっても工具の回転が下がりにくく、回転を維持するので高い作業性が得られます。

## ソフトスタート

スイッチの引金を ON にした時、反動を抑えスムーズに回転しはじめます。

## 過負荷防止機能

作業中一定以上の負荷が加わると、自動的に回転が下がり、モータやオフセットダイヤモンドホイールを保護します。負荷を軽くすれば自動的に回転が上がります。

## 表示ランプ

### 通電表示

・ 電源プラグを電源コンセントにつなぐと表示ランプ（緑色）が点灯し、通電状態であることを表示します。

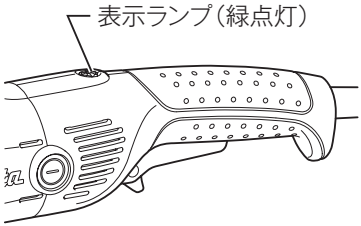


・ 次のような症状がでた場合は、お買い上げの販売店、または当社営業所に修理をお申し付けください。

| | 症状 | 原因 |
|---|---|---|
| ① | 電源プラグを電源コンセントにつないでも通電表示ランプ（緑色）が点灯せず、スイッチを入れても作動しない。 | 電源コードあるいはコントローラの故障です。 |
| ② | 通電表示ランプ（緑色）が点灯しているが、スイッチを入れても作動しない。 | カーボンブラシの寿命、モータ、コントローラあるいはスイッチの故障です。 |
| ③ | 電源プラグを電源コンセントにつないでも通電表示ランプ（緑色）が点灯せず、スイッチを入れると作動する。 | コントローラの故障です。 |

## 再起動防止機能

・ スイッチの引金が引かれた状態（ロックオン状態）で電源プラグを電源コンセントに差し込んでも、起動しません。このとき、赤点滅の表示ランプにて再起動防止機能が働いていることをお知らせします。スイッチを切れば、解除されます。

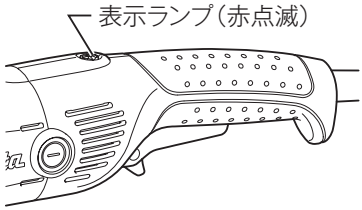


## ダストカバーの調整

**⚠ 警告**

**ダストカバーの調整の際は、必ずスイッチを切り電源プラグを電源コンセントから抜いてください。**

・ 電源プラグを電源コンセントにつないだまま行うと事故の原因になります。

・ ⊕ドライバで側面のネジをゆるめてダストカバーのブラシがオフセットダイヤモンドホイールの端面より 0 ～ 1.0 mm 程度出ている状態に調整した後、ネジをしっかり締め付けます。

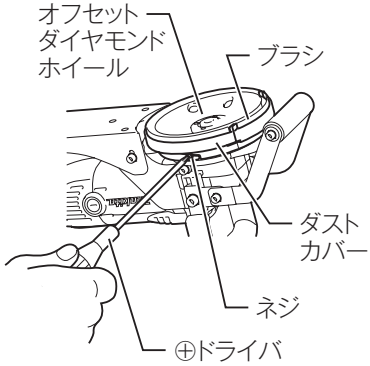


・ ダストカバーの調整はダストカバーの外周を持ち、右方向に回せばダストカバーは上がり、左方向に回せば下がります。

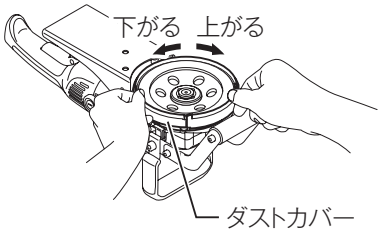


**注**

・ ダストカバーのブラシがダイヤモンドホイールの端面より 0 ～ 1.0 mm 出ている状態で取り付けてください。
・ 研削面とブラシとの間に隙間がありますと吸じん効率は悪くなります。

## 平面研削の場合

・ 被研削面を平面に削る場合、ベースはオフセットダイヤモンドホイールの研削面と同一線上にし、フロントローラは必要な研削寸法だけ上方に上げた状態でご使用ください。

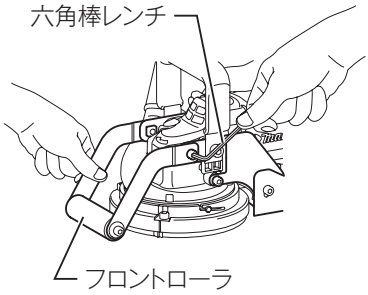


・ 研削量を変更する場合は、グリップを固定している六角穴付ボルトを六角棒レンチでゆるめ、フロントローラを上下動させてオフセットダイヤモンドホイールとフロントローラの寸法差（研削量）を決定した後、六角穴付ボルトを強く締め付けてください。

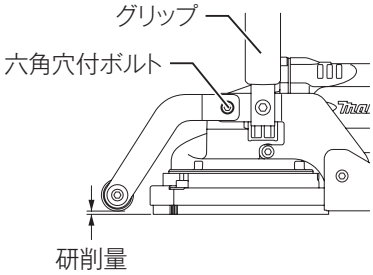


**注**

・ 最大研削量は 4 mm 以内にしてご使用ください。

## 傾斜に削る場合

・ 目地取り作業などにご使用になる場合は、ベースをオフセットダイヤモンドホイールに対し若干傾斜させてご使用になれば、仕上面の段差がなくきれいにできます。
・ ベースをオフセットダイヤモンドホイールに対し傾斜させるには、ベースを固定している六角穴付ボルト（左右２本）をゆるめます。
・ ベース裏側より六角棒レンチで３本の六角穴付ボルトを右に回し、ネジの頭部を下げてください。

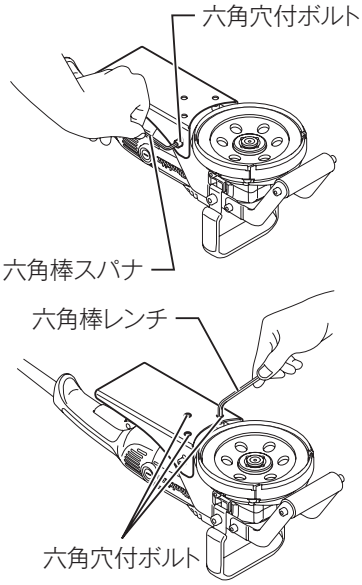


・ オフセットダイヤモンドホイールの研削面にお手持ちの定規を当て、ベースを必要な角度に傾斜した後、左右の六角穴付ボルトをしっかり締め付けてください。なお、ベースのオフセットダイヤモンドホイール側の端面はベース中央部で、オフセットダイヤモンドホイールと同一線上になるように調整してください。
・ 斜め研削時のベースの最大角度は６°です。

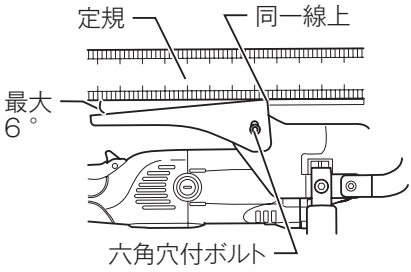


## 注

・ ベースの調整が終わった後、３本の六角穴付ボルトを軽く左に回し、ボルトの頭部がベース裏側に接触するようにしてください。このとき六角穴付ボルトを強く回しますと調整したベースが狂いますからご注意ください。

## 壁際研削の場合

・ 壁際切削時は、ローラホルダ取り付け用の六角穴付ボルトをはずし、ローラホルダを取りはずします。
・ ダストカバーキャップ取り付け用の六角穴付ボルトをゆるめてダストカバーキャップを取りはずします。

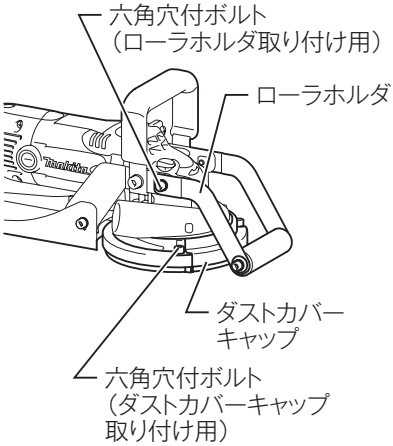


・ ダストカバーの位置を調整してから壁際の研削をしてください。

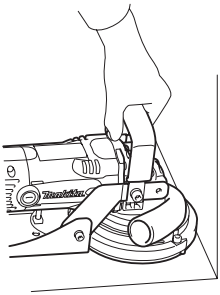

## オフセットダイヤモンドホイールの摩耗によるベースの調整

・ オフセットダイヤモンドホイールを長時間ご使用になりますと研削面が摩耗し、ベースと段差がついて研削能率が悪くなってきますので、４～５時間ご使用になりましたら、ベースとオフセットダイヤモンドホイールとが同一線上にあるか点検してください。
・ ベースよりオフセットダイヤモンドホイールが下がっていましたら、ベースがオフセットダイヤモンドホイールと同一線上になるように調整してください。

## 調整方法

・ ベースを固定している六角穴付ボルト（左右２本）をゆるめます。

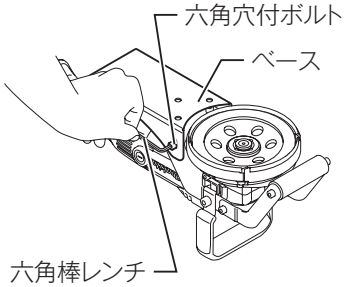


・ ベース裏側より六角棒レンチで３本の六角穴付ボルトを右に回し、ネジの頭部を下げてください。

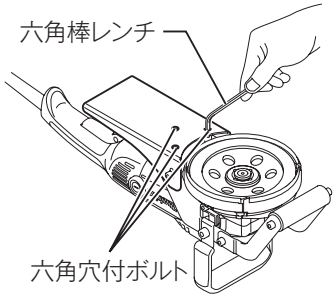


・ ベースがオフセットダイヤモンドホイールと同一線上になるように調整してください。
・ 調整後はベースを固定している六角穴付ボルトを強く締め付けるとともに、ベースの六角穴付ボルトを左方向に軽く回して使用中に六角穴付ボルトがゆるまないようにしてください。

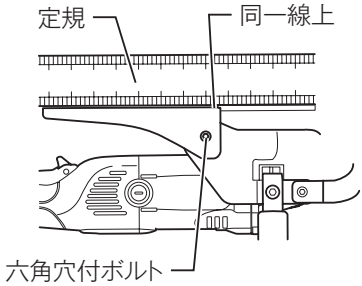

## ブラシの交換

### ブラシの取りはずし方

・ ブラシの一端を手でしっかり持って、外側へゆっくり引っ張って取りはずします。

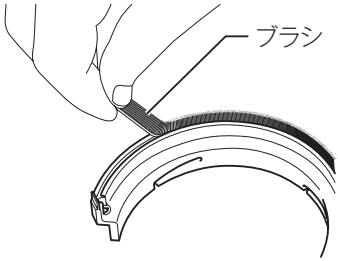


### ブラシの取り付け方

・ ブラシを外側に向けた状態で、ブラシの台座（外側）を図のようにダストカバーの溝に入れます。

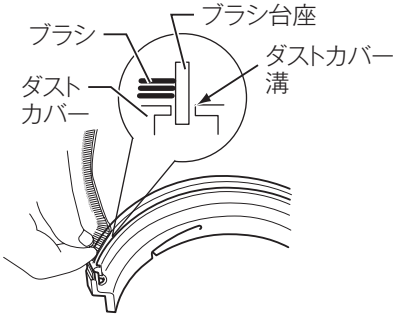


・ 手でダストカバーの溝を広げてブラシの台座（内側）を入れます。
この方法をくり返して残り部分を入れてください。

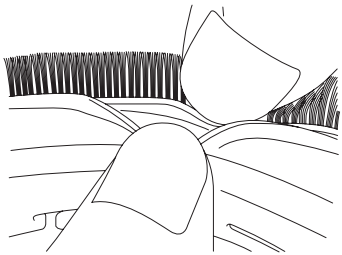

# 保守・点検について

## ⚠ 警告

**点検・整備の際には必ずスイッチを切り、電源プラグを電源コンセントから抜いてください。**

・ 電源プラグを電源コンセントにつないだまま行うと、感電や事故の原因になります。

## カーボンブラシの交換

・ カーボンブラシは定期的に取りはずして点検してください。カーボンブラシが限界摩耗線まで摩耗したら新品と取り替えてください。このとき、カーボンブラシがブラシホルダ内で前後にスムーズに動くか確認してください。新品と交換する際は、必ず当社指定のカーボンブラシをご使用ください。

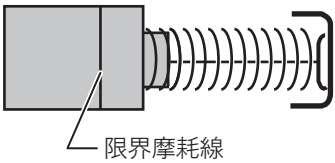


・ ⊖ドライバでブラシホルダキャップを取りはずしてください。

・ 中から摩耗したカーボンブラシを取り出し、新品と取り替えて、ブラシホルダキャップを組み付けてください。カーボンブラシは２個で１組になっております。取り替えるときは、必ず両側とも同時に行ってください。

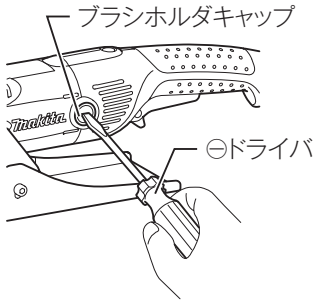


## ご修理の際は

・ 修理はご自分でなさらないで、必ずお買い上げの販売店、または当社営業所にお申し付けください。

株式会社マキタ
愛知県安城市住吉町 3-11-8 〒446-8502
TEL.0566-98-1711（代表）

882401C2
IWT