makita

ヒューマンハードウェアのマキタ
人の暮らしとすまいのために……

# 取扱説明書

# 充電式蛍光灯（バッテリ別売）

モデル ML122/ML123

モデル ML125/ML126

ML122

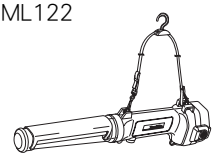

ML123

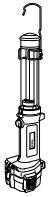

ML125

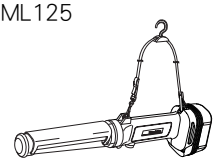

ML126

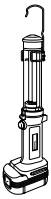

このたびは**充電式蛍光灯**をお買い上げ賜わり厚くお礼申し上げます。
ご使用に先立ち、この取扱説明書をよくお読みいただき本機の性能を十分ご理解の上で、適切な取り扱いと保守をしていただいて、いつまでも安全に能率よくお使いくださるようお願い致します。
なお、この取扱説明書はお手元に大切に保管してください。

# 主要機能

<table>
<tr><th>モデル<br>主要機能</th><th>ML122</th><th>ML123</th><th>ML125</th><th>ML126</th></tr>
<tr><td>電圧</td><td colspan="4">直流 9.6V/12V</td></tr>
<tr><td>使用蛍光灯</td><td colspan="4">コンパクト形蛍光ランプ 13W</td></tr>
<tr><td rowspan="2">本機寸法</td><td rowspan="2">長さ 347mm<br>幅　97mm<br>高さ 94mm</td><td>フック引き出し時<br>長さ 411mm<br>幅 97mm<br>高さ 94mm</td><td rowspan="2">長さ 340mm<br>幅 94mm<br>高さ 80mm</td><td>フック引き出し時<br>長さ404mm<br>幅94mm<br>高さ80mm</td></tr>
<tr><td>フック収納時<br>長さ350mm<br>幅　97mm<br>高さ94mm</td><td>フック収納時<br>長さ343mm<br>幅94mm<br>高さ80mm</td></tr>
<tr><td>質量<br>(バッテリ含まず)</td><td>0.35kg</td><td>0.37kg</td><td>0.35kg</td><td>0.37kg</td></tr>
</table>

・ 改良のため、主要機能および形状などは変更する場合がありますので、ご了承ください。

## 注意文の ⚠警告・⚠注意・注 の意味について

ご使用上の注意事項は ⚠警告 と ⚠注意・注 に区分していますが、それぞれ次の意味を表します。

**⚠警告** ： 誤った取り扱いをしたときに、使用者が死亡または重傷を負う可能性が想定される内容のご注意。

**⚠注意** ： 誤った取り扱いをしたときに、使用者が傷害を負う可能性が想定される内容および物的損害のみの発生が想定される内容のご注意。
なお、⚠注意 に記載した事項でも、状況によっては重大な結果に結び付く可能性があります。いずれも安全に関する重要な内容を記載していますので、必ず守ってください。

**注** ： 製品および付属品の取り扱い等に関する重要なご注意。

# 安全上のご注意

JPB135-3

- 火災、感電、けがなどの事故を未然に防ぐために、次に述べる「安全上のご注意」を必ず守ってください。
- ご使用前に、この「安全上のご注意」すべてをよくお読みの上、指示に従って正しく使用してください。
- お読みになった後は、お使いになる方がいつでも見られる所に必ず保管してください。

## ⚠警告

1. **ご使用前に取扱説明書を必ずよくお読みください。**
2. **充電器とバッテリは取扱説明書に記載されている組み合わせで使用してください。**
   - 指定以外の組み合わせでは、破裂して傷害や損傷を及ぼす恐れがあります。
3. **正しく充電してください。**
   - この充電器は定格表示してある電源で使用してください。昇圧器などのトランス類や直流電源やエンジン発電機では使用しないでください。（当社インバータ制御付エンジン発電機は除く）
   - 温度が１０℃未満、あるいは温度が４０℃以上ではバッテリを充電しないでください。破裂や火災の恐れがあります。
   - バッテリは、換気のよい場所で充電してください。バッテリや充電器を充電中、布などで覆わないでください。破裂や火災の恐れがあります。
   - 使用しない場合は電源プラグを抜いてください。感電や火災の恐れがあります。
4. **バッテリの端子間を短絡させないでください。釘袋等に入れると、短絡して発煙、発火、破裂等の恐れがあります。**
5. **感電に注意してください。**
   - ぬれた手で電源プラグに触れないでください。感電の恐れがあります。
6. **本機は防水構造ではありません。**
   - 水洗いしたり、雨中や湿気の多いところで使用しないでください。感電や発煙の恐れがあります。
7. **作業場の周囲状況も考慮してください。**
   - 充電工具、充電器、バッテリは、雨中で使用したり、湿った、または、ぬれた場所で使用しないでください。感電や発煙の恐れがあります。
   - 作業場は十分に明るくしてください。暗い場所での作業は事故の恐れがあります。
   - 可燃性の液体やガスのある所で使用したり、充電しないでください。爆発や火災の恐れがあります。
8. **充電器のバッテリ装着部には充電用端子があります。金属片・水などの異物を入れないでください。**
9. **次の場合は、充電工具のスイッチを切り、バッテリを本機から抜いてください。**
   - 使用しない、または、修理する場合。
   - 付属品を交換する場合。
   - その他危険が予想される場合。

## ⚠警告

10. 指定の付属品やアタッチメントを使用してください。
・ 本取扱説明書および当社カタログに記載されている付属品やアタッチメント以外のものは使用しないでください。事故やけがの原因となる恐れがあります。
11. バッテリを火中に投入しないでください。破裂したり、有害物質の出る恐れがあります。
12. バッテリの液が目に入ったら、直ちにきれいな水で充分洗い、医師の治療を受けてください。
・ 失明の恐れがあります。
13. 使用時間が極端に短くなったときは使用をおやめください。
・ バッテリの液漏れ、発熱、破裂の恐れがあります。
14. ご使用済みのバッテリは、一般家庭ゴミとして棄てないでください。
・ 棄てられたバッテリがゴミ収集車内などで破壊されてショートし、発火・発煙の原因になる恐れがあります。

## ⚠注意

1. **本機に落下等の強い衝撃を与えないでください。**
2. **目に光を当て続けないでください。**
・ 目をいためる原因となります。
3. **点灯したまま、布やダンボール等をかぶせないでください。**
・ 発火の恐れがあります。
4. **作業場は、いつもきれいに保ってください。**
・ ちらかった場所や作業台は、事故の恐れがあります。
5. **子供を近づけないでください。**
・ 作業者以外、充電工具や充電器のコードに触れさせないでください。けがの恐れがあります。
・ 作業者以外、作業場へ近づけないでください。けがの恐れがあります。
6. **使用しない場合は、きちんと保管してください。**
・ 乾燥した場所で、子供の手の届かない高い所または鍵のかかる所に保管してください。事故の恐れがあります。
・ 充電工具やバッテリを、温度が５０℃以上に上がる可能性のある場所（金属の箱や夏の車内等）に保管しないでください。バッテリ劣化の原因になり、発煙、発火の恐れがあります。
7. **充電器のコードを乱暴に扱わないでください。**
・ コードを持って充電器を運んだり、コードを引っ張って電源コンセントから抜かないでください。
・ コードを熱、油、薬品、角のとがった所に近づけないでください。
・ コードが踏まれたり、引っ掛けられたり、無理な力を受けて損傷することがないように充電する場所に注意してください。感電やショートして発火する恐れがあります。
8. **充電工具は、注意深く手入れをしてください。**
・ 付属品の交換は、取扱説明書に従ってください。けがの恐れがあります。
・ 充電器のコードは定期的に点検し、損傷している場合は、お買い求めの販売店または当社営業所に修理をお申し付けください。感電やショートして発火する恐れがあります。
・ 延長コードを使用する場合は、定期的に点検し、損傷している場合には交換してください。感電やショートして発火する恐れがあります。
9. **屋外使用に合った延長コードを使用してください。**
・ 屋外で充電する場合、キャブタイヤコードまたは、キャブタイヤケーブルの延長コードを使用してください。
10. **充電工具の修理は、専門店にお申し付けください。**
・ サービスマン以外の人は本機、充電器、バッテリを分解したり、修理、改造は行なわないでください。発火したり、異常動作して、けがをする恐れがあります。
・ 本機が熱くなったり、異常に気付いた時は点検・修理に出してください。
・ 本製品は、該当する安全規格に適合していますので改造しないでください。
・ 修理は、必ずお買い求めの販売店または当社営業所にお申し付けください。修理の知識や技術のない方が修理しますと、十分な性能を発揮しないだけでなく、事故やけがの恐れがあります。
11. **充電中、異常発熱などの異常に気がついたときは、直ちに電源プラグを抜いて充電を中止してください。**
・ そのまま充電を続けると発煙、発火、破裂の恐れがあります。

**注**

・ 電源が離れていて、延長コードが必要なときは、充電器を最高の能率で支障なくご使用していただくために、十分な太さのコードをできるだけ短くお使いください。

使用できるコードの太さ（公称断面積）と最大長さの関係

| コードの太さ（導体公称断面積） | コードの最大長さ |
|---|---|
| 0.75mm$^2$ | 20m |
| 1.25mm$^2$ | 30m |

# 各部の名称および標準付属品

ML122　　ML125

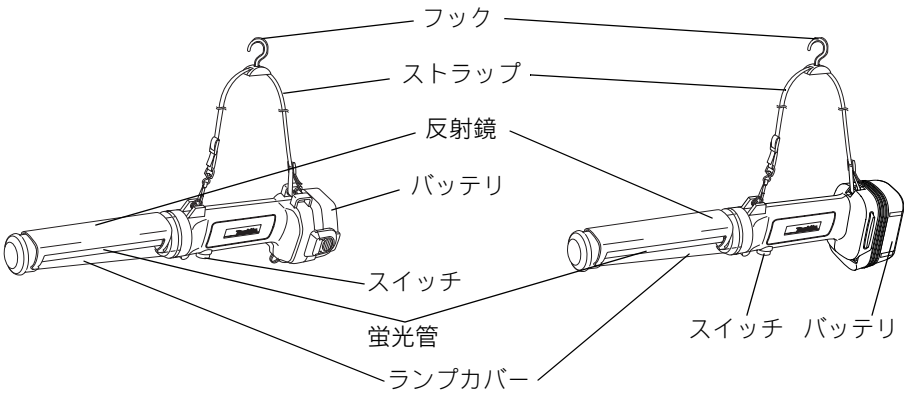


ML123　　ML126

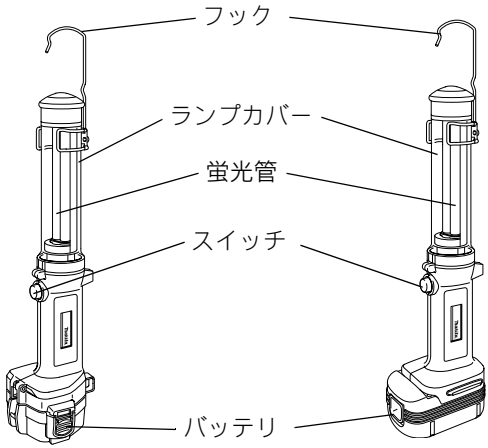


## 標準付属品

ML122 ・ ストラップ、フック、反射鏡、セットプレート
ML123 ・ フック、セットプレート
ML125 ・ ストラップ、フック、反射鏡
ML126 ・ フック

# 別販売品のご紹介

・ 別販売品の詳細につきましてはカタログを参照していただくか、お買い上げの販売店もしくは、当社営業所へお問い合わせください。

・ 蛍光管
部品番号：SM00000321

# 使い方

## バッテリについて

・ お買い上げ時は、バッテリは充電されていません。ご使用前に充電器で正しく充電してからご使用ください。

## バッテリの取り付け・取り外し方

ML122/ML123

・ 取り付ける時はバッテリが確実にロックされるまで、バッテリを本機に差し込んでください。
・ バッテリを本機から取り外す時はバッテリ側面のボタンを押しながら取り出してください。

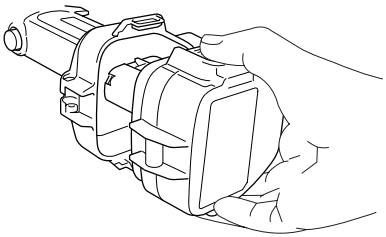

ML125/ML126

・ 取り付ける時は、本機の溝に合わせ、ボタンを下げながら奥まで挿入してください。この際、ボタン上部の赤色部が見えている場合は完全にロックされていません。赤色部が見えなくなるまで、奥まで確実に挿入してください。
・ バッテリを本機から取り外す時は逆の要領で、1 . バッテリ正面のボタンを下げながら 2. スライドさせると取り外せます。

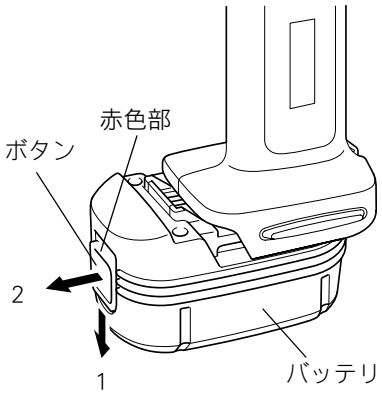


## バッテリの保管について

・ 長期間（6 ヵ月以上）ご使用にならない場合、ニッケル水素バッテリは、充電して保管し、ニカドバッテリは、使い切った状態で保管することをおすすめします。

# 使い方

## バッテリの回収について

・ 使用済みバッテリはリサイクルのため回収しております。お買い上げの販売店または当社営業所へご持参ください。

ニカドバッテリは
リサイクルへ

ニッケル水素バッテリは
リサイクルへ

## スイッチの操作

・ スイッチは押すと点灯し、もう一度押すと消灯します。

## ストラップとフックについて

ML122/ML125
ストラップは図のように本機に取り付けてください。

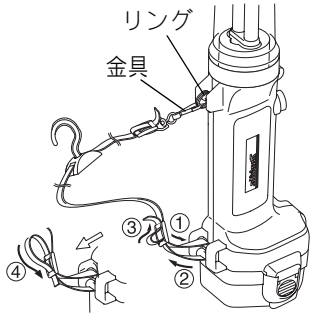


ストラップに付いている金具をリングに引っ掛ければ、よこに吊るすことができます。

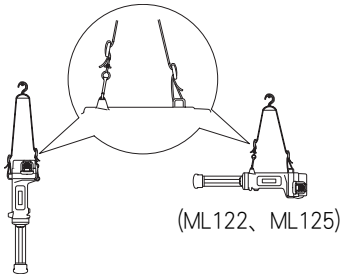

ML123/ML126

## ⚠注意

**フックを引き出した状態で本機を振り回さないでください。**
・　フックの先端が思わぬ場所に引っ掛かる場合があります。
**フックは本機をつり下げる目的以外に使用しないでください。**
・　破損する場合があります。

・　フックは必要に応じてランプカバーに沿わせて回転、引き出し、収納することができます。また、フックをご使用されない場合は取り外すこともできます。
・　フックをしっかり保持しながら取り外してください。

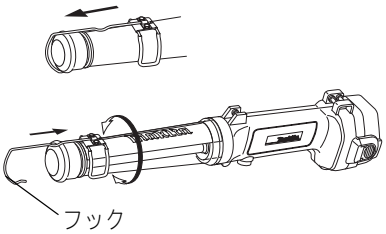


## 適応バッテリと一充電当たりの使用時間

・　本機は 12V 、9.6V の下記当社専用バッテリが使用できます。

| モデル名 | 電圧 | バッテリ | 使用時間（分） |
|---|---|---|---|
| ML122<br>ML123 | 12V | 1200、1220 | 100 |
| | | 1202、1202A、1222 | 150 |
| | | 1233、1233S、1233SA | 170 |
| | | 1235、1235A | 230 |
| | 9.6V | 9100、9120 | 100 |
| | | 9102、9102A、9122 | 150 |
| | | 9133、9133S、9133SA | 170 |
| | | 9135、9135A | 230 |
| ML125<br>ML126 | 12V | BH1220、BH1220B | 150 |
| | | BH1233、BH1233B | 250 |
| | 9.6V | BH9020B | 150 |
| | | BH9033B | 250 |

**注**

・　本機で残容量表示バッテリを使用した場合、電池の残容量は正しく表示されません。

## セットプレートの取り付け方
(ML122,ML123 のみ)

- バッテリ 9100、9120、9102/A、9122、9133/S/SA、9135/A、1202/A 、1200 を使用するときは、セットプレートを取り付けてください。
- ナベ小ネジをネジ回しで取りはずしセットプレートを図の方向に取り付け、再びナベ小ネジを締め付けてください。

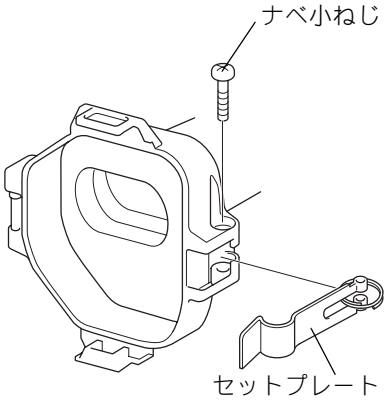

# 保守・点検について

## ⚠警告

**蛍光管の交換や点検・整備の際には必ずスイッチを切り、本機よりバッテリを抜いてください。**
・　バッテリを本機に差し込んだまま行うと、事故の原因になります。

## 蛍光管の交換

## ⚠注意

**蛍光管に衝撃を与えたり、キズを付けないでください。**
・　ガラスが割れてケガの原因となったり有害物質の出る恐れがあります。
**点灯中や消灯直後は蛍光管に触れないでください。**
・　やけどの原因となります。

・　接続リングを外し、ランプカバーをまっすぐに引き抜きます。キャップを取り外して蛍光管を引き抜き、指定の蛍光管に取り替えてください。
・　ランプカバー接続時には、蛍光管にキャップを取り付けた後、本体の突起とランプカバーの溝を合わせ挿入し、接続リングのピンを穴に合わせ差し込んでください。

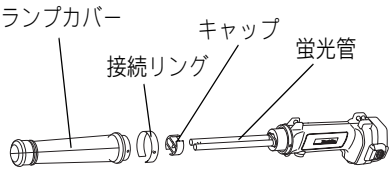


## 注

・　**交換する蛍光管は必ず専用のものをお使いください。**

## ご修理の際は

・　修理はご自分でなさらないで、必ずお買い上げの販売店または当社営業所にお申し付けください。

# メモ

# メモ

# 全国に拡がるアフターサービス網

お買い上げ商品のご相談は、最寄りのマキタ登録販売店もしくは、下記の当社営業所へお気軽にお尋ねください。

| 事業所名 | 電話番号 |
|---|---|
| **札幌支店** | 〈011〉(783) 8141 |
| 札幌営業所 | 〈011〉(783) 8141 |
| 旭川営業所 | 〈0166〉(29) 0960 |
| 釧路営業所 | 〈0154〉(37) 4849 |
| 函館営業所 | 〈0138〉(49) 9273 |
| 苫小牧営業所 | 〈0144〉(68) 2100 |
| 帯広営業所 | 〈0155〉(36) 3833 |
| 北見営業所 | 〈0157〉(26) 9011 |
| **仙台支店** | 〈022〉(284) 3201 |
| 仙台営業所 | 〈022〉(284) 3201 |
| 古川営業所 | 〈0229〉(24) 0698 |
| 青森営業所 | 〈017〉(764) 4466 |
| 八戸営業所 | 〈0178〉(43) 3321 |
| 盛岡営業所 | 〈019〉(635) 6221 |
| 水沢営業所 | 〈0197〉(22) 5101 |
| 郡山営業所 | 〈024〉(932) 0218 |
| いわき営業所 | 〈0246〉(23) 6061 |
| 福島営業所 | 〈0243〉(22) 1204 |
| **新潟支店** | 〈025〉(247) 5356 |
| 新潟営業所 | 〈025〉(247) 5356 |
| 長岡営業所 | 〈0258〉(30) 5530 |
| 山形営業所 | 〈023〉(643) 5225 |
| 酒田営業所 | 〈0234〉(26) 3551 |
| 秋田営業所 | 〈018〉(863) 5205 |
| **宇都宮支店** | 〈028〉(634) 5295 |
| 宇都宮営業所 | 〈028〉(634) 5295 |
| 小山営業所 | 〈0285〉(25) 5559 |
| 水戸営業所 | 〈029〉(248) 2033 |
| 土浦営業所 | 〈029〉(821) 6086 |
| **埼玉支店** | 〈048〉(777) 4801 |
| さいたま営業所 | 〈048〉(777) 4801 |
| 川越営業所 | 〈049〉(222) 2512 |
| 熊谷営業所 | 〈048〉(521) 4647 |
| 越谷営業所 | 〈048〉(976) 6155 |
| 前橋営業所 | 〈027〉(232) 5575 |
| 高崎営業所 | 〈027〉(365) 3688 |
| 両毛営業所 | 〈0276〉(46) 7661 |
| **千葉支店** | 〈043〉(231) 5521 |
| 千葉営業所 | 〈043〉(231) 5521 |
| 市川営業所 | 〈047〉(328) 1554 |
| 成田営業所 | 〈0476〉(73) 8101 |
| 木更津営業所 | 〈0438〉(23) 2908 |
| 柏営業所 | 〈04〉(7175) 0411 |

| 事業所名 | 電話番号 |
|---|---|
| **東京支店** | 〈03〉(3816) 1141 |
| 東京営業所 | 〈03〉(3816) 1141 |
| 中野営業所 | 〈03〉(3337) 8431 |
| 足立営業所 | 〈03〉(3899) 5855 |
| 大田営業所 | 〈03〉(3763) 7553 |
| 江戸川営業所 | 〈03〉(3653) 5171 |
| 多摩営業所 | 〈042〉(384) 8411 |
| 立川営業所 | 〈042〉(542) 1201 |
| **横浜支店** | 〈045〉(472) 4711 |
| 横浜営業所 | 〈045〉(472) 4711 |
| 川崎営業所 | 〈044〉(811) 6167 |
| 平塚営業所 | 〈0463〉(54) 3914 |
| 相模原営業所 | 〈042〉(757) 2501 |
| 湘南営業所 | 〈0466〉(87) 4001 |
| **静岡支店** | 〈054〉(281) 1555 |
| 静岡営業所 | 〈054〉(281) 1555 |
| 沼津営業所 | 〈055〉(923) 7811 |
| 浜松営業所 | 〈053〉(464) 3016 |
| 甲府営業所 | 〈055〉(276) 7212 |
| **金沢支店** | 〈076〉(249) 5701 |
| 金沢営業所 | 〈076〉(249) 5701 |
| 七尾営業所 | 〈0767〉(52) 3533 |
| 富山営業所 | 〈076〉(451) 6260 |
| 高岡営業所 | 〈0766〉(21) 3177 |
| 福井営業所 | 〈0776〉(25) 1911 |
| **岐阜支店** | 〈058〉(274) 1315 |
| 岐阜営業所 | 〈058〉(274) 1315 |
| 多治見営業所 | 〈0572〉(22) 4921 |
| 松本営業所 | 〈0263〉(85) 4751 |
| 長野営業所 | 〈026〉(225) 1022 |
| 上田営業所 | 〈0268〉(22) 6362 |
| 飯田営業所 | 〈0265〉(24) 1636 |
| **名古屋支店** | 〈052〉(419) 0561 |
| 名古屋営業所 | 〈052〉(419) 0561 |
| 豊橋営業所 | 〈0532〉(46) 9117 |
| 岡崎営業所 | 〈0564〉(72) 5150 |
| 知多営業所 | 〈0569〉(48) 8470 |
| 一宮営業所 | 〈0586〉(75) 5382 |
| 東名古屋営業所 | 〈0561〉(73) 0072 |
| 津営業所 | 〈059〉(232) 2446 |
| 四日市営業所 | 〈059〉(351) 0727 |
| 伊勢営業所 | 〈0596〉(36) 3210 |
| **京都支店** | 〈075〉(621) 1135 |
| 京都営業所 | 〈075〉(621) 1135 |
| 福知山営業所 | 〈0773〉(23) 7733 |
| 大津営業所 | 〈077〉(545) 5594 |
| 彦根営業所 | 〈0749〉(22) 6184 |

| 事業所名 | 電話番号 |
|---|---|
| **大阪支店** | 〈06〉(6351) 8771 |
| 大阪営業所 | 〈06〉(6351) 8771 |
| 東大阪営業所 | 〈06〉(6746) 7531 |
| 南大阪営業所 | 〈0725〉(46) 6611 |
| 奈良営業所 | 〈0742〉(61) 6484 |
| 橿原営業所 | 〈0744〉(22) 2061 |
| 和歌山営業所 | 〈073〉(471) 4585 |
| 田辺営業所 | 〈0739〉(25) 1027 |
| 沖縄営業所 | 〈098〉(874) 1222 |
| **兵庫支店** | 〈0794〉(82) 7411 |
| 三木営業所 | 〈0794〉(82) 7411 |
| 尼崎営業所 | 〈06〉(6437) 3660 |
| 神戸営業所 | 〈078〉(672) 6121 |
| 姫路営業所 | 〈079〉(281) 0204 |
| **広島支店** | 〈082〉(293) 2231 |
| 広島営業所 | 〈082〉(293) 2231 |
| 福山営業所 | 〈084〉(923) 0960 |
| 三原営業所 | 〈0848〉(64) 4850 |
| 岡山営業所 | 〈086〉(243) 4723 |
| 宇部営業所 | 〈0836〉(31) 4345 |
| 徳山営業所 | 〈0834〉(21) 5583 |
| 鳥取営業所 | 〈0857〉(28) 5761 |
| 松江営業所 | 〈0852〉(21) 0538 |
| **高松支店** | 〈087〉(867) 6411 |
| 高松営業所 | 〈087〉(867) 6411 |
| 徳島営業所 | 〈088〉(626) 0555 |
| 松山営業所 | 〈089〉(951) 7666 |
| 宇和島営業所 | 〈0895〉(22) 3785 |
| 高知営業所 | 〈088〉(884) 7811 |
| **福岡支店** | 〈092〉(588) 1200 |
| 福岡営業所 | 〈092〉(588) 1200 |
| 北九州営業所 | 〈093〉(551) 3481 |
| 飯塚営業所 | 〈0948〉(26) 3361 |
| 久留米営業所 | 〈0942〉(43) 2441 |
| 佐賀営業所 | 〈0952〉(30) 6603 |
| 長崎営業所 | 〈095〉(882) 6112 |
| 佐世保営業所 | 〈0956〉(33) 4991 |
| **熊本支店** | 〈096〉(389) 4300 |
| 熊本営業所 | 〈096〉(389) 4300 |
| 八代営業所 | 〈0965〉(43) 1000 |
| 大分営業所 | 〈097〉(567) 3320 |
| 宮崎営業所 | 〈0985〉(26) 1236 |
| 鹿児島営業所 | 〈099〉(267) 5234 |
| 沖縄営業所 | 大阪支店の欄をご覧ください。 |
| 関東物流センター | 〈048〉(771) 3451 |
| 関西物流センター | 〈0725〉(46) 6715 |

ML122-MJ-0912

NNP

株式会社マキタ
愛知県安城市住吉町 3-11-8 〒446-8502
TEL.0566-98-1711 （代表）