ヒューマンハードウェアのマキタ
人の暮らしとすまいのために……

makita

取扱説明書

フラッシュライト

モデル ML802

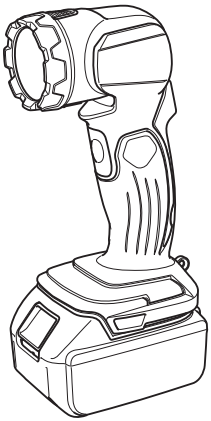

このたびは**フラッシュライト**をお買い上げ賜わり厚くお礼申し上げます。
ご使用に先立ち、この取扱説明書をよくお読みいただき本機の性能を十分ご理解の上で、適切な取り扱いと保守をしていただいて、いつまでも安全に能率よくお使いくださるようお願い致します。
なお、この取扱説明書はお手元に大切に保管してください。

目次

- 主要機能 ---- 3
- 安全上のご注意 ---- 4
- 各部の名称および標準付属品 ---- 8
- 別販売品のご紹介 ---- 9
- 使い方 ---- 10
  - バッテリ（別販売品）の取り付け・取りはずし方 ---- 10
  - ライトの点灯 ---- 10
  - ライトヘッドの角度設定 ---- 11
  - フック付ストラップの使い方 ---- 11
  - バッテリ保護機能について ---- 12
  - バッテリの回収について ---- 12
- 保守・点検について ---- 13
  - 本機のお手入れ ---- 13
  - ご修理の際は ---- 13

主要機能

主要機能＼モデル		ML802
電圧		直流 14.4 V /18V
使用光源		LED　1 灯　3.2W
連続点灯時間	バッテリ	—
	BL1415	約 4 時間
	BL1815	約 6 時間
	BL1430	約 9 時間
	BL1830	約 13 時間
本機寸法（BL1830 取付時）		長さ 272mm ×幅 79mm ×高さ 116mm
質量（バッテリ除く）		0.33kg

- 改良のため、主要機能および形状などは変更する場合がありますので、ご了承ください。

注意文の ⚠ 警告 ・ ⚠ 注意 ・ 注 の意味について

ご使用上の注意事項は ⚠ 警告 と ⚠ 注意 ・ 注 に区分していますが、それぞれ次の意味を表します。

⚠ 警告　：誤った取り扱いをしたときに、使用者が死亡または重傷を負う可能性が想定される内容のご注意。

⚠ 注意　：誤った取り扱いをしたときに、使用者が傷害を負う可能性が想定される内容および物的損害のみの発生が想定される内容のご注意。 なお ⚠ 注意 に記載した事項でも、状況によっては重大な結果に結びつく可能性があります。いずれも安全に関する重要な内容を記載していますので、必ず守ってください。

注　：製品および付属品の取り扱い等に関する重要なご注意。

安全上のご注意

JPB105-8

- 火災、感電、けがなどの事故を未然に防ぐために、次に述べる「安全上のご注意」を必ず守ってください。
- ご使用前に、この「安全上のご注意」すべてをよくお読みの上、指示に従って正しく使用してください。
- お読みになった後は、お使いになる方がいつでも見られる所に必ず保管してください。
- 他の人に貸し出す場合は、いっしょに取扱説明書もお渡しください。

⚠ 警告

ご使用前に取扱説明書を必ずよくお読みください。

1. 本機は防水構造ではありません。
   - 水洗いしたり、雨中や湿気の多いところで使用しないでください。感電や発煙の恐れがあります。
2. ライトヘッド内をピンセットなどの金属でさわらないでください。
   - 短絡して発煙、発火、破裂の恐れがあります。
3. マキタ専用の指定のバッテリ以外を使わないでください。
   - 改造したバッテリ（分解してセルなどの内蔵部品を交換したバッテリを含む）を使用しないでください。本機の性能や安全性等も損なう恐れがあり、けがや故障、発煙、発熱、発火、破裂などの原因になります。
4. バッテリは、火への投入、加熱をしないでください。
   - 発熱、発火、破裂の恐れがあります。
5. バッテリに釘を刺したり、衝撃を与えたり、分解・改造をしないでください。
   - 発熱、発火、破裂の恐れがあります。
6. バッテリの端子部を金属などで接触させないでください。
   - バッテリを金属と一緒に工具箱や釘袋などに保管しないでください。発熱、発火、破裂の恐れがあります。
   - 本機または充電器からはずした後は、バッテリにバッテリカバーを必ず取り付けてください。
7. バッテリを火のそばや炎天下など高温の場所で充電・使用・保管しないでください。
   - 発熱・発火・破裂の恐れがあります。
8. バッテリは専用充電器以外では充電しないでください。
   - バッテリの液漏れ、発熱、破裂の恐れがあります。
9. 正しく充電してください。
   - 充電器は定格表示してある電源で使用してください。昇圧器などのトランス類を使用したり直流電源やエンジン発電機では使用しないでください。（当社インバータ制御付エンジン発電機は除く）異常に発熱し、火災の恐れがあります。
   - 周囲温度が 10℃未満、または周囲温度が 40℃以上ではバッテリを充電しないでください。破裂や火災の恐れがあります。
   - バッテリは、換気の良い場所で充電してください。バッテリや充電器を充電中、布などで覆わないでください。破裂や火災の恐れがあります。
   - 使用しない場合は、電源プラグを電源コンセントから抜いてください。破裂や火災の恐れがあります。

⚠警告

10.ぬれた手で電源プラグに触れないでください。
- 感電の恐れがあります。

11.作業場の周囲状況も考慮してください。
- 充電製品、充電器、バッテリは、雨中で使用したり、湿った、またはぬれた場所で使用しないでください。感電や発煙の恐れがあります。
- 可燃性の液体やガスのある所で使用、充電しないでください。爆発や火災の恐れがあります。

12.次の場合は、本機のスイッチを切り、バッテリを本機から抜いてください。
- 使用しない、または修理する場合。

13.不意な始動は避けてください。
- バッテリをさし込む前に、スイッチが切れていることを確認してください。

14.バッテリの液が目に入ったら、直ちにきれいな水で十分洗い、医師の治療を受けてください。
- 失明の恐れがあります。

15.落としたり、何らかの損傷を受けたバッテリは使用しないでください。

16.ラッカー、ペイント、ベンジン、シンナー、ガソリン、ガス、接着剤などのある場所では充電しないでください。
- 爆発や火災の恐れがあります。

17.火災の恐れがあります。次のようなことをしないでください。
- ダンボールなどの紙類、座布団などの布類、畳、カーペット、ビニール等の上では充電しないでください。
- 風窓のある充電器は、充電中に風窓をふさがないでください。また風窓に金属類、燃えやすい物を差し込まないでください。
- 綿ぼこりなど、ほこりの多い場所で充電しないでください。

18.充電器のバッテリ装着部には充電用端子があります。金属片・水などの異物を近づけないでください。

19.充電器は充電以外の用途には使用しないでください。バッテリの端子間を短絡させないでください。
- 釘袋等に入れると、短絡して発煙、発火、破裂の恐れがあります。

20.使用時間が極端に短くなったときは使用をおやめください。
- バッテリの液漏れ、発熱、破損の恐れがあります。

21.バッテリを落下させないように注意してください。
- 事故の原因になります。

22.ご使用済みのバッテリは、一般家庭ゴミとして棄てないでください。
- 棄てられたバッテリがゴミ収集車内などで破壊されてショートし、発火・発煙の原因になる恐れがあります。

⚠ 注意

1. ご使用にならないときは、スイッチを切り必ずバッテリを本機から取りはずしてください。
2. 本機に落下等の強い衝撃を与えないでください。
3. ライトを直接のぞき込んだり、目に当てないでください。
- ライトの光が連続して目に当たると目を傷める原因になります。

4. 点灯したまま、布やダンボール等をかぶせないでください。
- 発火の恐れがあります。

5. 本機の修理は、専門店にお申し付けください。
- 本機、充電器、バッテリを分解したり、修理、改造は行なわないでください。発火したり、異常動作して、けがをする恐れがあります。
- 本機が熱くなったり、異常に気付いた時は点検修理に出してください。
- 修理は、必ずお買い上げの販売店または当社営業所にお申し付けください。修理の知識や技術のない方が修理しますと、十分な性能を発揮しないだけでなく、事故やけがの恐れがあります。

6. 使用しない場合は、きちんと保管してください。
- バッテリを、周囲温度が 50℃以上に上がる可能性のある場所（金属の箱や夏の車内等）に保管しないでください。バッテリ劣化の原因になり、発煙、発火の恐れがあります。

7. 注意深く手入れをしてください。
- 充電器のコードは定期的に点検し、損傷している場合は、お買い上げの販売店、または当社営業所に修理をお申し付けください。感電や短絡（ショート）して発火する恐れがあります。
- 延長コードを使用する場合は、定期的に点検し、損傷している場合には交換してください。感電や短絡（ショート）して発火する恐れがあります。

8. 充電器のコードを乱暴に扱わないでください。
- コードを持って充電器を運んだり、コードを引っ張って電源コンセントから抜いたりしないでください。
- コードを熱、油、薬品、角のある所に近づけないでください。
- コードが踏まれたり、引っかけられたり、無理な力を受けて損傷することがないように充電する場所に注意してください。感電や短絡（ショート）して発火する恐れがあります。
- 電源プラグやコードが損傷した充電器や、落としたり、何らかの損傷を受けた充電器は使用しないでください。感電や短絡（ショート）して発火する恐れがあります。

9. 充電器のバッテリ装着部には充電用端子があります。金属片・水などの異物が付着している場合は除去してください。
- そのまま充電を続けると発煙、発火、破裂の恐れがあります。

10. 屋外使用に合った延長コードを使用してください。
- 屋外で充電する場合、キャブタイヤコード、またはキャブタイヤケーブルの延長コードを使用してください。

11. 充電中、発熱などの異常に気が付いたときは、直ちに電源プラグを抜いて充電を中止してください。そのまま充電を続けると発煙、発火、破裂の恐れがあります。

注

・電源が離れていて延長コードが必要なときは、充電器を最高の能率で支障なくご使用いただくために十分な太さのコードをできるだけ短くお使いください。

使用できるコードの太さ（公称断面積）と長さの目安

コードの太さ（導体公称断面積）	コードの長さの目安
2.0mm^2	30m

各部の名称および標準付属品

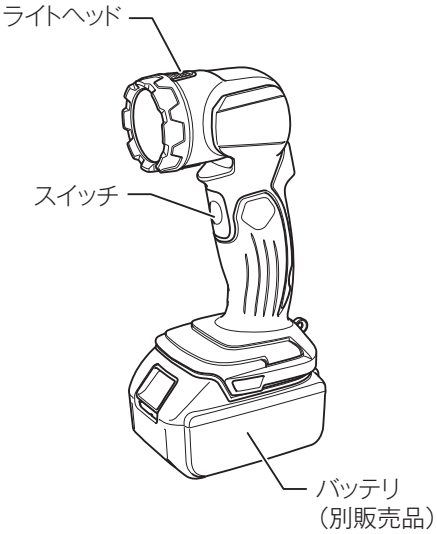

標準付属品

・ フック付ストラップ

別販売品のご紹介

・ 別販売品の詳細につきましてはカタログを参照していただくか、お買い上げ販売店もしくは、当社営業所へお問い合わせください。

・ バッテリBL1415
部品番号：A-48527

・ バッテリBL1430
部品番号：A-42634

・ バッテリBL1815
部品番号：A-50734

・ バッテリBL1830
部品番号：A-47896

バッテリ（別販売品）の取り付け・取りはずし方

・ バッテリを本機から取りはずすときは、1. バッテリ正面のボタンを下げながら2. スライドさせると取りはずせます。
・ 取り付けるときは逆の要領で、本機の溝に合わせ、奥まで挿入してください。この際、ボタン上部の赤色部が見えている場合は完全にロックされていません。赤色部が見えなくなるまで、奥まで確実に挿入してください。

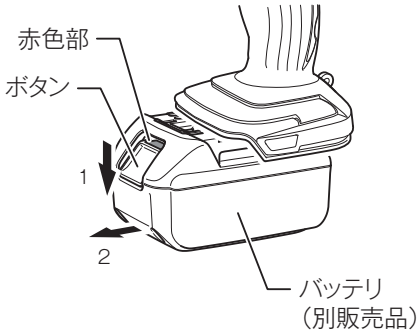

ライトの点灯

⚠ 注意

ライトを直接のぞき込んだり、目に当てないでください。
・ ライトの光が連続して目に当たると目を傷める原因になります。

・ スイッチを押すと点灯し、もう一度押すと消灯します。

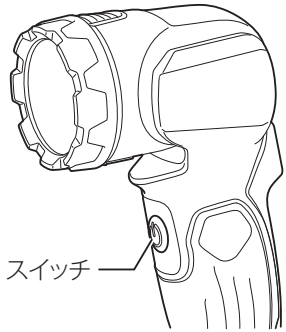

ライトヘッドの角度設定

・ 本機のライトヘッドは図の12段階に設定できます。お好みの角度に設定してご使用ください。

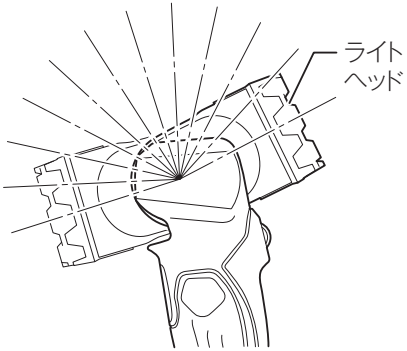

フック付ストラップの使い方

・ フック付ストラップは図のように、留め金具をリングに取り付けてご使用ください。
・ パイプ等に引っ掛けておくことができます。

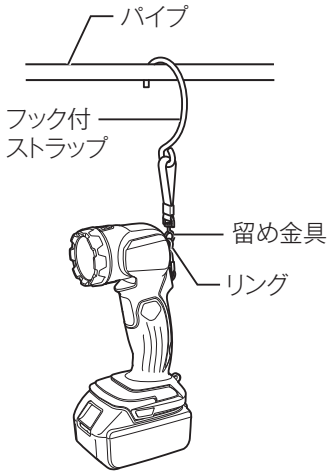

・ フック付ストラップを取りはずし、バッテリ側のリングに付け替えることもできます。

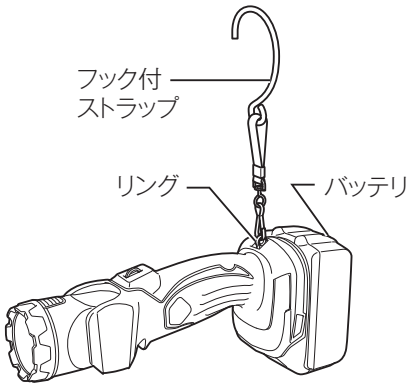

バッテリ保護機能について

・ バッテリ寿命を長くする目的で出力を自動停止する保護機能がついています。本機を使用中、バッテリの容量が少なくなるとライトが自動消灯します。これはバッテリの保護機能によるものであり故障ではありません。本機よりバッテリを取りはずし、バッテリを充電してください。

バッテリの回収について

・ 使用済みバッテリはリサイクルのため回収しております。お買い上げの販売店または当社営業所へご持参ください。

リチウムイオンバッテリは
リサイクルへ

保守・点検について

本機のお手入れ

・ 乾いた布か石けん水を付けた布できれいに拭いてください。

注

・ ガソリン、ベンジン、シンナー、アルコール等は変色、変形、ひび割れの原因となりますので使用しないでください。

ご修理の際は

・ 修理はご自分でなさらないで、必ずお買い上げの販売店または当社営業所にお申し付けください。

メモ

メモ

全国に拡がるアフターサービス網

お買い上げ商品のご相談は、最寄りのマキタ登録販売店もしくは、下記の当社営業所へお気軽にお尋ねください。

事業所名	電話番号
札幌支店	〈011〉(783) 8141
札幌営業所	〈011〉(783) 8141
旭川営業所	〈0166〉(29) 0960
釧路営業所	〈0154〉(37) 4849
函館営業所	〈0138〉(49) 9273
苫小牧営業所	〈0144〉(68) 2100
帯広営業所	〈0155〉(36) 3833
北見営業所	〈0157〉(26) 9011
仙台支店	〈022〉(284) 3201
仙台営業所	〈022〉(284) 3201
古川営業所	〈0229〉(24) 0698
青森営業所	〈017〉(764) 4466
八戸営業所	〈0178〉(43) 3321
盛岡営業所	〈019〉(635) 6221
水沢営業所	〈0197〉(22) 5101
郡山営業所	〈024〉(932) 0218
いわき営業所	〈0246〉(23) 6061
福島営業所	〈0243〉(22) 1204
新潟支店	〈025〉(247) 5356
新潟営業所	〈025〉(247) 5356
長岡営業所	〈0258〉(30) 5530
山形営業所	〈023〉(643) 5225
酒田営業所	〈0234〉(26) 3551
秋田営業所	〈018〉(863) 5205
宇都宮支店	〈028〉(634) 5295
宇都宮営業所	〈028〉(634) 5295
小山営業所	〈0285〉(25) 5559
水戸営業所	〈029〉(248) 2033
土浦営業所	〈029〉(821) 6086
埼玉支店	〈048〉(777) 4801
さいたま営業所	〈048〉(777) 4801
川越営業所	〈049〉(222) 2512
熊谷営業所	〈048〉(521) 4647
越谷営業所	〈048〉(976) 6155
前橋営業所	〈027〉(232) 5575
高崎営業所	〈027〉(365) 3688
両毛営業所	〈0276〉(46) 7661
千葉支店	〈043〉(231) 5521
千葉営業所	〈043〉(231) 5521
市川営業所	〈047〉(328) 1554
成田営業所	〈0476〉(73) 8101
木更津営業所	〈0438〉(23) 2908
柏営業所	〈04〉(7175) 0411

事業所名	電話番号
東京支店	〈03〉(3816) 1141
東京営業所	〈03〉(3816) 1141
中野営業所	〈03〉(3337) 8431
足立営業所	〈03〉(3899) 5855
大田営業所	〈03〉(3763) 7553
江戸川営業所	〈03〉(3653) 5171
多摩営業所	〈042〉(384) 8411
立川営業所	〈042〉(542) 1201
横浜支店	〈045〉(472) 4711
横浜営業所	〈045〉(472) 4711
川崎営業所	〈044〉(811) 6167
平塚営業所	〈0463〉(54) 3914
相模原営業所	〈042〉(757) 2501
湘南営業所	〈0466〉(87) 4001
静岡支店	〈054〉(281) 1555
静岡営業所	〈054〉(281) 1555
沼津営業所	〈055〉(923) 7811
浜松営業所	〈053〉(464) 3016
甲府営業所	〈055〉(276) 7212
金沢支店	〈076〉(249) 5701
金沢営業所	〈076〉(249) 5701
七尾営業所	〈0767〉(52) 3533
富山営業所	〈076〉(451) 6260
高岡営業所	〈0766〉(21) 3177
福井営業所	〈0776〉(25) 1911
岐阜支店	〈058〉(274) 1315
岐阜営業所	〈058〉(274) 1315
多治見営業所	〈0572〉(22) 4921
松本営業所	〈0263〉(85) 4751
長野営業所	〈026〉(225) 1022
上田営業所	〈0268〉(22) 6362
飯田営業所	〈0265〉(24) 1636
名古屋支店	〈052〉(419) 0561
名古屋営業所	〈052〉(419) 0561
豊橋営業所	〈0532〉(46) 9117
岡崎営業所	〈0564〉(72) 5150
知多営業所	〈0569〉(48) 8470
一宮営業所	〈0586〉(75) 5382
東名古屋営業所	〈0561〉(73) 0072
津営業所	〈059〉(232) 2446
四日市営業所	〈059〉(351) 0727
伊勢営業所	〈0596〉(36) 3210
京都支店	〈075〉(621) 1135
京都営業所	〈075〉(621) 1135
福知山営業所	〈0773〉(23) 7733
大津営業所	〈077〉(545) 5594
彦根営業所	〈0749〉(22) 6184

事業所名	電話番号
大阪支店	〈06〉(6351) 8771
大阪営業所	〈06〉(6351) 8771
東大阪営業所	〈06〉(6746) 7531
南大阪営業所	〈0725〉(46) 6611
奈良営業所	〈0742〉(61) 6484
橿原営業所	〈0744〉(22) 2061
和歌山営業所	〈073〉(471) 4585
田辺営業所	〈0739〉(25) 1027
沖縄営業所	〈098〉(874) 1222
兵庫支店	〈0794〉(82) 7411
三木営業所	〈0794〉(82) 7411
尼崎営業所	〈06〉(6437) 3660
神戸営業所	〈078〉(672) 6121
姫路営業所	〈079〉(281) 0204
広島支店	〈082〉(293) 2231
広島営業所	〈082〉(293) 2231
福山営業所	〈084〉(923) 0960
三原営業所	〈0848〉(64) 4850
岡山営業所	〈086〉(243) 4723
宇部営業所	〈0836〉(31) 4345
徳山営業所	〈0834〉(21) 5583
鳥取営業所	〈0857〉(28) 5761
松江営業所	〈0852〉(21) 0538
高松支店	〈087〉(867) 6411
高松営業所	〈087〉(867) 6411
徳島営業所	〈088〉(626) 0555
松山営業所	〈089〉(951) 7666
宇和島営業所	〈0895〉(22) 3785
高知営業所	〈088〉(884) 7811
福岡支店	〈092〉(588) 1200
福岡営業所	〈092〉(588) 1200
北九州営業所	〈093〉(551) 3481
飯塚営業所	〈0948〉(26) 3361
久留米営業所	〈0942〉(43) 2441
佐賀営業所	〈0952〉(30) 6603
長崎営業所	〈095〉(882) 6112
佐世保営業所	〈0956〉(33) 4991
熊本支店	〈096〉(389) 4300
熊本営業所	〈096〉(389) 4300
八代営業所	〈0965〉(43) 1000
大分営業所	〈097〉(567) 3320
宮崎営業所	〈0985〉(26) 1236
鹿児島営業所	〈099〉(267) 5234
沖縄営業所	大阪支店の欄をご覧ください。
関東物流センター	〈048〉(771) 3451
関西物流センター	〈0725〉(46) 6715

株式会社 マキタ

愛知県安城市住吉町 3-11-8 〒446-8502

TEL.0566-98-1711（代表）

ML802_MJ_0712